Hurtigliste Brilleglass pr 25. mai 2018

interoptik

Interoptiks anbefalte glassortiment og veiledende salgspriser
For andre produkter, se Heads, leverandørenes egne lister og/eller utfyllende sortimentslister på intranett

PROGRESSIVE GLASS

Individuell design ★★★★★

Det beste og mest tilpassede progressive glasset! **HUSK INDIVIDUELLE MÅL!**

Kode	Glasstype		Egenskaper	BU	SU	Leveringsområde	Lev.	Lev. tid
I3FK/ I3HK/ I3GK/ I3IK	**Impression FreeSign 3 Ind/Ac/Al/Ex 1.6**	1,60		4295	4245	RX: -10/+8 cyl 6	R	4-6 dg
I3FKB2/ I3HKB2/ I3GKB2/ I3IKB2	**Impression FreeSign 3 Ind/Ac/Al/Ex CM IQ 1.6 brun**	1,60			4595	RX: -10/+8 cyl 6	R	4-6 dg
I3FKY2/ I3HKY2/ I3GKY2/ I3IKY2	**Impression FreeSign 3 Ind/Ac/Al/Ex CM IQ 1.6 grå**	1,60			4595	RX: -10/+8 cyl 6	R	4-6 dg
I3FH/ I3HH/ I3GH/ I3IH	**Impression FreeSign 3 Ind/Ac/Al/Ex 1.67**	1,67		4470	4420	RX: -10/+8 cyl 6	R	4-6 dg
I3FHB2/ I3HHB2/ I3GHB2/ I3IHB2	**Impression FreeSign 3 Ind/Ac/Al/Ex CM IQ 1.67 brun**	1,67			4770	RX: -10/+8 cyl 6	R	4-6 dg
I3FHY2/ I3HHY2/ I3GHY2/ I3IHY2	**Impression FreeSign 3 Ind/Ac/Al/Ex CM IQ 1.67 grå**	1,67			4770	RX: -10/+8 cyl 6	R	4-6 dg
I3FG/ I3HG/ I3GG/ I3IG	**Impression FreeSign 3 Ind/Ac/Al/Ex 1.74**	1,74		4645	4595	RX: -10/+8 cyl 6	R	12-16 dg

Designvalg: Individual: design selv Active: avstandsprioritert, for aktive personer Allround: balansert bruk Expert: nærprioritert med spesielt god mellomsone Add: 0,75 - 3,50

Individuell design ★★★★

Moderat til høye styrker kombinert med høy brillekrumning og/eller "unormal" bæreposisjon (PV, TP), eller ulik styrke H/V **HUSK INDIVIDUELLE MÅL!**

Kode	Glasstype		Egenskaper	SAB	SCXUV	Leveringsområde	Lev.	Lev. tid
GV_SIDMV...150	**Supreme3 Individual 1,5 Ac/Al/Fo L/M/XS**	1.50		3795	3745	HHS: Ø70 -8/+6 cyl 6, Ø75 -8/+6 cyl 4	H	7-8 dg
GV_SIDMV...150PC	**Supreme3 Individual 1,5 Ac/Al/Fo L/M/XS SS Br/Grå**	1.50			4095	HHS: Ø65 -8/+6 cyl 6, Ø70 -8/+6 cyl 4	H	7-8 dg
GV_SIDMV...160UV	**Supreme3 Individual 1,6 Ac/Al/Fo L/M/XS**	1.60		4045	3995	HHS: -11/+8 cyl 6. For styrke pr Ø se prod.info	H	7-8 dg
GV_SIDMV...160PC	**Supreme3 Individual 1,6 Ac/Al/Fo L/M/XS SS Br/Grå**	1.60			4345	HHS: -11/+8 cyl 6. For styrke pr Ø se prod.info	H	7-8 dg
GV_SIDMV...167UV	**Supreme3 Individual 1,67 Ac/Al/Fo L/M/XS**	1.67		4220	4170	HHS: -13/+8 cyl 6. For styrke pr Ø se prod.info	H	7-8 dg
GV_SIDMV...167PC	**Supreme3 Individual 1,67 Ac/Al/Fo L/M/XS SS Br/Grå**	1.67			4520	HHS: -13/+8 cyl 6. For styrke pr Ø se prod.info	H	7-8 dg
GV_SIDMV...174UV	**Supreme3 Individual 1,74 Ac/Al/Fo L/M/XS**	1,74			4345	HHS: -15/+10 cyl 6. For styrke pr Ø se prod.info	H	7-8 dg

Designvalg: Active: avstandsprioritert, for aktive personer. Allround: balansert bruk. Focus: nærprioritert Høyde: L: min 20 M: min 18 XS: min 14 (anbef 1mm under pupillesenter) Add: 0: 0,75 - 3,50

Kode	Glasstype		Egenskaper	BU	SU	Leveringsområde	Lev.	Lev. tid
I2LP / I2MP / I2SP / I2VP	**Impression 2 1,5 L/M/XS/V**	1,50		3795	3745	RX: -8/+8 cyl 6	R	4-6 dg
I2LPB2 / I2MPB2 / I2SPB2 / I2VPB2	**Impression 2 CM IQ 1,54 Br L/M/XS/V**	1,54			4095	RX: -8/+8 cyl 6	R	4-6 dg
I2LPY2 / I2MPY2 / I2SPY2 / I2VPY2	**Impression 2 CM IQ 1,54 Grå L/M/XS/V**	1,54			4095	RX: -8/+8 cyl 6	R	4-6 dg
I2LK / I2MK / I2SK / I2VK	**Impression 2 1,6 L/M/XS/V**	1,60		4045	3995	RX: -10/+8 cyl 6	R	4-6 dg
I2LKB2 / I2MKB2 / I2SKB2 / I2VKB2	**Impression 2 CM IQ 1,6 Br L/M/XS/V**	1,60			4345	RX: -10/+8 cyl 6	R	4-6 dg
I2LKY2 / I2MKY2 / I2SKY2 / I2VKY2	**Impression 2 CM IQ 1,6 Grå L/M/XS/V**	1,60			4345	RX: -10/+8 cyl 6	R	4-6 dg
I2LH / I2MH / I2SH / I2VH	**Impression 2 1,67 L/M/XS/V**	1,67		4220	4170	RX: -10/+8 cyl 6	R	4-6 dg
I2LHB2 / I2MHB2 / I2SHB2 / I2VHB2	**Impression 2 1,67 CM IQ Br L/M/XS/V**	1,67			4520	RX: -10/+8 cyl 6	R	4-6 dg
I2LHY2 / I2MHY2 / I2SHY2 / I2VHY2	**Impression 2 1,67 CM IQ Grå L/M/XS/V**	1,67			4520	RX: -10/+8 cyl 6	R	4-6 dg
I2LG / I2MG / I2SG / I2VG	**Impression 2 1,74 L/M/XS/V**	1,74		4395	4345	RX: -10/+8 cyl 6	R	12-16 dg
Kode	**Glasstype**		**Egenskaper**	**RU**	**RS**	**Leveringsområde**	**Lev.**	**Lev. tid**
I2RK	**Impression Road2 (RU) / Road Sun2 (RS)1.60 V**	1,60		4195	4195	RX: -10/+8 cyl 6	R	4-6 dg

Høyde: L: min 20 M: min 18 XS: min 16 V (variabel/automatisk): min 16 mm. Add: 0,75 - 3,50

NB! RS (Road Sun) har alltid inkludert 75% kontrastfarge

Styrke- og PD-optimalisert design ★★★

Veldig godt glass til moderate til høye styrker så lenge brillekrumning og bæreposisjon er normal **Tips: Sjekk individuelle mål.**

Kode	Glasstype		Egenskaper	SAB	SCXUV	Leveringsområde	Lev.	Lev. tid
GV_SIDLV...150	**Supreme2 1,5 B/H M/XS**	1,50		3320	3270	HHS: Ø65 -8/+6 cyl 6, Ø70/75 Ø65 -8/+6 cyl 4	H	7-8 dg
GV_SIDLV...150PC	**Supreme2 1,5 B/H M/XS SS Br/Grå**	1,54			3620	HHS: Ø60 -8/+6 cyl 6, Ø65/70 Ø65 -8/+6 cyl 4	H	7-8 dg
GV_SIDLV...160UV	**Supreme2 1,6 B/H M/XS**	1,60		3570	3520	HHS: -10/+8 cyl 6. For styrke pr Ø se prod.info	H	7-8 dg
GV_SIDLV...160PC	**Supreme2 1,6 B/H M/XS SS Br/Grå**	1,60			3870	HHS: -10/+8 cyl 6. For styrke pr Ø se prod.info	H	7-8 dg
GV_SIDLV...167UV	**Supreme2 1,67 B/H M/XS**	1,67		3745	3695	HHS: -13/+8 cyl 6. For styrke pr Ø se prod.info	H	7-8 dg
GV_SIDLV...167PC	**Supreme2 1,67 B/H M/XS SS Br/Grå**	1,67			4045	HHS: -13/+8 cyl 6. For styrke pr Ø se prod.info	H	7-8 dg

Designvalg: Hard: avstandsprioritert, for aktive personer. Balance: balansert bruk. Høyde: M: min 18 XS: min 14 (XS anbef 1 mm under pupillesenter) Add: 0,75 - 3,50

Styrkeoptimert design ★★

Egner seg godt for førstegangspresbyope med lave til middels styrker og lav addisjon.

Kode	Glasstype		Egenskaper	SAB	SCXUV	Leveringsområde	Lev.	Lev. tid
GV_SSP150TF/GV_SSC150TF	**Premier FF Start 1,5**	1.50		2120	2070	HHS: Ø75 -10/+6, Ø80: -6/+3 cyl -6	H	6-7 dg
GV_SSP150TFPC/GV_SSC150TFPC	**Premier FF Start 1,5 SS Br/Grå**	1.50			2420	HHS: Ø70 -10/+6, Ø75: -6/+3 cyl -6	H	7-8 dg
GV_SSP160UVTF/GV_SSC160UVTF	**Premier FF Start 1,6**	1.60		2370	2320	HHS: Ø70 -13/+8, Ø75 -8/+6, Ø80: -6/+3 cyl -6	H	6-7 dg
GV_SSP160TFPC/GV_SSC160TFPC	**Premier FF Start 1,6 SS Br/Grå**	1.60			2670	HHS: Ø65 -13/+8, Ø70 -8/+6, Ø75: -6/+3 cyl -6	H	7-8 dg

Høyde: min 18 mm Add: 0,75 - 3,50

HHS = Høyeste HovedSnitt

= inngår i glasspakkene

ENSTYRKEGLASS

Individuell design (IND) ☆☆☆☆☆

Som MAS, men best optikk ved krumme innfatninger og "unormal" bæreposisjon — **HUSK INDIVIDUELLE MÅL!**

Kode	Glasstype	Indeks	RX	Egenskaper	BU	SU		Leveringsområde	Lev.	Lev. tid
I2EK	**Impression Mono 2 1,6**	1,60	RX		2350	2300		**RX:** -10/+10 cyl 6	R	4-6 dg
I2EH	**Impression Mono 2 1,67**	1,67	RX		2525	2475		**RX:** -12/+12 Cyl 6	R	4-6 dg

For fargeskiftende, se Rodenstock-katalogen

Multiasfærisk design (MAS) ☆☆☆☆

Svært god optikk, spesielt ved høye styrker og/eller cylinder/prismer. Form og tykkelse som AS — **Asfærisk sentrering**

Kode	Glasstype	Indeks	RX	Egenskaper	BU/RU	SU/RS		Leveringsområde	Lev.	Lev. tid
M2EK	**Multigressiv Mono 2 1,6**	1,60	RX		2095	2045		**RX:** -10/+10 cyl 6	R	4-6 dg
M2EH	**Multigressiv Mono 2 1,67**	1,67	RX		2270	2220		**RX:** -12/+12 Cyl 6	R	4-6 dg
M2RK	**Mgr. Mono Road2 (RU) / Road Sun2 (RS)1,6**	1,60	RX		2245	2245		**RX:** -10/+10 cyl 6	R	4-6 dg

For fargeskiftende, se Rodenstock-katalogen. NB! RS (Road Sun) har alltid inkludert 75% kontrastfarge

Dobbeltasfærisk design (DAS) ☆☆☆☆

Litt bedre optikk enn AS. Det tynneste og flateste enstyrkealternativet. — **Asfærisk sentrering**

Kode	Glasstype	Indeks	RX	Egenskaper		SCXUV		Leveringsområde	Lev.	Lev. tid
GV_SEP167UV	**Brilliant2 DAS 1,67**	1,67	RX			2220		**HHS:** -15/+10 Cyl 4 For styrke pr Ø se prod.info	H	7-8 dg
GV_SEP174UV	**Brilliant2 DAS 1,74**	1,74	RX			2590		**HHS:** -20/+12 Cyl 6 For styrke pr Ø se prod.info	H	7-8 dg

For fargeskiftende, se Hoyaprisliste komplett på intranettet.

Asfærisk design (AS) ☆☆☆

Bedre optikk (mindre forvregninger i kantene), flater og tynnere enn SF — **Asfærisk sentrering**

Kode	Glasstype	Indeks	LA	Egenskaper	BU	SU	SCX	Leveringsområde	Lev.	Lev. tid
COEL	**Cosmolit 1,6 SU**	1,60	LA			1545		**LA:** 70Ø:-6/0 65Ø:+0,25/+6 Cyl 2	R	2 dg
GV_SNL174S	**Brilliant2 AS 1,74 LA SCX**	1,74	LA				1845 1)	**HHS:** Ø70 -8/plan Ø75 -10/-8 cyl 2	H	3 dg
Kode	**Glasstype**	**Indeks**	**RX**	**Egenskaper**	**BU**	**SU/SCXUV**		**Leveringsområde**	**Lev.**	**Lev. tid**
COS	**Cosmolit Optimal 1,5**	1,50	RX		1645	1595		Ø80:-/+4 Ø75:-/+6 Ø70:-10/+8 66Ø:-/+10 62Ø:-10/+12 Cyl 5	R	3-6 dg
COE	**Cosmolit 1,6**	1,60	RX		1895	1845		75Ø:-6/+6 70Ø:-10/+8 65Ø:-10/+10 60Ø:-10/+12 Cyl 5	R	3-6 dg
COEB2/COEY2	**Cosmolit 1,6 CM IQ Br/Grå**	1,60	RX			2195		75Ø:-6/+6 70Ø:-10/+8 65Ø:-10/+10 60Ø:-10/+12 Cyl 5	R	3-6 dg
COH	**Cosmolit 1,67**	1,67	RX		2070	2020		75Ø -7/+6 70Ø -12/+8 65Ø: -12/+12 Cyl 6	R	3-6 dg
COHB2/COHY2	**Cosmolit 1,67 CM IQ Br/Grå**	1,67	RX			2370		70Ø -12/+8 65Ø: -12/+12 Cyl 6	R	3-6 dg
GV_SNL174UV	**Brilliant2 AS 1,74 RX**	1,74	RX			2195		**HHS:**+10/-15 cyl 5. For styrke pr Ø se prod.info	H	7 dg

1) Ikke tilgjengelig med UV bakflate

Sfærisk desig (SF) ☆☆

Kode	Glasstype	Indeks	LA	Egenskaper	BU	SU		Leveringsområde	Lev.	Lev. tid
PIL	**Perfalit 1,5 SU LA**	1,50	LA			1170		**LA:** Ø70:-6/0 Ø66:+0,25/+6 Cyl 2	R	1-3 dg
PIEL	**Perfalit 1,6 SU LA**	1,60	LA			1420		**LA:** Ø70:-6/0 Ø65:+0,25/+6 Cyl 2	R	1-3 dg
PIHL	**Perfalit 1,67 SU LA**	1,67	LA			1595		**LA:** Ø70:-6/+6 Ø65:0/+6 Cyl 2	R	2-3 dg
Kode	**Glasstype**	**Indeks**	**RX**	**Egenskaper**	**BU**	**SU**	**SCX**	**Leveringsområde**	**Lev.**	**Lev. tid**
PI	**Perfalit 1,5 RX**	1,50	RX		1520	1470		Ø80:-/+6 Ø74:-/+6 Ø70:-/+10 66Ø:-/+10 62Ø:-/+10 Cyl 5	R	7-8 dg
PICB2/PICY2	**Perfalit 1.54 CM IQ Br/Grå RX**	1,54	RX			1820		Ø80:-/+4 Ø75:-6/+4 Ø70:-8/+6 65Ø:-/+8 Cyl 5	R	8-9 dg
PIE	**Perfalit 1,6 RX**	1,60	RX		1770	1720		75Ø:-6/+6 70Ø:-10/+8 65Ø:0/+10 Cyl 5	R	7-8 dg
PIEB2/PIEY2	**Perfalit 1.6 CM IQ Br/Grå RX**	1,60	RX			2070		75Ø:-6/+6 70Ø:-10/+8 65Ø:0/+10 Cyl 5	R	8-9 dg
280	**Brilliant 1,6 Trans Xtractive Grå***	1,60	RX				2020 1)	Ø80:-8/+6 Ø75:-9/+8 Ø70:-10/+8 Ø65:-11,5/+8 Ø60:-13/+8 cyl 4	S	5-6 dg
PIH	**Perfalit 1,67 RX**	1,67	RX		1945	1895		75Ø -/+6 70Ø -12/+8 65Ø: -12/+12 Cyl 5	R	8-9 dg

*Xtractive blir 60% mørke også i bil.

1) Ikke tilgjengelig med UV bakflate

Barnebrillekonseptet

Kode	Glasstype		LA	Egenskaper			SA	Leveringsområde	Lev.	Lev. tid
109	**Brilliant Barn LA 1.5 SA**	1.50	LA				670	Ø70:-6/+6 Ø65:+6 cyl 2	S	2-3 dg
230	**Brilliant Barn RX 1,5 SA**	1.50	RX				970	Ø80:-4/+4 Ø75:-7/+6 Ø70:-8/+8 Ø65:-10/+10 cyl 4	S	5-6 dg

Indexguide

Produkt	Lev	Index	Design		Tynnere	Lettere
Brilliant2 RX DAS 1,74	H	1,74	DAS	RX	50 %	30 %
Brilliant2 RX AS 1,74	H	1,74	As	RX	45 %	25 %
Brilliant2 RX DAS 1,67	H	1,67	DAS	RX	45 %	25 %
Cosmolit RX 1,67	R	1,67	As	RX	35 %	25 %
Brilliant2 RX DAS 1,6	H	1,6	DAS	RX	35 %	25 %
Cosmolit RX 1,6	R	1,6	As	RX	20 %	15 %
Perfalit RX 1,6	R	1,6	Sf	RX	20 %	15 %
Perfalit RX 1,5	R	1,5	Sf	RX	0 %	0 %
Brilliant2 LA AS 1,74	H	1,74	As	LA	45 %	25 %
Perfalit LA 1,67	R	1,67	Sf	LA	30 %	20 %
Perfalit LA 1,6	R	1,6	Sf	LA	20 %	15 %
Perfalit LA 1,5	R	1,5	Sf	LA	0 %	0 %

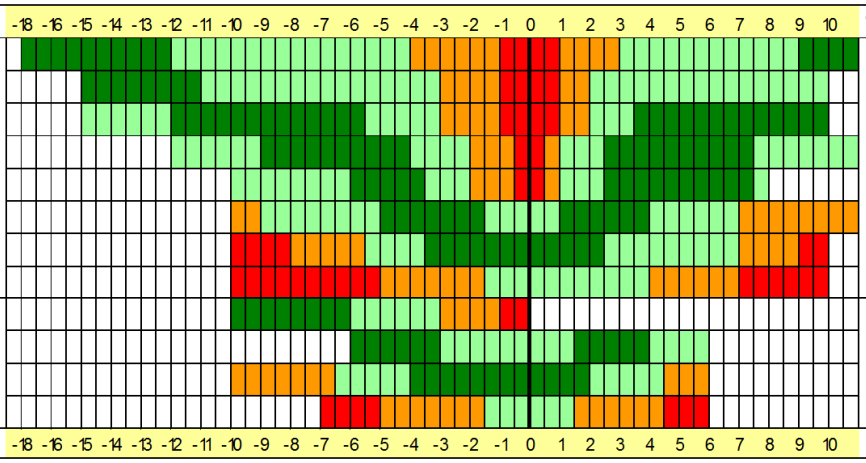

Best
Bedre
God, men bedre alternativ fins
Anbefales ikke

1,6 index anses som litt bedre enn 1,5 index, også ved lave styrker selv om det ikke blir merkbart tynnere. Dette skyldes at 1,6 materialet er sterkere (seigere) gir bedre UV-beskyttelse og blir dermed tryggere for kunden.

HHS = Høyeste HovedSnitt

= inngår i glasspakkene

Solglass (m/UV-filter)

Enstyrke:

Sfærisk design

Kode	Glasstype		Egenskaper	SA/Back	UBH	Leveringsområde	Lev.	Lev. tid
955/956/957	**Brilliant Sol LA 1,5 SA/Back** (85% Brun/Grå/G15)	1,50		**820**		Ø70:-5 Ø65:+5 cyl 2	S	2-3 dg
958/959/960	**Brilliant Sol LA 1,5 Ubh** (85% Brun/Grå/G15)	1,50			**520**	Ø75:-5/+4 Ø65:+5 cyl 2	S	2-3 dg
961/962/963	**Brilliant Sol LA 1,6 SA/Back** (85% Brun/Grå/G15)	1,60		**1070**		Ø75:-6 Ø65:+6 cyl 2	S	3-5 dg
991	**Brilliant Sol RX 1,5** (85% Brun/Grå/G15)	1,50		**1120**	**820**	Ø80:-4/+4 Ø75:-7/+6 Ø70:-8/+8 Ø65:-10/+10 cyl 4	S	6-7 dg
992	**Brilliant Sol RX 1,6** (85% Brun/Grå/G15)	1,60		**1370**		Ø75:-10/+4 Ø70:-10/+6 Ø65:-10/+8 cyl 4	S	6-7 dg
260/261/241	**Brilliant Polarisert 1,5** (85% Brun/Grå/G15)	1,50		**1270**		Ø74:-4/+4 cyl 2 Ø70, Ø65 & Ø60:-8/+6 cyl 4	S	5-6 dg
273/274/275	**Brilliant Polarisert 1,6** (85% Brun/Grå/G15)	1,60		**1520**		Ø80:-8/+8 Ø75:-9/+8 Ø70:-10/+8 Ø65:-11/+8 cyl 4	S	5-6 dg

Progressive:

Kode	Glasstype		Egenskaper	SA/Back	UBH	Leveringsområde	Lev.	Lev. tid
601	**Performance Sol 1,5** (85% Brun/Grå/G15) *	1,50		**1320**	**1020**	Ø75/80:-3/+4 Ø70/75:-8/+5 Ø65/70:-8/+6 cyl 4	S	6-7 dg
602	**Premier Free Sol 1,5** (85% Brun/Grå/G15)*	1,50		**2180**		Ø75/80:-3/+4 Ø70/75:-8/+5 Ø65/70 og 60/65:-8/+6 cyl 4	S	6-7 dg
603	**Premier Free Sol 1,6** (85% Brun/Grå/G15)*	1,60		**2430**		Ø75/80:-9/+4 Ø70/75 og Ø65/70:-10/+4 60/65:-10/+6 cyl 4	S	6-7 dg
696/697/607	**Premier Free Polarisert 1,5** (85% Brun/Grå/G15)*	1,50		**2330**		Ø70/75, Ø65/70 & Ø60/65:-4/+6 cyl 4	S	5-6 dg
633/634/614	**Premier Free Polarisert 1,6** (85% Brun/Grå/G15)*	1,60		**2580**		Ø75/80-8/+7 Ø70/75-9/+8 Ø65/70-10/+8 Ø60/65-10/+8 cyl 4	S	5-6 dg
638/639/613	**Supreme Indiv. Polarisert 1,5** (85% Brun/Grå/G15)*	1,50		**3180**		Ø70/75:-4/+5 cyl 3 Ø65/70 & 60/65:-4/+6 cyl 4	S	5-6 dg
641/642/606	**Supreme Indiv. Polarisert 1,6** (85% Brun/Grå/G15)*	1,60		**3430**		Ø75/80-8/+7 Ø70/75-9/+8 Ø65/70-10/+8 Ø60/65-10/+8 cyl 4	S	5-6 dg

* Høyde: 18 mm Add: 0,75 - 3,50

Solglass kode 991, 992, 601, 602 og 603: Husk å velg farge merket INKLUDERT ved glassbestilling i Heads.
NB! Polariserte glass egner seg ikke i nylorinnfatninger. Glassene vil da kunne sprekke.

Økonomiglass:

Bedriftsavtaler: Plast - Lese/Kontor/Data

Kode	Glasstype		Egenskaper		HS(=SA)	Variabel	Leveringsområde	Lev	Lev. tid
WNA / WNB	**Office3 080/150 1.5** (Kun bedriftsavtaler)	1.50			**930**	0,8/1,5	HHS: Ø65-4/+8, Ø70-4/+6, Ø75-/+4, cyl +4	R	5-6 dg
WEOZ HS	**B2B Plast Enst. HS** (Kun bedriftsavtaler)	1,50			**400**		Ø60:+0,25/+6 Ø65:+0,25/+6 Ø70:-6/+4 cyl 3	R	2-3 dg

Bestilles med nærstyrke. Progressivt høydemål. Min høyde 20 mm

Økonomi: Plast - Progressive ☆

Basis

Kode	Glasstype		Egenskaper		SC	Leveringsområde	Lev	Lev. tid
618	**Performance Free 1.5**	1.50			**1270**	Ø75/80:-3/+4 Ø70/75:-8/+5 Ø65/70:-8/+6 cyl 4	S	5-6 dg
619	**Performance Free 1.6**	1.60			**1520**	Ø75/80:-9/+4 Ø70/75:-10/+4 Ø65/70:-10/+6 cyl 4	S	5-6 dg
498	**Performance Free Short 1.5**	1.50			**1270**	Ø75/80:-3/+4 Ø70/75:-8/+5 Ø65/70:-8/+6 cyl 4	S	5-6 dg
499	**Performance Free Short 1.6**	1.60			**1520**	Ø75/80:-9/+4 Ø70/75:-10/+4 Ø65/70:-10/+6 cyl 4	S	5-6 dg

Høyde Normal: min 18 Short: min Add : 0,75 - 3,50

Økonomi: Plast - Bifokale

Kode	Glasstype		Egenskaper	SCXUV	SC	Add	Leveringsområde	Lev	Lev. tid
GV_SC8150	**Bifo C28 1.50**	1.50		**2035**	**1645**	1,00 - 3,0	+6/-10, cyl 4	H	6-8 dg
GV_SC8150PC	**Bifo C28 1.50 Trans VII Brun**	1.50		**2385**	**1995**	1,00 - 3,5	+5,5/-8 cyl 4	H	6-8 dg
GV_SC8160UV	**Bifo C28 1.6**	1.60		**2285**	**1895**	0,75 - 3,5	+6/-11 cyl 4	H	6-8 dg

Økonomi: Plast - Enstyrke ☆

Sfærisk

Kode	Glasstype		Egenskaper		SC	Leveringsområde	Lev.	Lev. tid
114	**Brilliant LA 1.5 SC**	1.50			**780**	Ø70:-6/+6 Ø65:+6 cyl 2	S	2-3 dg
111	**Brilliant LA 1.6 SC**	1.60			**1030**	Ø75:-6 Ø65:+6 cyl 2	S	2-3 dg
251	**Brilliant RX 1,5**	1.50			**1080**	Ø80:-4/+4 Ø75:-7/+6 Ø70:-8/+8 Ø65:-10/+10 cyl 4	S	5-6 dg
252	**Brilliant RX 1,6**	1.60			**1330**	Ø75:-10/+4 Ø70:-10/+6 Ø65:-10/+8 cyl 4	S	5-6 dg

Økonomi: Plast - Lese/Kontor/Data ☆

Kode	Glasstype		Egenskaper		HT(=SC)	Variabel	Leveringsområde	Lev	Lev. tid
WNA / WNB	**Office3 080/150 1.5**	1.50			**1270**	0,8/1,5	HHS: Ø65-4/+8, Ø70-4/+6, Ø75-/+4, cyl +4	R	5-6 dg

Bestilles med nærstyrke. Progressivt høydemål. Min høyde 20 mm

Komplett pris (Basic): ☆

Kode	Glasstype	Pris inkl. innf. og rabatt	Rabatt i Heads	Add	Leveringsområde	Lev	Lev. tid
GV_SHL150S/Ubh	**Brilliant Basic LA 1,5 Ubh**	**695**	1200		HHS: Ø70:-6/+4, Ø65:-6/+6 Ø60:0/+8 cyl-2	H	6-8 dg
GV_SHL150S/SC	**Brilliant Basic LA 1,5 SC**	**1295**	1420		HHS: Ø70:-6/+4, Ø65:-6/+6 Ø60:0/+8 cyl-2	H	6-8 dg
GV_SMP150/Ubh	**Performance Basic 1,5 Ubh**	**1695**	1180	0,75 - 3,5	HHS: -10/+6 cyl -6	H	6-8 dg
GV_SMP150/SC	**Performance Basic 1,5 SC**	**2295**	1400	0,75 - 3,5	HHS: -10/+6 cyl -6	H	6-8 dg

Rabatt forutsetter valg av innfatning til 695,-. Velger dere å benytte innfatning til annen pris, justeres rabatten deretter.

HHS = Høyeste HovedSnitt

= inngår i glasspakkene

Symbolforklaring Egenskaper

	Ekstra tynne glass		Fargeskiftende
	Egnet til garnityr		Solglass
	Ikke egnet for bilkjøring		Polariserte solglass

LIVSSTILS- & ARBEIDSGLASS

Vår moderne hverdag hvor alle bruker smarttelefoner, nettbrett og skjermer øker behovet for godt nærsyn samt rask og behalgelig veksling mellom ulike avstander. Enkle enstyrkebriller blir ofte utilstrekkelig og man bør tilby bedre og mer avanserte produkter:

Nærfokuserte livsstils- og abeidsglass

Nærglass med litt redusert (-) / økt (+) oppover i glasset. Kan tilpasses ulike styrker og behov. Hovedmålgruppen er presbyope (45-100 år)
Ideelt for de som ønsker en nærbrille (lesing, skjerm, innebrille) med mer dybde og fleksibilitet enn en ren enstyrkebrille

Individuell design ★★★★★

Progressiv sentrering

Kode	Glasstype	Indeks	RX	Egenskaper	BU	SU		Leveringsområde	Lev.	Lev. tid
IOBK / IOAK / IOCK	**Impression Ergo 2 1,6 BOK/PC/ROM**	1,60	RX		2655	2605		RX: -10/+8 cyl 6	R	4-6 dg
IOBH / IOAH / IOCH	**Impression Ergo 2 1,67 BOK/PC/ROM**	1,67	RX		2830	2780		RX: -10/+8 cyl 6	R	4-6 dg

Bestilles og monteres som progr. Styrkevariabel tilpasses hver enkelt addisjon Høyde: Impr Ergo: min 16mm

Styrkeoptimert design ★★★★

Progressiv sentrering

Kode	Glasstype	Indeks	RX	Egenskaper	SAB/BU	SCX/SU		Leveringsområde	Lev.	Lev. tid
GV_SIDWV…150	**Indoor Near/Screen/Room 1,5**	1,50	RX		1920	1820		HHS: -8/+5 cyl -6	H	7-8 dg
GV_SIDWV…160UV	**Indoor Near/Screen/Room 1,6**	1,60	RX		2170	2070		HHS: -11/+7 cyl -6	H	7-8 dg
GV_SIDWV…167UV	**Indoor Near/Screen/Room 1,67**	1,67	RX		2345	2245		HHS: -12/+7 cyl -6	H	7-8 dg
MOBP/ MOAP/ MOCP	**Multigr. Ergo 2 1,5 BOK/PC/ROM**	1,50	RX		1920	1870		RX: -10/+8 cyl 5	R	4-6 dg
MOBK/ MOAK/ MOCK	**Multigr. Ergo 2 1,6 BOK/PC/ROM**	1,60	RX		2170	2120		RX: -10/+8 cyl 6	R	4-6 dg
MOBH/ MOAH/ MOCH	**Multigr. Ergo 2 1,67 BOK/PC/ROM**	1,67	RX		2345	2295		RX: -10/+8 cyl 6	R	4-6 dg

Bestilles og monteres som progr. Styrkevariabel tilpasses automatisk hver enkelt addisjon Høyde: Mgr. Ergo Bok: min 16mm Mgr. Ergo PC&Rom: min 20mm Indoor: min 17mm ned, 12 opp

Avstandsfokuserte livsstilsglass

Avstandsglass med litt redusert (-) / økt (+) nedover i glasset. Ofte kalt vertikalasfæriske glass eller glass med fast nærtillegg. 2 hovedmålgrupper:
1. Alle ikke-presbyope (ca. 10-40 år): Øynene slapper av ved nærarbeide - mindre spenninger og hodepine og mer utholdenhet
2. Tidlig presbyope+ (ca 40-55): Litt avhengig av add vil man se skarpere og bedre utholdenhet på nær og mellomavst., og dermed være mindre avhengig av en nærbrille.
Bruk primært 0.5 varianten til alle ikke-presbyope og 0.8/0.9 til tidlig presbyope.

Styrkeoptimert design ★★★★

Asfærisk sentrering

Kode	Glasstype	Indeks	RX	Egenskaper	BU	SU		Leveringsområde	Lev.	Lev. tid
M2PK / M2BK	**Multigressiv Mono Plus 2 P0.5/0.8 1,6**	1,60	RX		2170	2120		RX: Ø75: +/-6, Ø70: -10/+8 Ø65: +/-10 Cyl: 6	R	4-6 dg
M2PKB2 / M2BKB2	**Multigr. MP 2 CM IQ P0.5/0.8 1,6 Brun**	1,60	RX			2470			R	4-6 dg
M2PKY2 / M2BKY2	**Multigr. MP 2 CM IQ P0.5/0.8 1,6 Grå**	1,60	RX			2470			R	4-6 dg
M2PH / M2BH	**Multigressiv Mono Plus 2 P0.5/0.8 1,67**	1,67	RX		2345	2295		RX: Ø75: +/-6, Ø70: -12/+8 Ø65: +/-12 Cyl: 6	R	4-6 dg
M2PHB2 / M2BHB2	**Multigr. MP 2 CM IQ P0.5/0.8 1,67 Brun**	1,67	RX			2645			R	4-6 dg
M2PHY2 / M2BHY2	**Multigr. MP 2 CM IQ P0.5/0.8 1,67 Grå**	1,67	RX			2645			R	4-6 dg

Bestilles med avstandsstyrke og monokulær PD. Asfærisk sentrering. Høyde min. 14 mm

Styrkeoptimert design ★★★

Progressiv sentrering

Kode	Glasstype	Indeks	RX	Egenskaper	SAB	SCXUV	SC	Leveringsområde	Lev.	Lev. tid
GV_SPP160…TF	**Brilliant2 Relax FF 0.5/0.9 1,6**	1,60	RX		1820	1770	1480	HHS: Ø75: -10/+6 cyl 6	H	6-8 dg
GV_SPP160ATF_SS…	**Brilliant2 Relax FF 0.5/0.9 1,6 SS Br/Grå**	1,60	RX		2170	2120		HHS: Ø75: -10/+6 cyl 6	H	7-9 dg
GV_SPP167…TF	**Brilliant2 Relax FF 0.5/0.9 1,67**	1,67	RX		1995	1945		HHS: Ø70: -10/+6 cyl 6	H	6-8 dg
GV_SPP167ATF_SS…	**Brilliant2 Relax FF 0.5/0.9 1,67 SS Br/Grå**	1,67	RX		2345	2295		HHS: Ø75: -13/+6 Ø70: -10/+6 cyl 6	H	7-9 dg

Bestilles med avstandsstyrke monokulær avst-PD. Progressiv sentrering (Anbef 1 mm under pupillesenter). Høyde min. 14 mm

PRISOPPBYGNING

Pristillegg på 1,5 indeks ubehandlede glass

				Tillegg pr. glass
Belegg	BEST med BLÅFILTER:	Som BEST, men filterer i tillegg sjenerende blått lys	BU, SAB	+ 850
	BEST:	Som GODT, men bedre herding og i tillegg bakflate UV	SU, SCXUV	+ 800
	GODT:	Som BASIS, men bedre antistatisk og hydrofob effekt	PU, SCX	+ 750
	BASIS:	Herding, antirefleks, antismuss (antistatisk, hydrofob)	EU, SC	+ 410
	Annet:		SA/Back	+ 300
Indeks	1,74	Tynnest og lettest og UV-cut	1,67 --> 1,74	+ 175
	1,67	Tynnere, lettere, bruddsikre og UV-cut	1,6 --> 1,67	+ 175
	1,6	Tynne, lette, bruddsikre og UV-cut	1,5 --> 1,6	+ 250
Farge	FARGESKIFTENDE	Lyse inne - mørke ute		+ 350
	FARGE	Helfarge og gradert farge		+ 150
	KONTRAST FARGE	Farge som fremhever kontraster (kun Rod)		+ 200
	POLARISERT FARGE (inkl farge)	Reduserer reflekser fra vann og vei.		+ 300
Div	LA -> RX – Skreddersøm inkl. alle RX glass			300
	Prisme (kun RX)			inkl ≤ 5,0

HHS = Høyeste HovedSnitt

= inngår i glasspakkene

Veiledende priser Specsavers

Betegnelser

UCL (UltraClear)	overflatebehandling med antirefleks og ripebeskyttelse
UCSC (UltraClearSuperClean)	overflatebehandling med antirefleks, ripebeskyttelse og antismuss

*Alle priser er for to glass brilletilpasning er bestandig inkludert i prisen. Det skilles ut med kr 295,- på kvittering da dette er mva fritt.
*Da det er et stort antall flerstyrke glasstyper er prisene oppgitt fra rimeligste til dyreste produkt.
*For enstyrkeglass er pris på forskjellige indexer definert. De fleste under 40 har behov for enstyrke, ikke progressive, glass.
*De rimeligste produktene inkluderer ikke overflatebehandling, men de fleste dyrere gjør det. Dvs at det ikke
Vil tilkomme noen ekstrakostnader på de høyeste prisene.
*Der pris er spesifisert med overflatebehandling betyr det at produktet ikke kan leveres uten.

Prisene er inkl. mva

Produkt/pris	**fra**	**til**
Innfatning	kr 195	kr 1 995
Glass		
Enstyrke 1,5 u/behandling	kr 0	
Enstyrke 1,6 inkl UCL	kr 1 000	
Enstyrke 1,6 inkl UCSC	kr 1 200	
Enstyrke 1,67 inkl UCSC	kr 1 800	
Enstyrke 1,74 inkl. UCSC	kr 2 400	
Bifokale	kr 700	kr 1 900
Progressive	kr 500	kr 6 400
Dataglass	kr 0	kr 3 300
Tillegg for overflatebehandling		
Farge med UV filter	kr 500	
Fargeskiftene	kr 700	
Drivewear (spesialglass for bilkjøring)	kr 500	
UCL	kr 500	
UCSC	kr 700	

GLASSBOK

Sist oppdatert: 25. november 2016

GENERELLE TILLEGG OG INFO.

Egenskaper

- Tynne glass
- Godt egnet til garnityr
- Fargeskiftende
- Polariserte
- Solglass
- Ikke egnet for bilkjøring

Prisoppbygning

Fra inkludert grunnprodukt (Enstyrke index 1,5 ubehandlet) koster tillegg følgende for alle våre produkter. Med forbehold om at kombinasjonen eksisterer:

Beskrivelse	Kode	extra pr. glasspar
Antirefleksbelegg	AR	450
Herde- og antirefleksbelegg	SAH	700
Herding på forflate og SAH bakflate (kun til enkelte solglass)	SAHB	700
Herde-, antirefleksbelegg og smussavstøtende	SAQ	1 100
Antirefleksbelegg, smussavstøtende og superherding	SAX	1 600
Antirefleksbelegg, smussavstøtende, superherding og UV bakflate	SDU	1 600
Som SDU, men gir mindre blending av møtende trafikk (Kun på Drive)	SCD	1 600
Antirefleksbelegg, smussavstøtende, superherding og BlueCut	SAB	1 700
Silver Moon (Halvspeil, kun Rodenstock glass- Fargegr.1)	SM	900
Tynne og lette glass	1,6	900
Ekstra tynne og lette glass	1,67	1 500
Super tynne og lette glass	1,74	1 900
Asfærisk design for bedre optisk avbildning og tynnere glass. (Gjelder ikke progressive glass)	AS	0

Fargetillegg:

Helfarge		250
Gradert farge (se fargegrupper for tilgj. farger)		450
Filterfarger (Lamda, L…, fra Rodenstock)		400
Fargeskiftende glass (Transition /ColorMatic/SunShift)	TR / CM /SS	700
Polariserte fargeglass		800

Andre tillegg:

Skreddersøm	inkl alle flerstyrke og RX enstyrke
Brilletilpasning (70000003) (Justering av innfatningen ut brillens levetid. Belastes kun ny innf. Unntak 199,- og br.#2)	300 per innf.
Grunnpris glass: (1 glass: 30000901 / 2 glass 30000902) (når kunden benytter egen innfatning)	500 pr par
Mattglass Legg til varen 31000101 på summary og skriv "mattglass" i meldingsfeltet.	600 pr glass
Balanseglass flerstyrke - 50% på ubehandlet glass (dvs. full pris på evt belegg, farge etc.) - Bruk rabattfunksjon (Balanseglassfunksjonen fungerer ikke)	50 %

Sist oppdatert: 22.12.2017

KOMPLETT ENSTYRKE LISTE

Velg alltid først glasspakker. Benytt øvrig sortiment kun hvis glasspakkene ikke tilfredsstiller kundens behov.
Alle glasspriser forutsetter kjøp av komplett brille. Ved bruk av egen innf. tilkommer "Grunnpris glass" kr 250,- pr glass

	Produkt	Index	Egenskaper	SAB	SAX	SAQ	SAH	Ubh		Leveringsområde (maks/min hovedsnitt, maks cyl)	Farge gr.	Lev.tid
Sfærisk	Polaris2 LA 1,5 SAQ	1,50				550			H	LA: +8/-8, Cyl 2 (4 enkelte diametre)	-	5-6 dg
	Polaris2 LA 1,5 SAH	1,50					350		H	LA: +8/-8, Cyl 2 (4 enkelte diametre)	-	5-6 dg
	Polaris2 LA 1,5 Ubh	1,50						inkl	H	LA: +8/-8, Cyl 2 (4 enkelte diametre)	-	5-6 dg
	Polaris2 LA 1,5 SS Br/Grå SAQ	1,50				900			H	LA: +4/-6, Cyl 2	-	5-6 dg
	Polaris2 RX 1,5	1,50				550		inkl	H	RX: +10/-13, cyl 6	4	7-8 dg
	Polaris2 RX 1,5 SS Br/Grå	1,50				900			H	RX: +8/-13 cyl 6	-	8-9 dg
	Polaris2 LA 1,6 SAX	1,60			1 250				H	LA: +6/-8, Cyl 2 (3 enkelte diametre)	-	5-6 dg
	Polaris2 LA 1,6 SAQ	1,60				1 000			H	LA: +6/-12, Cyl 2 (4 enkelte diametre)	-	5-6 dg
	Polaris2 LA 1,6 SAH	1,60					800		H	LA: +6/-12, Cyl 2 (4 enkelte diametre)	-	5-6 dg
	Polaris2 LA 1,6 SS Br/Grå SAX	1,60			1 600				H	LA: +6/-8, Cyl 2 (3 enkelte diametre)	-	8-9 dg
	Polaris2 RX 1,6	1,60		1 300	1 250	1 000 3)	800		H	RX: +8/-13 cyl 6	4	7-8 dg
	Polaris2 RX 1,6 SS Br/Grå	1,60		1 650	1 600	1 350 3)	1 150		H	RX: +8/-13 cyl 6	-	8-9 dg
	Polaris2 LA 1,67 SAQ	1,67				1 300			H	LA: +6/-7, Cyl 2 (3 enkelte diametre)	-	5-6 dg
	Polaris2 LA AS 1,67 SAX	1,67			1 550				H	LA: +6/10 Cyl 2 (3 enkelte diametre)	-	5-6 dg
Asfærisk	Polaris2 LA AS 1,6 SAX	1,60			1 250				H	LA: +6/-7,5 cyl 2 (3 fra -6,0 til +2,0)	-	5-6 dg
	Polaris2 RX AS 1,6	1,60		1 300	1 250	1 000	800		H	RX: +8/-10, cyl 6	4	7-8 dg
	Polaris2 RX AS 1,6 SS Br/Grå	1,60		1 650	1 600	1 350	1 150		H	RX: +8/-10, cyl 6		
	Polaris2 RX AS 1,67	1,67		1 600	1 550	1 300 3)	1 100		H	RX: +10/-15, cyl 5	4	7-8 dg
	Polaris2 RX AS 1,67 SS Br/Grå	1,67		1 950	1 900	1 650 3)	1 450		H	RX: +10/-15, cyl 5	-	8-9 dg
	Polaris2 LA AS 1,74 SAQ	1,74				1 500			H	LA: 0/-10, cyl 2	-	5-6 dg
	Polaris2 RX AS 1,74	1,74		1 800	1 750				H	RX: +10/-15, cyl 5	4	8-9 dg
	Polaris2 RX DAS 1,67	1,67		2 000	1 950				H	RX: +10/-15, cyl 4	4	7-8 dg
	Polaris2 RX DAS 1,67 SS Br/Grå	1,67		2 350	2 300				H	RX: +10/-15, cyl 4	-	8-9 dg
	Polaris2 RX DAS 1,74	1,74		2 200	2 150	1 900			H	RX: +12/-18, cyl 4	4	7-8 dg
Utvidet enst.	Polaris2 Relax 0.5/0.9 1,5	1,50				1 000			H	RX: +6/-10, cyl 4	4	7-8 dg
	Polaris2 Relax 0.5/0.9 1,5 SS Br/Grå	1,50				1 350			H	RX: +6/-10, cyl 4	-	8-9 dg
	Polaris2 Relax 0.5/0.9 1,6	1,60		1 750	1 700				H	RX: +6/-10, cyl 4	4	7-8 dg
	Polaris2 Relax 0.5/0.9 1,6 SS Br/Grå	1,60		2 100	2 050				H	RX: +6/-10, cyl 4	-	8-9 dg
	Polaris2 Relax 0.5/0.9 1,67	1,67		2 050	2 000				H	RX: +6/-13, cyl 4	4	7-8 dg
	Polaris2 Relax 0.5/0.9 1,67 SS Br/Grå	1,67		2 400	2 350				H	RX: +6/-13, cyl 4	-	8-9 dg
						SA	XA	Ubh				
Mineral	Polaris Mineral RX 1,6	1,60				1 050	725	500	R	Ø70:+8/-8 Ø65:+8/-8 Ø60:+8/-8 cyl 4	2	5-6 dg
	Perfalux RX CM 1,6 brun	1,60				1 400		850	R	Ø75:+4/-6 Ø70:+6/-6 Ø65:+8/-8 Ø60:+8/Plan cyl 6	-	1-5 dg
	Rodalent RX 1,8	1,80				1 600			R	Ø70:-4,25/-13 Ø65:-13,25/-16 Ø60:-16,25/-18 cyl 4	1	3-6 dg
	SPESIAL:			**SAB**	**SAX**	**SAQ**	**SAH**	**Ubh**				
Sfærisk og asfærisk enstyrke	Perfalit RX 1,6	1,60			1 250				R	Ø75:-6/+4 Ø70:-10/+8 Ø65:-10/+10 Ø60:0/+10 cyl 6	1	3-6 dg
	Perfalit RX 1,6 IQ CM Br/GR	1,60			1 600				R	Ø75:-6/+4 Ø70:-10/+8 Ø65:-10/+10 Ø60:0/+10 cyl 6		3-6 dg
	Cosmolit RX AS Optimal 1,5	1,50			800		350		R	Ø75:0/+6 Ø70:0/+8 66:0/+10 62:0/+12 cyl 4 1)	1	2-5 dg
	Cosmolit RX AS 1,67	1,67			1 550				R	Ø75:-7/+6 Ø70:-12/+8 65:-12/+12 cyl 4 2) 4)	1	3-6 dg
	Cosmolit RX AS 1,67 IQ CM Br/GR	1,67			1 900				R		1	3-6 dg
	Asphor RX AS 1,74	1,74				1 500			S	Ø80:+1/0 Ø75:+2/0 Ø70:+6/0 Ø65:+10/0 Ø60: +10/0 Cyl 4	-	7 dg
	Impression 2 Mono 1,6	1,60			1 950				R	Ø75:-6/+6 Ø70:-10/+8 65:-10/+10 cyl 4	1	4-7 dg
	Impression 2 Mono 1,67	1,67			2 250				R	Ø75:-6/+6 Ø70:-12/+8 65:-12/+12 cyl 6	1	4-7 dg
	Impr. 2 Mono 1,67 CM IQ BR/Grå	1,67			2 600				R	Ø75:-6/+6 Ø70:-12/+8 65:-12/+12 cyl 6	-	4-7 dg
	Polaris2 RX 1,5 Curved	1,50			1 200				H	RX: +4/-4, cyl 4	4	7-8 dg
	Polaris2 RX 1,5 Curved SS Br/Grå	1,50			1 550				H	RX: +4/-4, cyl 4	-	8-9 dg
	Polaris2 RX 1,6 Curved	1,60		1 700	1 650				H	RX: +6/-4, cyl 4	4	7-8 dg
	Polaris2 RX 1,6 Curved SS Br/Grå	1,60		2 050	2 000				H	RX: +6/-4, cyl 4	-	8-9 dg

Alle priser er pr glass.
LA= Lagerglass. Tillegg ikke mulig
Velg alltid lagerglass hvis det tilfredsstiller kundens behov

1) Kun ½ dioptrier fra -10
2) Med skreddersøm kan fås ned til diam 50, enkelte ganger ned mot diam 45
3) Dette glasset kommer med SAQ2 - litt glattere, mer antistatisk og litt mindre restrefleks enn SAQ
4) Rod garanterer cyl 4 (snart 5), men cyl kan ofte strekkes litt avhengig av sfærisk styrke og diameterbehov. Sjekk med Rod hva som er mulig, bestill med cyl 4 og skriv i kommentarfelt den cyl du vil bestille

Inngår i Platinapakke
Inngår i Gullpakke
Inngår i Sølvpakke
Inngår i Bronsjepakke

Prismer:
Hoya: Enst 1,5: 3 dioptrier, Øvrig: 5 dioptrier
Rodenstock: egne merkevarer maks 4 dioptrier, Rod.merkevarer maks 6 dioptrier

Leverandørnummer:
R Rodenstock - 20112
S Sentralslip - 20117
H Hoya - 21888

Sist oppdatert: 03.01.2018

KOMPLETT PROGRESSIV LISTE

Velg alltid først glasspakker. Benytt øvrig sortiment kun hvis glasspakkene ikke tilfredsstiller kundens behov.
Alle glasspriser forutsetter kjøp av komplett brille. Ved bruk av egen innf. tilkommer "Grunnpris glass" kr 250,- pr glass

	Navn	Indeks	Egenskap	SAB	SDU/SCD	SAX	SAQ	SAH	UBH	Min. Høyde	Lev	Leveringsområde (maks/min hovedsnitt, maks cyl)	Farge-gruppe	Lev.tid
Individuelle	VariView Individual 1,5	1,50		3 050	3 000					auto (16-22)	R	Ø75/80:-4/+4 Ø70/75 -8/+6 65/70 0/+8 cyl 4	2	4-7 dg
	VariView Individual CM IQ 1,54 Grå	1,54			3 350					auto (16-22)	R	Ø75/80:-4/+4 Ø70/75 -8/+6 65/70 0/+8 cyl 4	-	4-7 dg
	VariView Individual CM IQ 1,54 Br	1,54			3 350					auto (16-22)	R	Ø75/80:-4/+4 Ø70/75 -8/+6 65/70 0/+8 cyl 4	-	4-7 dg
	VariView Individual 1,6	1,60		3 500	3 450					auto (16-22)	R	Ø75/80:-4/+4 Ø70/75 -10/+6 65/70 0/+8 cyl 4	2	4-7 dg
	VariView Individual CM IQ 1,6 Grå	1,60			3 800					auto (16-22)	R	Ø75/80:-4/+4 Ø70/75 -10/+6 65/70 0/+8 cyl 4	-	4-7 dg
	VariView Individual CM IQ 1,6 Brun	1,60			3 800					auto (16-22)	R	Ø75/80:-4/+4 Ø70/75 -10/+6 65/70 0/+8 cyl 4	-	4-7 dg
	VariView Individual 1,67	1,67		3 800	3 750					auto (16-22)	R	Ø75/80:-4/+4 Ø70/75 -10/+6 65/70 0/+8 cyl 6	2	4-7 dg
	VariView Individual CM IQ 1,67 Grå	1,67			4 100					auto (16-22)	R	Ø75/80:-4/+4 Ø70/75 -10/+6 65/70 0/+8 cyl 6	-	4-7 dg
	VariView Individual CM IQ 1,67 Brun	1,67			4 100					auto (16-22)	R	Ø75/80:-4/+4 Ø70/75 -10/+6 65/70 0/+8 cyl 6	-	4-7 dg
	VariView Individual 1,74	1,74			3 950					auto (16-22)	R	Ø70/75 -10/+6 65/70 0/+8 cyl 4	-	12-16
Styrkeoptimert	Polaris Free2 1,5 S/H M/XS	1,50					2 400	1)		18/14 mm	H	+6/-8, cyl 6	4	7-8 dg
	Polaris Free2 1,5 S/H M/XS SS Br/Grå	1,50					2 750	1)		18/14 mm	H	+6/-8, cyl 6	-	8-9 dg
	Polaris Free2 1,6 S/H M/XS	1,60					2 850	1)		18/14 mm	H	+8/-10, cyl 6	4	7-8 dg
	Polaris Free2 1,6 S/H M/XS SS Br/Grå	1,60					3 200	1)		18/14 mm	H	+8/-10, cyl 6	-	8-9 dg
	Polaris Free2 1,67 S/H M/XS	1,67					3 150	1)		18/14 mm	H	+8/-12, cyl 6	4	7-8 dg
	Polaris Free2 1,67 S/H M/XS SS Br/Grå	1,67					3 500	1)		18/14 mm	H	+8/-12, cyl 6	-	8-9 dg
	Polaris Free2 1,74 S/H M/XS	1,74					3 350	1)		18/14 mm	H	+8/-13, cyl 6	4	7-8 dg
Styrkeoptimert	Polaris2 Pro III SPT 1,5	1,50					1 950 1)	1 750	1 400	18 mm	H	+6/-10, cyl 6	4	7-8 dg
	Polaris2 Pro III SPT 1,5 SS Br/Grå	1,50					2 300 1)			18 mm	H	+6/-10, cyl 6	-	8-9 dg
	Polaris2 Pro III SPT 1,6	1,60					2 400 1)	2 200		18 mm	H	+8/-13, cyl 6	4	7-8 dg
	Polaris2 Pro III SPT 1,6 SS Br/Grå	1,60					2 750 1)	2 550		18 mm	H	+8/-13, cyl 6	-	8-9 dg
	Polaris2 Pro IIIs SCT 1,5	1,50					1 950 1)	1 750	1 500	14 mm	H	+6/-10, cyl 6	4	7-8 dg
	Polaris2 Pro IIIs SCT 1,5 SS Br/Grå	1,50					2 300 1)			14 mm	H	+6/-10, cyl 6	-	8-9 dg
	Polaris2 Pro IIIs SCT 1,6	1,60					2 400 1)	2 200		14 mm	H	+8/-13, cyl 6	4	7-8 dg
	Polaris2 Pro IIIs SCT 1,6 SS Br/Grå	1,60					2 750 1)	2 550		14 mm	H	+8/-13, cyl 6	-	8-9 dg
Konv.	Polaris Pro II PA2 1,5	1,50					1 500 1)	1 300	950	20 mm	R	+8/-8, cyl 4	2	4-7 dg
	Polaris Pro II PA2 1,5 CM Brun/Grå	1,50					1 850	1 650		20 mm	R	+8/-8, cyl 4	-	4-7 dg
	Polaris Pro II PA2 1,6	1,60					1 950	1 750		20 mm	R	+8/-10, cyl 4	2	4-7 dg
sis	Polaris2 Pro 1 AMP 1,5	1,50					800	600	250	19 mm	H	+6/-10, cyl 6	4	7-8 dg
	Polaris2 Pro 1 AMP 1,6	1,60					1 250	1 050		19 mm	H	+6/-13, cyl 6	4	7-8 dg
							SA	AR	UBH					
linera	Mgr MyView 2 L/M/XS 1,6	1,60					2 850	2 525	2 300	20/18/16 mm	R	Ø70/75:-8/+6 65/70:-10/+8 60/65:plan/+8 cyl 4	1	4-7 dg
	Mgr MyView 2 L/M/XS CM 1,6 Grå	1,60					3 200	2 875	2 650	20/18/16 mm	R	Ø70/75:-8/+6 65/70:-10/+8 60/65:plan/+8 cyl 4	-	4-7 dg
	Mgr MyView 2 L/M/XS CM 1,6 Br	1,60					3 200	2 875	2 650	20/18/16 mm	R	Ø70/75:-8/+6 65/70:-10/+8 60/65:plan/+8 cyl 4	-	4-7 dg

SPESIAL:

	Navn	Indeks	Egenskap	SAB	SDU/SCD	SAX	SAQ	SAH	UBH	Min. Høyde	Lev	Leveringsområde (maks/min hovedsnitt, maks cyl)	Farge-gruppe	Lev.tid
Organisk	Impr. Hyperop/ XS 1,67	1,67				3 700				20/16 mm	R	Ø65/70 +6/+13 cyl 6	1	4-7 dg
	Impr. Myop/ XS 1,67	1,67				3 700				20/16 mm	R	Ø65/70:-12/-4,25 Ø60/65:-16/-4,25 Ø50/55:-17/-4,25 cyl 6	1	4-7 dg
	Mgr MyView 2 L/M/XS 1.6	1,60				2850 2)				20/18/16 mm	R	-10/+8, cyl 2	1	4-7 dg
	Mgr MyView 2 L/M/XS 1.6 CM IQ Brun	1,60				3200 2)				20/18/16 mm	R	-10/+8, cyl 2	-	4-7 dg
	Mgr MyView 2 L/M/XS 1.6 CM IQ Grå	1,60				3200 2)				20/18/16 mm	R	-10/+8, cyl 2	-	4-7 dg
	Mgr MyView 2 L/M/XS 1.67	1,67				3 300				20/18/16 mm	R	-10/+8, cyl 2	1	4-7 dg
	Mgr MyView 2 L/M/XS 1.67 CM IQ Brun	1,67				3 650				20/18/16 mm	R	-10/+8, cyl 2	-	4-7 dg
	Mgr MyView 2 L/M/XS 1.67 CM IQ Grå	1,67				3 650				20/18/16 mm	R	-10/+8, cyl 2	-	4-7 dg
	PureLife 1,67/ XS	1,67				2 400				20/16 mm	R	Ø75/80: -4/+4 Ø70/75:-10/+6 Ø65/70: -10/+8 Cyl-4	1	4-7
							SA	AR	UBH					
	PureLife 1,8	1,80					2 600			20/16 mm	R	Ø65/70:-20/-4,25 cyl 4 Add: 1-3	1	3-6

VariView Indiv. kommer i designvariantene Far, Balance, Near og Drive. Drive kommer med spesialbelegget SCD og er ikke tilgjengelig som fargeskiftende

- Inngår i Bronsjepakke
- Inngår i Sølvpakke
- Inngår i Gullpakke
- Inngår i Platinapakke

1) Dette glasset kommer med SAQ2 - litt glattere, mer antistatisk og litt mindre restrefleks enn SAQ
2) Benyttes til garnityr. SAX til SAQ pris
Forklaring diameterfeltet: 60/65 betyr 60 fysisk og 65 desentrert.

Prismer:
Rodenstock: egne merkevarer maks 5 dioptrier, Rod.merkevarer maks 6 dioptrier.
Hoya: Enst 1,5: 3 dioptrier, Øvrig: 5 dioptrier

Leverandørnummer:
R Rodenstock - 20112
S Sentralslip - 20117
H Hoya - 21888

LIVSSTILS- OG B2BGLASS

Sist oppdatert: 16.04.2018

Nærfokuserte Livsstilsglass

	Navn	Indeks	Egenskap	SAB	SDU	SAQ	SAH	UBH	Min. høyde	Lev	Lev.området		Lev.tid
Hovedsortiment	Indoor Free Near/Screen/Room 1,5 NY!	1,5		1550	1500	1250	1050		16/20/20	R	RX: Ø:6570->7580, Sph:-8/+8, Cyl:-6		6-8 dg
	Indoor Free Near/Screen/Room 1,6 NY!	1,6		2000	1950	1700			16/20/20	R	Ø:6570->7580, Sph:-10/8, Cyl:-6		6-8 dg
	Indoor Free Near/Screen/Room 1,67 NY!	1,67		2300	2250	2000			16/20/20	R	Ø:6570->7580, Sph:-10/8, Cyl:-6		6-8 dg
	Degresjon beregnes automatisk ut fra addisjon og designvariant								NB! Min monteringshøyde NEAR = 16mm, SCREEN / ROOM = 20 mm				
	NearFlex D08/D15 1.5 NYTT NAVN!	1,5		1350	1300	1050	850		20	R	Ø:65->75, Sph:-4/8, Cyl:-4		6-8 dg
	NearFlex D08/D15 1.6 NY!	1,6		1750	1700	1450			20	R	Ø:6570->7580, Sph:-8/8, Cyl:-6		6-8 dg
	Degresjon 0,8 D eller 1,5 D												
	Polaris B2B 2 LA 1,5 SAH 1)	1,5					350			H	LA: +8/-8, Cyl 2 (4 enkelte diametre)		5-6 dg
KO/S	Office B2B D08/D15 1.5 KO/ST 2)	1,5				950	750	400	20	R	Ø:65->75, Sph:-4/8, Cyl:-4		6-8 dg
	Polaris B2B 2 LA 1,5 SAH KO/ST 1) 2)	1,5					300			H	LA: +8/-8, Cyl 2 (4 enkelte diametre)		5-6 dg

Om ikke annet er spesifisert i avtalen er tilpasningsgebyr inkludert ved valg av innfatning inntil kr 300,-

	Navn	Indeks	Egenskap	SAB	SAX	SAQ	SAH	UBH	Min. høyde	Lev	Lev.området		Lev.tid
Garnityr	Multigressive Ergo 2 PC 1,6	1,6			1950		1500		20	R	~~Ø75/80:+4/-4 Ø70/75:+6/-10 Ø65/70:+8/-10 cyl 4~~ Skal lukkes		4-7 dg
	Multigressive Ergo 2 ROM 1,6	1,6			1950		1500		20	R	~~Ø75/80:+4/-4 Ø70/75:+6/-10 Ø65/70:+8/-10 cyl 4~~		4-7 dg

1) Glassene finnes ikke med AR. Bedriftsavtalekunder får derfor SAH til AR pris.

2) KO/ST brukes BARE til Stat og Kommune hvis det er spesifisert i avtalelisten at avtalen gjelder disse glass

Avstandsfokuserte Livsstilsglass

	Navn	Indeks	Egenskap	SAB	SAX	SAQ	SAH	UBH	Min. høyde	Lev	Lev.området		Lev.tid
Hovedsortiment	Polaris2 Relax Free 0.5/0.9 1,5	1,50		kommer	kommer	1 000			14	H	RX: +6/-10, cyl 4	4	7-8 dg
	Polaris2 Relax Free 0.5/0.9 1,5 SS Br/Grå	1,50		kommer	kommer	1 350			14	H	RX: +6/-10, cyl 4	-	8-9 dg
	Polaris2 Relax Free 0.5/0.9 1,6	1,60		1 750	1 700				14	H	RX: +6/-10, cyl 4	4	7-8 dg
	Polaris2 Relax Free 0.5/0.9 1,6 SS Br/Grå	1,60		2 100	2 050				14	H	RX: +6/-10, cyl 4	-	8-9 dg
	Polaris2 Relax Free 0.5/0.9 1,67	1,67		2 050	2 000				14	H	RX: +6/-13, cyl 4	4	7-8 dg
	Polaris2 Relax Free 0.5/0.9 1,67 SS Br/Grå	1,67		2 400	2 350				14	H	RX: +6/-13, cyl 4	-	8-9 dg

Inngår i Platinapakke
Inngår i Gullpakke
Inngår i Sølvpakke
Inngår i Bronsjepakke

Prismer:
R: Mgr. Ergo: max 6 dioptrier
R: I. Free/ NFlex: max 5 dtr

Leverandørnummer:
R Rodenstock - 20112
H Hoya - 20888

NearFlex/Office B2B (Rod):
Progressiv oppmåling. Bestilles med nærstyrke og avstands PD
I Heads: velg "Enstyrke nær/mellom/sterk"
Avh.optikers valg

Indoor Free (Rod):
Progressiv oppmåling. Bestilles med avstandsstyrke, addisjon og avst PD.
Glassets degresjon er avhengig av add.
I Heads: velg "Flerstyrke nær/mellom/sterk"
Avh.optikers valg

Multigressiv Ergo (Rod):
Bestilles med avstandsstyrke, avstands-PD og addisjon. Progressive høydemål
Glassets degresjon er avhengig av add.
I Heads: velg "Flerstyrke Avh.optikers

BIFOKALE

Sist oppdatert: 31. mars 2017

	Navn	Indeks	Egenskap	SAQ	SAH	UBH	Lev	Lev.området	Farge-gruppe	Lev.tid
Org. Bifo.	Polaris Bifo 2 C28 1,5	1,5			800	450	H	**+6/-10, cyl 4, Add 3,5**	**4**	7-8 dg
	Polaris Bifo 2 C28 1,5 Trans Br	1,5			1200		H	**+5,5/-8, cyl 4, Add 3,5**		8-9 dg
	Polaris Bifo 2 C28 1.6	1,6		1450	1250		H	**+6/-11, cyl 4, Add 3,5**	**4**	7-8 dg
	Polaris Bifo CT 28 1.6 Spes	1,6			2750		S	**Ø65/70:** -12/+8 **Cyl** 4 **Add: 1-4** 1) 3)	**-**	?
	Trifolit C28 1,5	1,5		1995	1795	1895	R	**Ø70/76 Ø65/71 Ø60/66** -6/+4 cyl 6 2)	**1**	3-6 dg
	Excelit AS Junior 1,5 (C40)	1,6		1845	1645	1745		**Ø60/64 Ø55/59 Ø50/54 Ø45/49 40/44** 0/+8 Cyl 4 3)	**1**	3-6 dg
				SA	**XA**	**UBH**				
Min. Bifo.	Polaris Bifo C28 Min 1,6	1,6		1450	1200	950	R	**Ø70**:+7/-10 **Ø65**:+8/-10 **Ø60**:+8/-10 cyl 4	**2**	5-6 dg
	Polaris Bifo C28 1,5 CM Brun	1,5		1300	1100	850	R	**Ø70**:+4/-4 **Ø65**:+6/-6 **Ø60**:+6/-6 cyl 4	**-**	5-6 dg

1) Kan ofte bestilles i høyere styrker. Kontakt Sentralslip for mer info. Benytt meldingsfelt i bestillingen
2) Mellomaddisjon er 50% av næraddisjon
3) Bestilles kun i Heads. Kan ikke benytte Opsysweb til å bestille. Innfatning må sendes til Sentraslip for innslip

Prismer:
Sentralslip: Maks 5 dioptrier
Rodenstock: egne merkevarer maks 4 dioptrier, Rod.merkevarer maka 6 dioptrier
Hoya: Maks 5 dioptrier

Leverandørnummer:
R Rodenstock - 20112
S Sentralslip - 20117
H Hoya - 21888

SOLGLASS

Sist oppdatert: 05.02.2018

GLASS FOR SOLBRILLER MED STYRKE

Alle Solaris glass fås kun med farge.
For solbriller med styrke utover utvalg under, vennligst velg glass + farge fra øvrige glassortiment
For Rodenstock solbrillekonsept, se under

Solglass - Enstyrke LA:	Indeks	Egenskap	SAX	SAQ	SAHB	UBH	Høyde	Lev	Lev.området	Farge-gruppe	Lev.tid
Solaris LA 1,5 SAH (85% Brun/Grå/G15)	1,5				475		-	S	Ø75:-5/+4 Ø65:+5 cyl 2	-	2-3 dg
Solaris LA 1,5 Ubh (85% Brun/Grå/G15)	1,5					125	-	S	Ø70:-5 Ø65:+5 cyl 2	-	2-3 dg
Solaris LA 1,6 SAH (85% Brun/Grå/G15)	1,6				925		-	S	Ø75:-6 Ø65:+6 cyl 2	-	2-3 dg
Solglass - Enstyrke RX:											
Solaris RX 1,5 (85% Brun/Grå/G15)	1,5				475	125		S	Ø80:-4/+4 Ø75:-7/+6 Ø70:-8/+8 Ø65:-10/+10 cyl 4	-	6-7 dg
Solaris RX 1,6 (85% Brun/Grå/G15)	1,6				925		-	S	Ø80:-8/+8 Ø75:-9/+8 Ø70:-10/+8 Ø65:-11/+8 cyl 4	-	6-7 dg
Polariserte solglass - Enstyrke:											
Solaris RX 1,5 Polarisert (85% Brun/Grå/G15)	1,5				750		-	S	Ø74:-4/+4 cyl 2 Ø70, Ø65 & Ø60:-8/+6 cyl 4	-	5-6 dg
Perfalit RX 1,5 Polarisert (85% Brun/Grå/Grønn)	1,5				750		-	R	RX: Ø75: -6/+6 Cyl -4,0	-	5-6 dg
Solaris RX 1,6 Polarisert (85% Brun/Grå/G15)	1,6				1200		-	S	Ø80:-8/+8 Ø75:-9/+8 Ø70:-10/+8 Ø65:-11/+8 cyl 4	-	5-6 dg
Solaris RX 1,67 Polarisert (85% Brun/Grå/G15)	1,67				1500			S	Ø80:-7,5/+7 Ø75:-10/+8 Ø70:-11/+8 Ø65:-13/+8 Ø60:-13/+8 cyl 4	-	7-8 dg
Solglass - Progressive:											
Solaris3 Pro 1 1,5 (85% Brun/Grå/G15)	1,5				725	375	18	S	Ø75/80:-3/+4 Ø70/75:-8/+5 Ø65/70:-8/+6 cyl 4	-	6-7 dg
Solaris3 Pro 1 1,6 (85% Brun/Grå/G15)	1,6				1175		18	S	Ø75/80:-9/+4 Ø70/75:-10/+4 Ø65/70:-10/+6 Ø60/65:-10/+6 cyl 4	-	6-7 dg
Solaris Free 1,5 (85% Brun/Grå/G15)	1,5				2325		18	S	Ø75/80:-3/+4 Ø70/75:-8/+5 Ø65/70 og 60/65:-8/+6 cyl 4	-	
Solaris Free 1,6 (85% Brun/Grå/G15)	1,6				2775		18	S	Ø75/80:-9/+4 Ø70/75 og Ø65/70:-10/+4 60/65:-10/+6 cyl 4	-	
Polariserte solglass - Progressive:											
Solaris Free 1,5 Polarisert (85% Brun/Grå/G15)	1,5				2600		18	S	Ø70/75, Ø65/70 & Ø60/65:-4/+6 cyl 4	-	5-6 dg
Solaris Free 1,6 Polarisert (85% Brun/Grå/G15)	1,6				3050		18	S	Ø75/80-8/+7 Ø70/75-9/+8 Ø65/70-10/+8 Ø60/65-12/+8 cyl 4	-	5-6 dg
Solaris Free 1,67 Polarisert (85% Brun/Grå/G15)	1,67				3350		18	S	Ø75/80-9/+7 Ø70/75-10/+7 Ø65/70-11/+9 Ø60/65-12/+9 cyl 4	-	5-6 dg
Solaris Individual 1,5 Polarisert (85% Brun/Grå/G15)	1,5				2850		18	S	Ø75/80-8/+7 Ø70/75-9/+8 Ø65/70-10/+8 Ø60/65-12/+8 cyl 4	-	5-6 dg
Solaris Individual 1,6 Polarisert (85% Brun/Grå/G15)	1,6				3300		18	S	Ø75/80-9/+7 Ø70/75-10/+7 Ø65/70-11/+9 Ø60/65-12/+9 cyl 4	-	5-6 dg
Solaris Individual 1,67 Polarisert (85% Brun/Grå/G15)	1,67				3600		18	S	Ø75/80-9/+7 Ø70/75-10/+7 Ø65/70-11/+9 Ø60/65-12/+9 cyl 4	-	5-6 dg

NB! Alle priser er inkludert helfarge

RODENSTOCK SOLBRILLEKONSEPT

Benytt primært glass fra Sentralslip også til Rodenstock sine solbrilleinnfatninger. Hvis Sentralslipglassene ikke har tilstrekkelig leveringsområde eller tilfredsstillende farge, benyttes glass fra Rodenstock.

Enstyrke:			SAX	SAQ	SAH	UBH		Lev	Lev.området	Farge-gruppe	Lev.tid
1.valg: Passende Sentralslipglass								S			
2.valg: Perfalit RX 1,5 Sol	1,5		925		475	125	-	R	**Ø80:**-4/+4 **Ø74:**-4/+4 **Ø70:**-4/+4 **66:**-4/+4 **62:**-4/+4 cyl 2	1	4-7 dg
3. valg: Perfalit RX Optimal 1,5 + farge	1,5		925		475	125		R	Ø80:-6/+4 Ø74:-8/+8 Ø70:-10/+8 66:-10/+10 62:-12/+12 cyl 6	1	4-7 dg

Progressive:
Alle progressive glass kan benyttes. Ønsket design og kvalitet avgjør fra hvilken leverandør man skal bestille

Inngår i Platinapakke
Inngår i Gullpakke
Inngår i Sølvpakke
Inngår i Bronsjepakke
Inngår i Standardpakken

SAHB = SAH på baksiden, kun herding på framsiden

SPESIALGLASS

Oppdater 13.10.2016

	Produkt	Index	Egenskaper	SAX	SAQ	SAH	AR	P	Ubh		Leveringsområd	Farge gr.	Lev.tid
Organisk	Starlenti 1.5	1,50		1 895			1 420	1 320	1095	R	Se under		3-6 dager
	Perfastar 1.5	1,50		1 800			1 325	1 225	1000	R	Se under		3-6 dager
	Datalit Bifo 1.5	1,50		1 900		1 350		1 325	1100	R	Se under		3-6 dager
	Excelit AS 1,5 (C40)	1,50		1 900			1 425	1 325	1100	R	Se under		3-6 dager
	Perfastar BIFO	1,50		1 950			1 475	1 375	1150	R	Se under		2-3 uker

					SA	A			Ubh		R		
Mineralsk	Lentilux 1.7	1,70			1 850	1 650			1300	R	Se under		2-3 uker
	Excelent 1.5	1,50			4 140	3 940			3590	R	Se under		2-3 uker
	Rodalent 1,9	1,90			2 095					R	-4,25/-20		2-3 uker

Perfastar 1.5

- Lentikulærglass for høy hypermetropi.
- Hyperasfærisk forflate med 44mm optisk sone.
- Ingen ringskotom-effekt i periferien
- Progressiv oppmerking

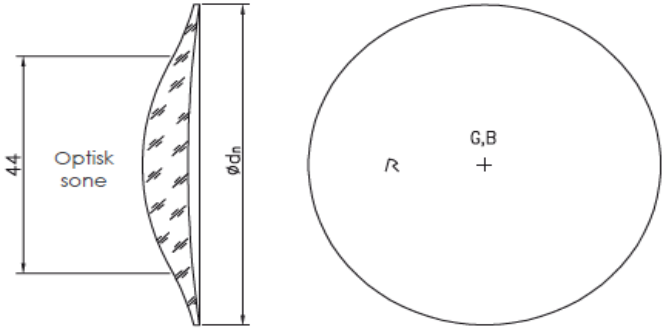

		Lev. tid	PRIS UBH
PISLAS	Perfastar 1.5	3-6	

65,60,55,50 Ø: +8/+22 Cyl 6 Prismer på forespørsel (maks 25 pdpt)

Starlenti 1.5

- Lentikulærglass for høy hypermetropi.
- Sfærisk forflate med 34mm aperture.
- Progressiv oppmerking

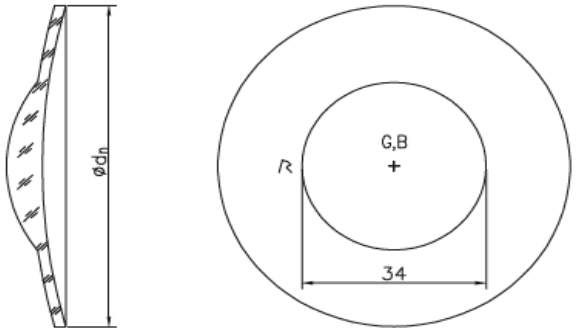

		Lev. tid	PRIS UBH
PISL	Starlenti 1.5	3-6	

65Ø: +6,25/+26 Cyl 6 Prismer på forespørsel (maks 25 pdpt)

Lentilux 1.7

- Asfærisk lentikulærglass for høy myopi, estetisk pent.
- Optisk sone fra 30 til 40mm avhengig av styrken..
- Asfærisk oppmerking og monokulær PD.

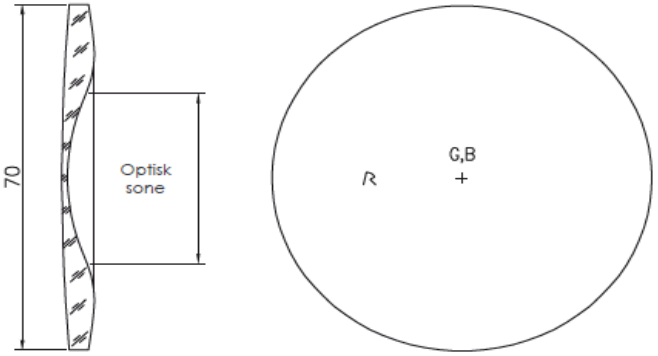

		Lev. tid	PRIS UBH
LU	Lentilux 1.7	2-3 uker	[redacted]

70,65,60,55,50,45,40 Ø: -24/-6 Cyl 4 Prismer på forespørsel (maks 25 pdpt)

Excelit AS 1.5 (C40)

- Bifokale for barn under behandling for akkomodativ strabisme.
- Temporalt desentrert nærsegment
- C-segment, bredde 40mm
- Bifokal oppmerking
- Monteres med avstandssenter i avstands-PD

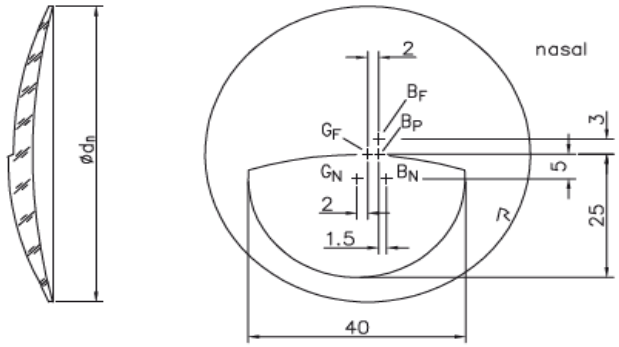

		Lev. tid	PRIS UBH
EL	Excelit AS 1.5 (C40)	3-6 dgr.	[redacted]

60/64, 55/59, 50/54, 45/49, 40/44 Ø: -6/+8 Cyl 6 Add 0.5 til 3 Prismer på forespørsel (maks 25 pdpt)

Datalit Bifo 1.5 (C40)

- Bifokal med stort nærsegment.
- For de som vil ha progressive, men trenger et veldig stort synsfelt på nært.
- C-segment, bredde 40mm
- Bifokal oppmerking

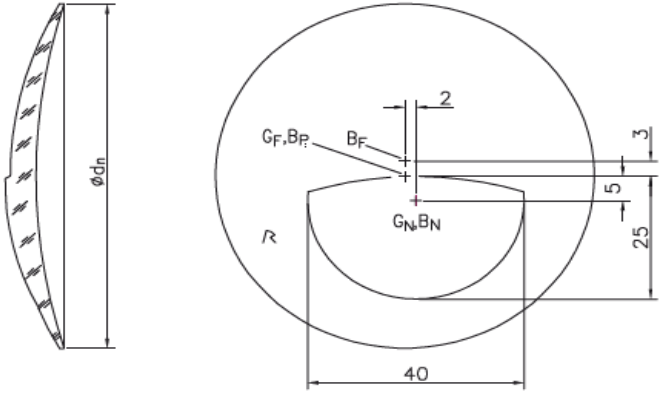

		Lev. tid	PRIS UBH
DABI	Datalit Bifo 1.5 (C40)	3-6 dgr.	

75Ø: -6/+4 **70Ø:** -6/+6 **65,60Ø:** -6/+8 Cyl 6 Add 0,5 til 3 Prismer på forespørsel (maks 25 pdpt)

Perfastar Bifo 1.5

- Bifokalt hyperasfærisk glass
- Rundt nærsegment på 22mm.
- Nærdel kan dreies fra standard
- Ingen ringskotom-effekt i periferien
- Bifokal oppmerking

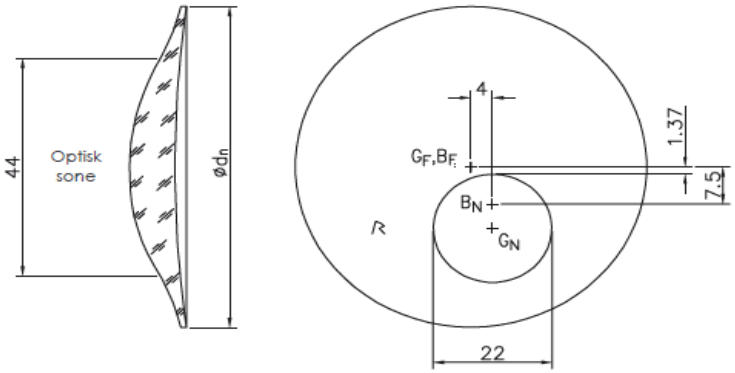

		Lev. tid	PRIS UBH
PISLBO	Perfastar Bifo 1.5	2-3 uker	

65,60,55,50 Ø: +8/+16 Cyl 6 Add 2 til 3, og 3,50 og 4,0 Prismer på forespørsel (maks 25 pdpt)

Excellent 1.5

- Bifokal 50/50 med rett delelinje, som gir et veldig stort lesefelt.
- Minimalt bildesprang
- Segmentene kan bestilles med ulik prismeverdi
- Nærdel kan flyttes
- Trifokalt mulig
- Montering må tilpasses brukers fysiologi og arbeidssituasjon

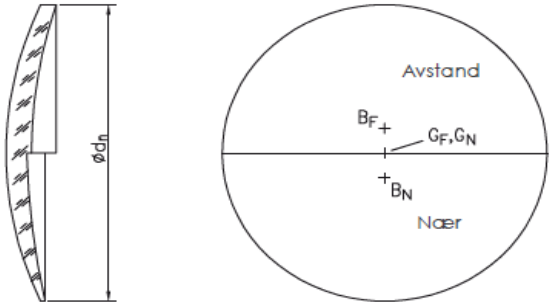

		Lev. tid	PRIS UBH
EX	Excellent 1.5	2-3 uker	

65,60,55 Ø: -10/+6 Cyl 6 Add 0,5 til 7 Prismer på forespørsel (maks 25 pdpt)