DOMO - Baignoire en acrylique

E60223

Collection : DOMO

Couleur* :

00 - Blanc

Principaux atouts :

Caractéristiques techniques

- DIMENSIONS : 135 x 135 x 42,50 cm
- MATÉRIAU : Acrylique
- VOLUME (L) : 230/160
- HAUTEUR DES PIEDS : de 12 à 17,5 cm
- INFORMATIONS COMPLÉMENTAIRES : En angle
- MARCHE-PIEDS : Non fourni
- TABLIER ASSOCIÉ EN OPTION : Oui
- LONGUEUR INTÉRIEURE FOND DE CUVE : 105 cm
- BAIGNOIRE DEUX PLACES : Non
- GARANTIE : 10 ans
- Disponible avec système balnéo
- POIDS : 21,5 kg
- TYPE D'INSTALLATION : En angle
- FORME : Angle
- DIAMÈTRE DE BONDE (CM) : 5,2 cm
- PIEDS : Fournis
- VIDAGE : Non fourni
- PARE-BAIN ASSOCIÉ EN OPTION : Non
- LARGEUR INTÉRIEURE FOND DE CUVE : 60 cm
- EQUIPABLE EN BALNÉO : Oui
- DIMENSIONS FOND DE CUVE : 105 x 60 cm

Bénéfices consommateurs

- CONFORT : Baignoire double dos symétrique
- PRATIQUE : Siège intégré permettant de s'asseoir dans la baignoire

Bénéfices installateurs

- INSTALLATION FACILE : Pieds réglables et existe en version "Easy" avec châssis et tablier pré-monté en usine

Produits requis

- E70174 : Vidage baignoire
- E6D159 : Vidage baignoire

Produits complémentaires

- E6757 : Coussin
- E6187 : Tablier d'angle 135 cm
- E6D121 : Kit support de plage

Dessin technique

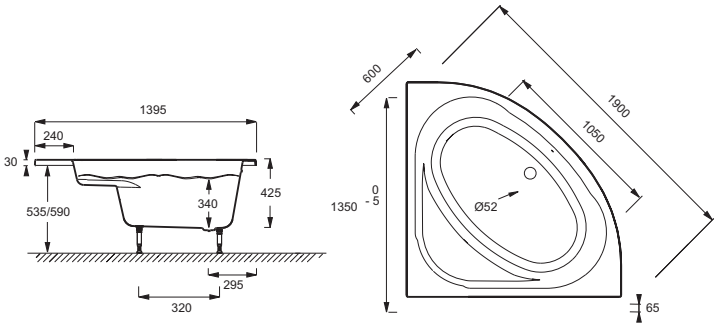

Descriptif CCTP : Baignoire en acrylique. E60223. Collection : DOMO. DIMENSIONS : 135 x 135 x 42,50 cm. POIDS : 21,5 kg. MATÉRIAU : Acrylique. TYPE D'INSTALLATION : En angle. VOLUME (L) : 230/160. FORME : Angle. HAUTEUR DES PIEDS : de 12 à 17,5 cm. DIAMÈTRE DE BONDE (CM) : 5,2 cm. INFORMATIONS COMPLÉMENTAIRES : En angle. PIEDS : Fournis. MARCHE-PIEDS : Non fourni. VIDAGE : Non fourni. TABLIER ASSOCIÉ EN OPTION : Oui. PARE-BAIN ASSOCIÉ EN OPTION : Non. LONGUEUR INTÉRIEURE FOND DE CUVE : 105 cm. LARGEUR INTÉRIEURE FOND DE CUVE : 60 cm. BAIGNOIRE DEUX PLACES : Non. EQUIPABLE EN BALNÉO : Oui. GARANTIE : 10 ans. DIMENSIONS FOND DE CUVE : 105 x 60 cm. Disponible avec système balnéo.