SERRURES 265

SERRURES 265 (réversible)

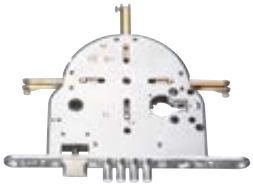

Comprenant :

- 1 coffre de serrure 265
- 1 jeu de plaque de protection
- 1 kit poignée FIX / MOB
- 1 kit de montage + tringles

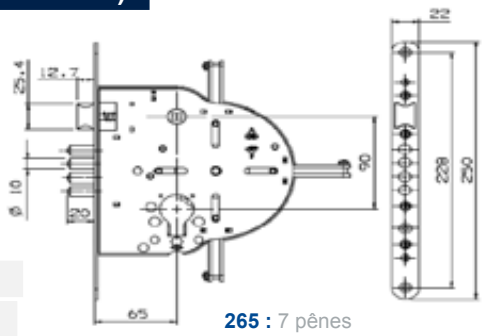

265 : 7 pênes

COFFRE SEUL	
COLOCOSER265MODXX	Coffre de serrure mod.265 (7 pts)