7007 Fermeture à levier porte-cadenas livrée avec crochet 7006.50

Compatible avec crochets 7005.51 / Verrouillage à bille

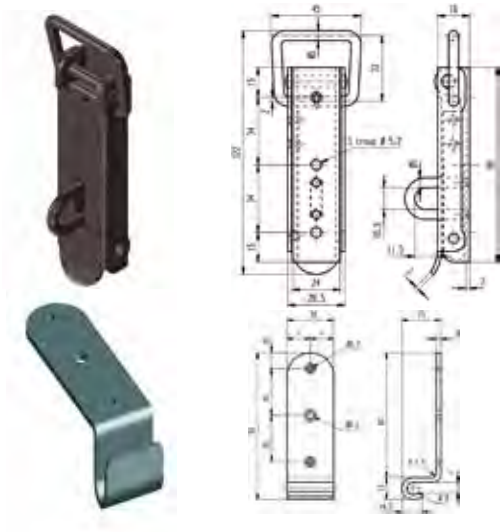

REF.	DÉSIGNATION	FINITION	Kg 100 p.	
270 500	Fermeture à levier + crochet (ref: 272300)	A.Z. percé	24	

Cotes en mm

FERMETURES