"CLASSIC"
Verrous de condamnation

Conforme à la norme EN 13126.19

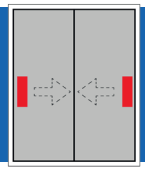

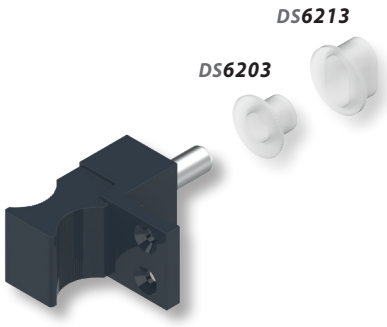

DS6201 — ***Verrou***
Pour petits coulissants et châssis de doublage
*Fourni avec bouchons **DS6203** et **DS6213***
Fixation par vis Ø4 non fournies
HP = 9,5mm.

DS6204 — ***Verrou** dito **DS6201***
HP = 19,5mm.

DS6205 — ***Verrou** dito **DS6201***
HP = 14,5mm.

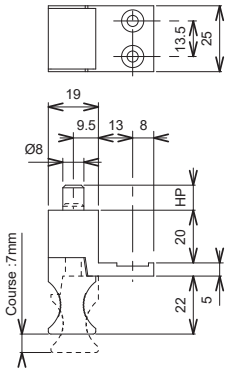

LES INFOS DE L'EXPERT

Blocage de l'axe de condamnation, en position ouverte, par rotation du bouton de manoeuvre à 180°.

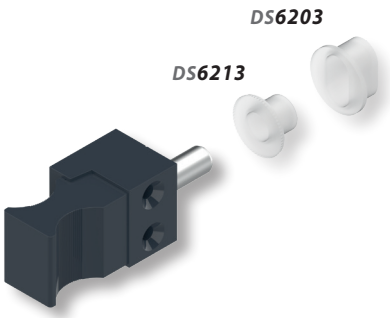

DS6218 — ***Verrou***
Pour petits coulissants et châssis de doublage
*Fourni avec bouchons **DS6203** et **DS6213***
Fixation par vis Ø4 non fournies
HP = 9,5mm.

DS6219 — ***Verrou** dito **DS6218***
HP = 19,5mm.

DS6220 — ***Verrou** dito **DS6218***
HP = 14,5mm.

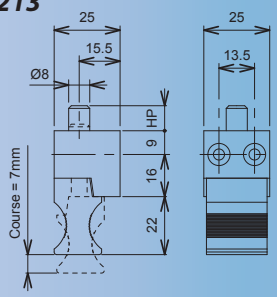

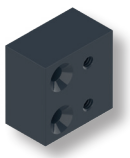

DS6221 — ***Cale***
*pour verrous **DS6218**, **DS6219** et **DS6220**.*
Épaisseur = 15mm.

DS6222 — ***Cale** dito **DS6221**.*
Épaisseur = 10mm.

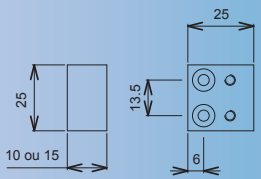

DS6230 — ***Verrou** pour petits coulissants et châssis de doublage*
Fixation par vis Ø4 non fournies
HP = 50mm.

