1700-911A

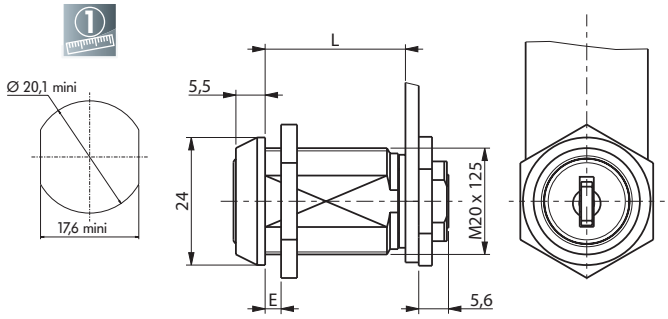

Notes

REF	L	E	Course	Sens	Sortie de clé	Type de clé	PG possible	Fixation serrure	Type came	Fixation came
1700-01	13	6	1/2T	D ou G	2	RE	OUI	Ecrou	1729	Ecrou

Informations

Toutes les serrures sont livrées sans came, avec écrou de fixation, 1 écrou de came et 2 clés.
Numéro de clé à préciser : varié, s'entrouvrant, imposé ou varié sur passe général (par défaut les serrures sont fournies en combinaisons variées).

1700-22

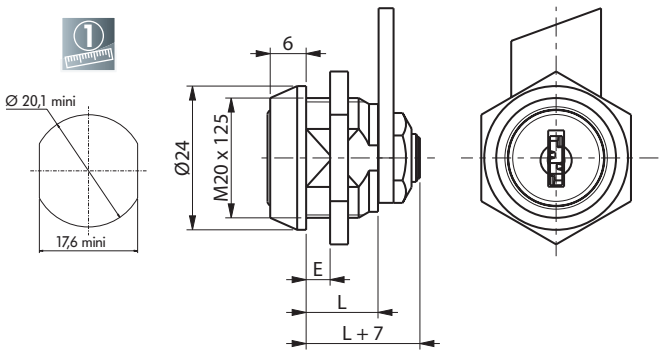

Notes

REF	L	E	Course	Sens	Sortie de clé	Type de clé	PG possible	Fixation serrure	Type came	Fixation came
1700-22	12	6	1/2T	D ou G	2	RE	OUI	Ecrou	131629	Ecrou

Informations

Toutes les serrures sont livrées sans came, avec écrou de fixation, 1 écrou de came et 2 clés.
Numéro de clé à préciser : varié, s'entrouvrant, imposé ou varié sur passe général (par défaut les serrures sont fournies en combinaisons variées).
OPTION : finition noire.