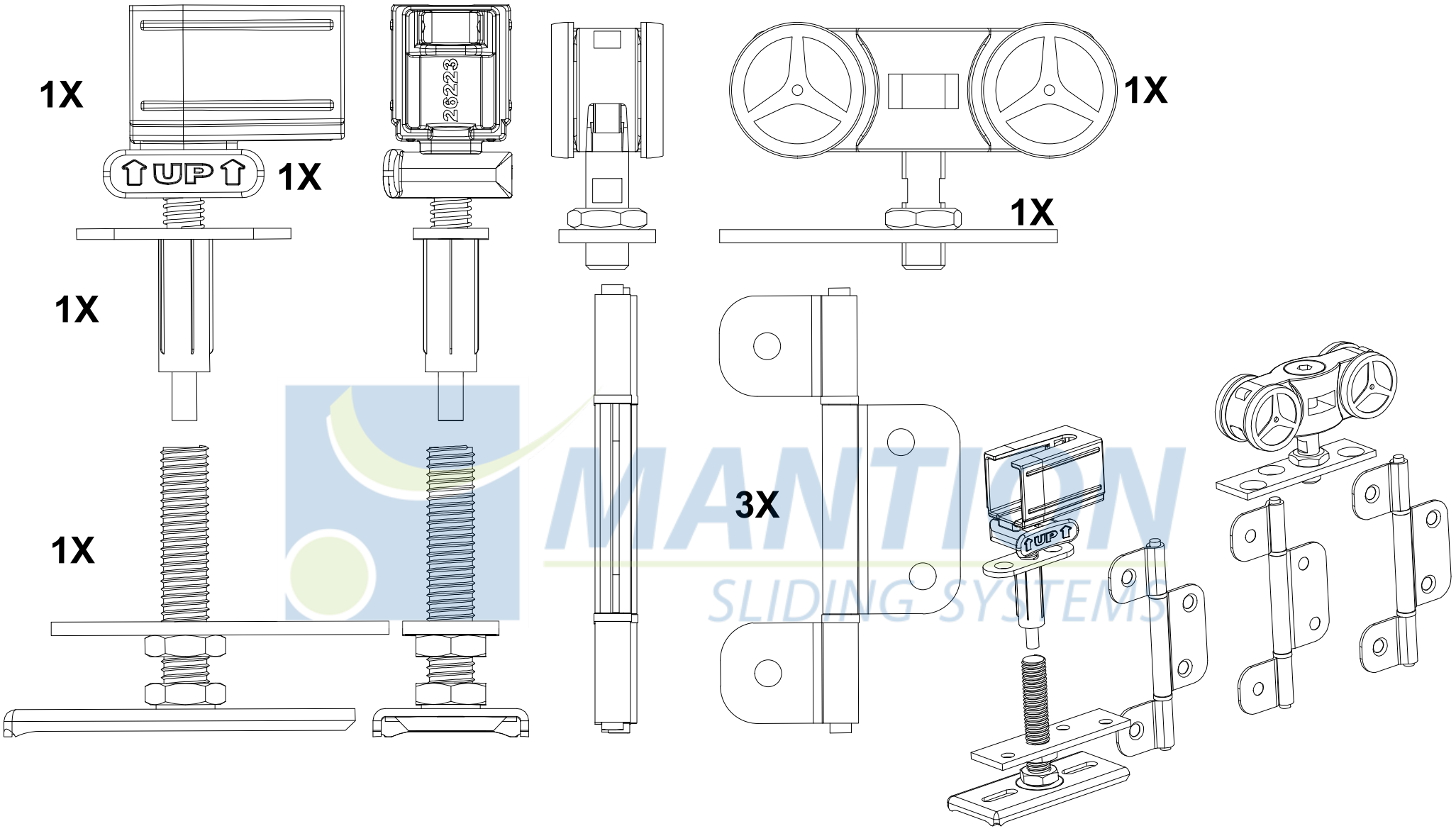

MANTION FERRURES DE PORTES COULISSANTES MANUTENTION PAR MONORAIL	Référence Item Nr: **TANGO42A**	Rail associé Combined track: **13108**