NOTICE D’ASSEMBLAGE ET D’UTILISATION

Référence: TE07

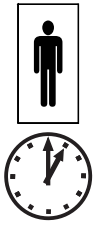

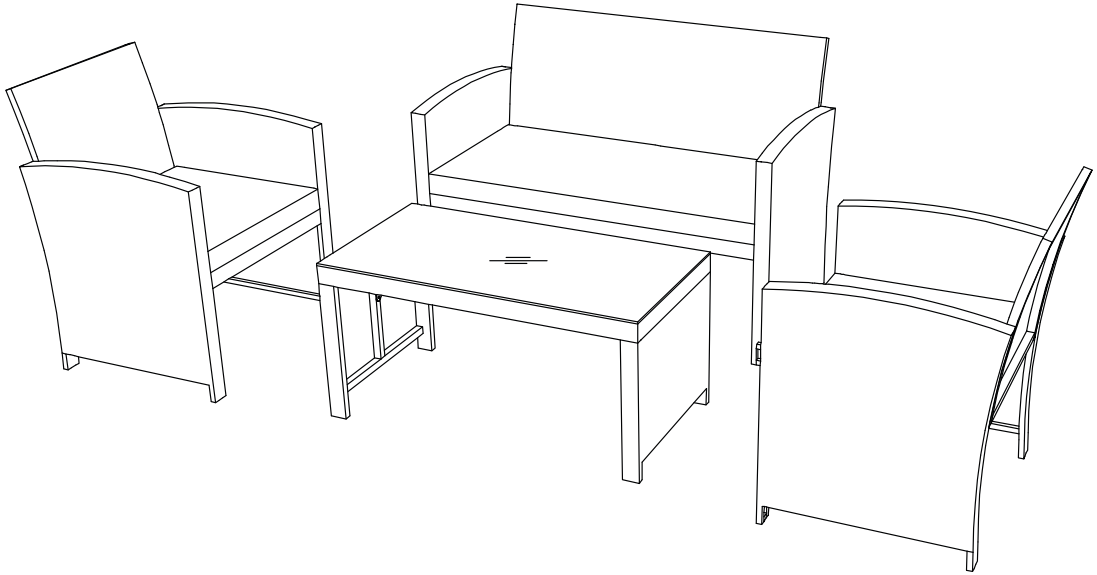

LOT# TEX122021
Fabriqué au Vietnam

Ces produits sont destinés à un usage domestique.
Veillez à les positionner de façon stable avant utilisation.

IMPORTANT – A CONSERVER POUR REFERENCE ULTERIEURE –
A LIRE ATTENTIVEMENT

FAUTEUIL

A 1pc x 2	B 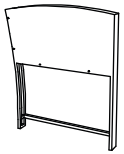 1pc x 2
C 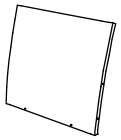 1pc x 2	D 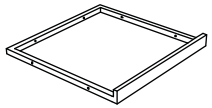 1pc x 2
E 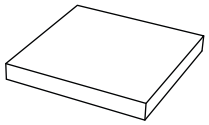 1pc x 2	
1 M6x40 mm 10pcs x 2	2 Ø6x14x1 mm 10pcs x 2
4 Allen key 4x60 mm 1pc	

Étape 1

x2

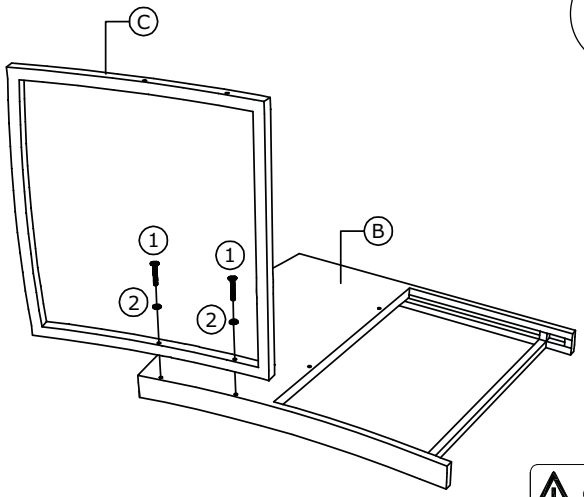

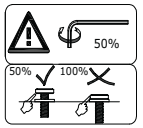

Étape 2

x2

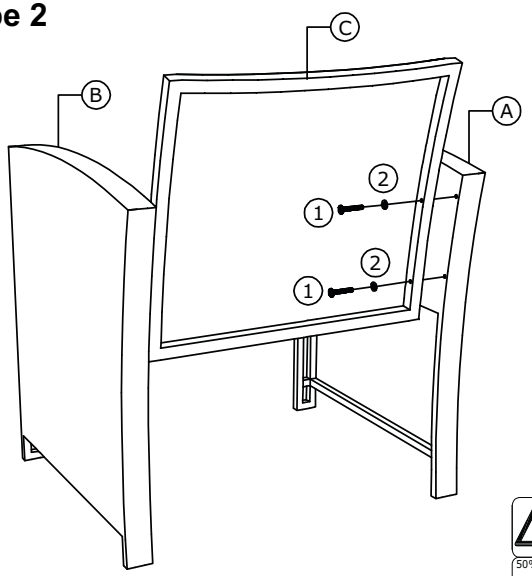

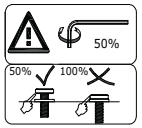

Étape 3

x2

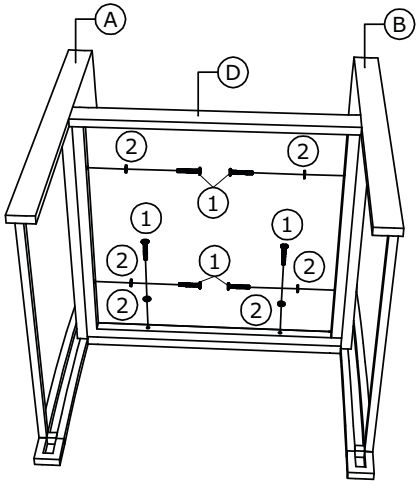

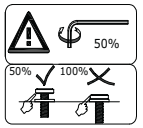

Étape 4

x2

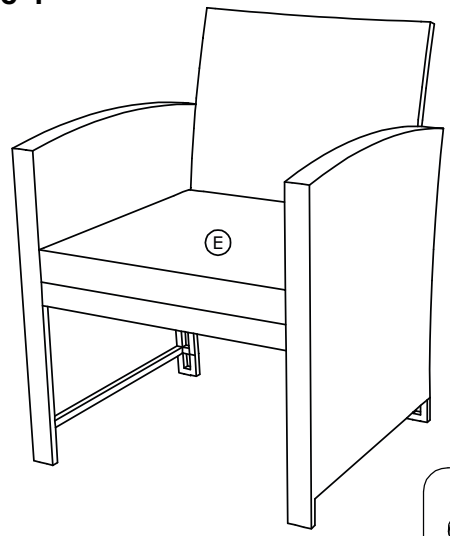

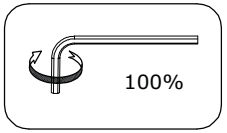

CANAPE

A 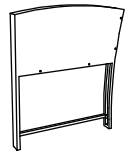 1pc	B 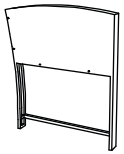 1pc
F 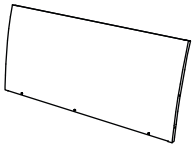 1pc	G 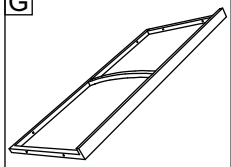 1pc
H 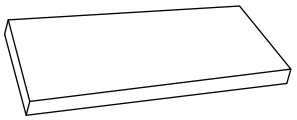 1pc	
1 M6x40 mm 11pcs	2 Ø6x14x1 mm 11pcs
4 Allen key 4x60 mm 1pc	

Étape 1

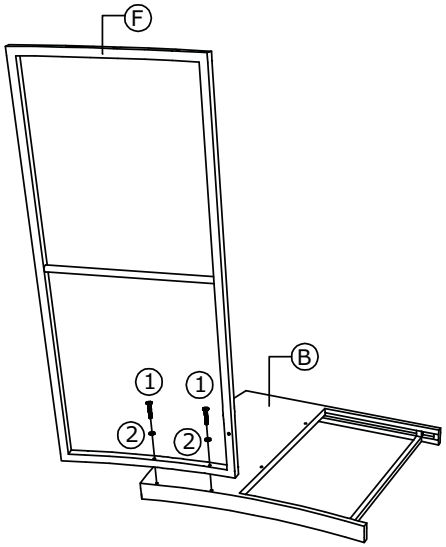

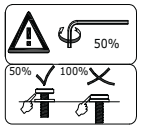

Étape 2

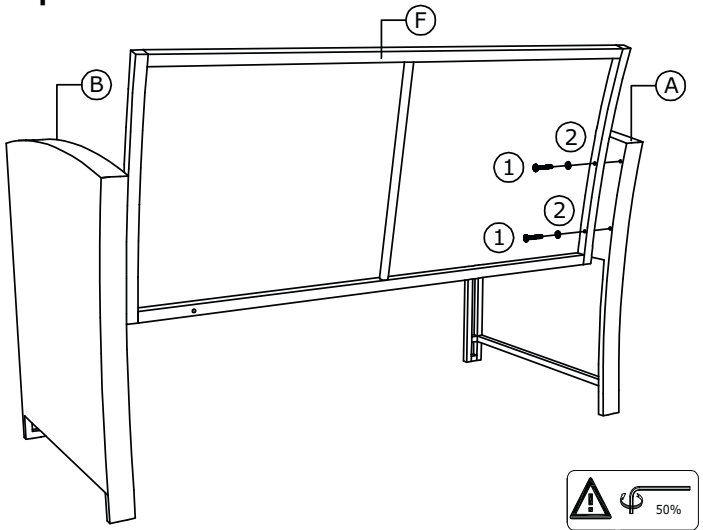

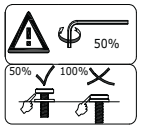

Étape 3

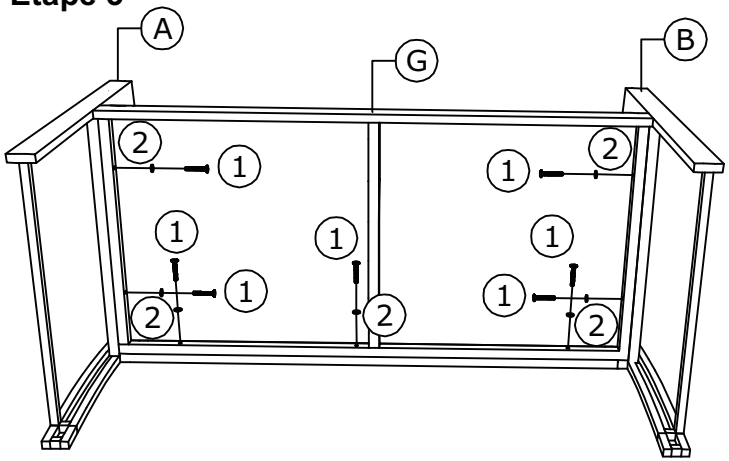

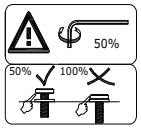

Étape 4

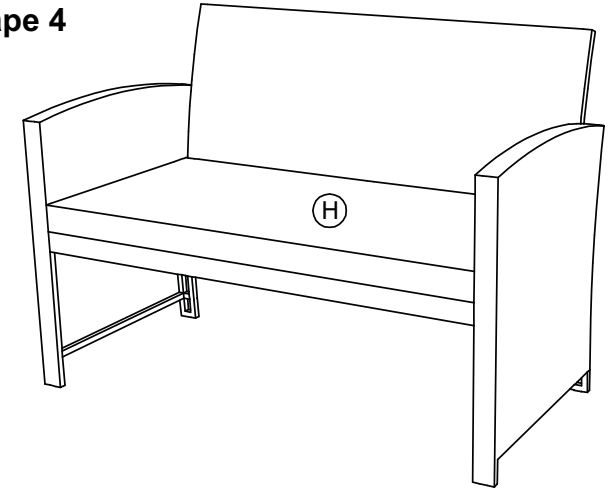

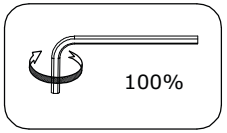

TABLE

K 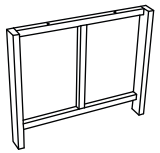 2pcs	L 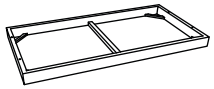 1pc
M 1pc	O 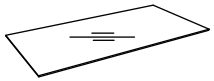 1pc
1 M6x40 mm 4pcs	2 Ø6x14x1 mm 8pcs
3 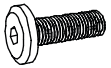 M6x20 mm 4pcs	4 Allen key 4x60 mm 1pc

Étape 1

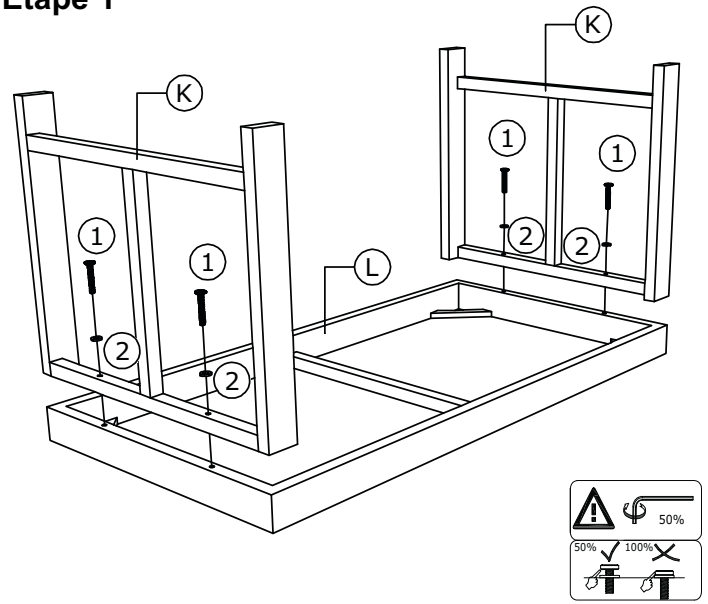

Étape 2

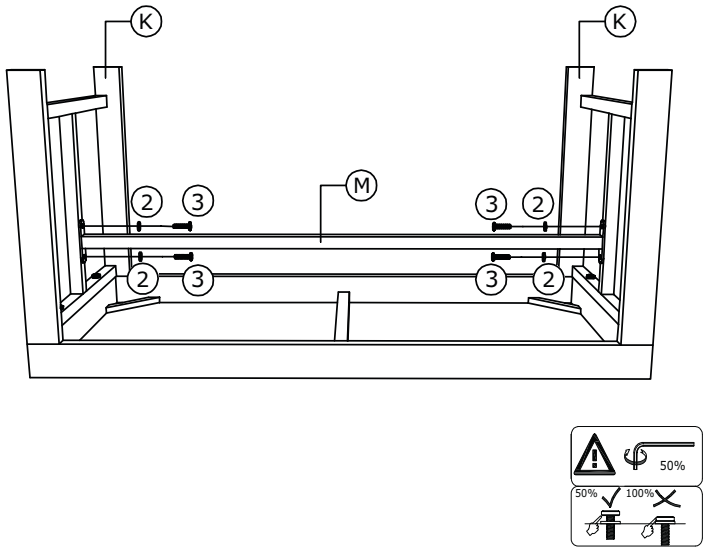

Étape 3

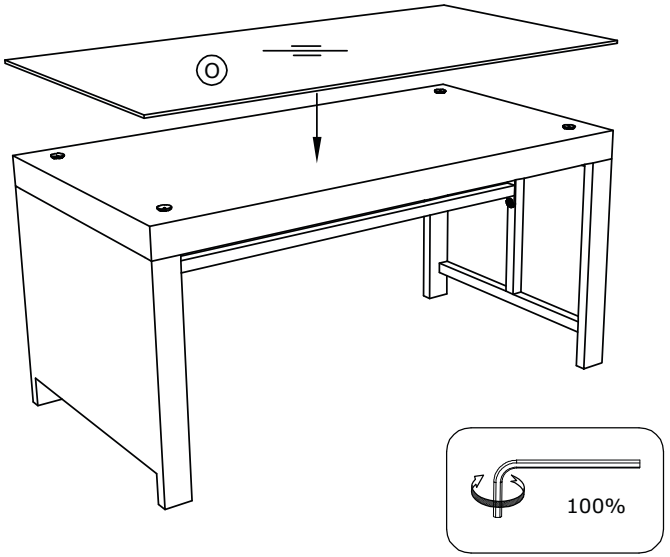
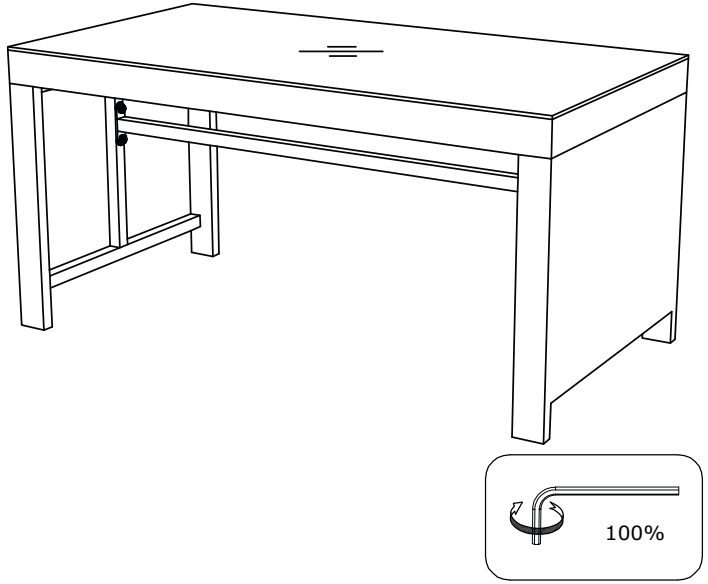
Étape 4