R66A

décembre 2015

Purgeur à volant

R66/A

Description technique

Le R66A est un purgeur manuel conçu pour permettre l'évacuation rapide et sûre de l'air des radiateurs et des réseaux dans lesquels des accumulations trop importantes d'air, provoqueraient des dysfonctionnements hydrauliques.
Le joint prémonté sur le purgeur facilite le montage, permettant des économies dans le temps d'assemblage et une meilleure intégration esthétique.
Le volant de commande (avec butée qui empêche le démontage lors de l'ouverture) est réalisé en plastique à haute résistance, caractérisé par une faible conductivité thermique lui donnant ainsi une stabilité dimensionnelle et une maniabilité à différentes températures.

Caractéristiques

- Pression max. d'exercice: 1 MPa (10 Bars)
- Température maximum d'exercice: 120°C
- Fluides permis: eau, air comprimé, hydrocarbures, Fluides alimentaires

Matériel

- Corps en cuivre nickelé et chromé
- Garniture de tenue en P.T.F.E.
- Volant de manoeuvre en matériel synthétique à haute résistance

Côte d'encombrement

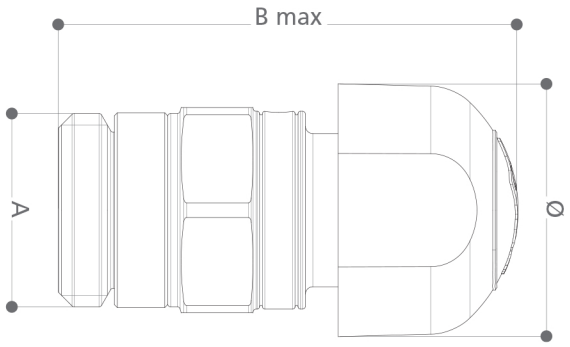

Références	A	B_{max}[mm]	Ø[mm]	H[mm]
R66AX000	1/8"	32	17	12
R66AX001	1/4"	33	17	14
R66AX002	3/8"	35	17	17