27 058 000 **RAINSHOWER SYSTEM COLONNE DE DOUCHE AVEC INVERSEUR MANUEL**

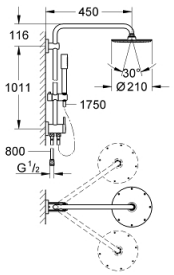

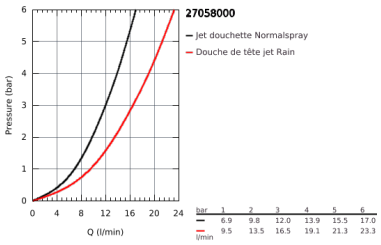

DESCRIPTION DU PRODUIT

- Composé de :
- Bras de douche de 450 mm orientable horizontalement
- Inverseur pour passer de douche de tête à douchette à main
- Douche de tête Rainshower Cosmopolitan 210 en métal (28 368 000)
- Avec rotule
- Angle de rotation ± 15°
- Douchette à main Sena (28 034 000)
- Réglable du curseur en hauteur
- Flexible metal 1750 mm
- Raccordement au robinet/coude mural 1/2"
- **GROHE DreamSpray** jet parfaitement uniforme
- **GROHE StarLight** Chrome éclatant et durable
- Procédé anti-calcaire **SpeedClean**
- Inner WaterGuide, longévité maximale

27 058 000 **RAINSHOWER SYSTEM COLONNE DE DOUCHE AVEC INVERSEUR MANUEL**

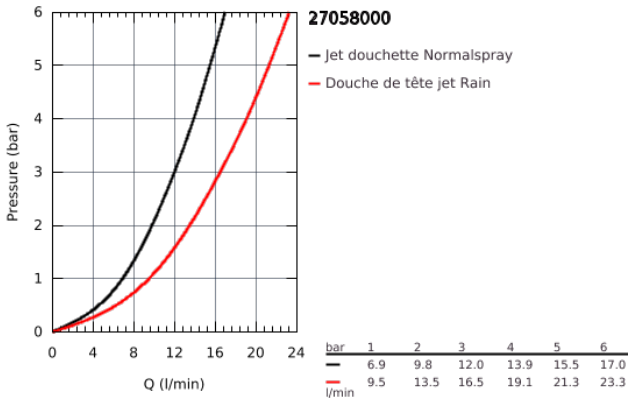

bar	1	2	3	4	5	6
—	6.9	9.8	12.0	13.9	15.5	17.0
—	9.5	13.5	16.5	19.1	21.3	23.3
l/min						

27 058 000 **RAINSHOWER SYSTEM COLONNE DE DOUCHE AVEC INVERSEUR MANUEL**

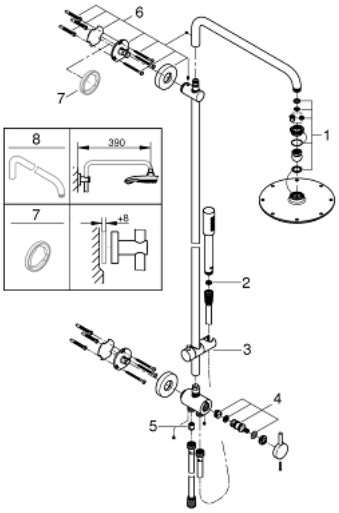

PIÈCES DÉTACHÉES

1: jeu de pièces de rechange (N ° de commande 45933000)

2: Filtre (N ° de commande 0700200M)

3: Curseur (N ° de commande 12140000)

4: kit d'inversion (N ° de commande 45915000)

5: Clapets anti-retours (N ° de commande 08565000)

6: Embout de barre (N ° de commande 48279000)

7: Câle d'épaisseur (N ° de commande 27180000)*

8: Bras pour colonne de douche (N ° de commande 14047000)*

*Accessoires spéciaux