MURALE 2 - Stalle d'urinoir suspendue

EN498

Collection : MURALE 2

Couleur* :

00 - Blanc

Principaux atouts :

Caractéristiques techniques

- DIMENSIONS : 48 x 65 cm
- MATÉRIAU : Céramique
- TYPE D'ACCESSOIRE : Stalle d'urinoir suspendue
- Pour installation individuelle ou en batterie
- POIDS : 29,5 kg
- TYPE D'INSTALLATION : Mural
- ALIMENTATION : Encastrée

Dessin technique

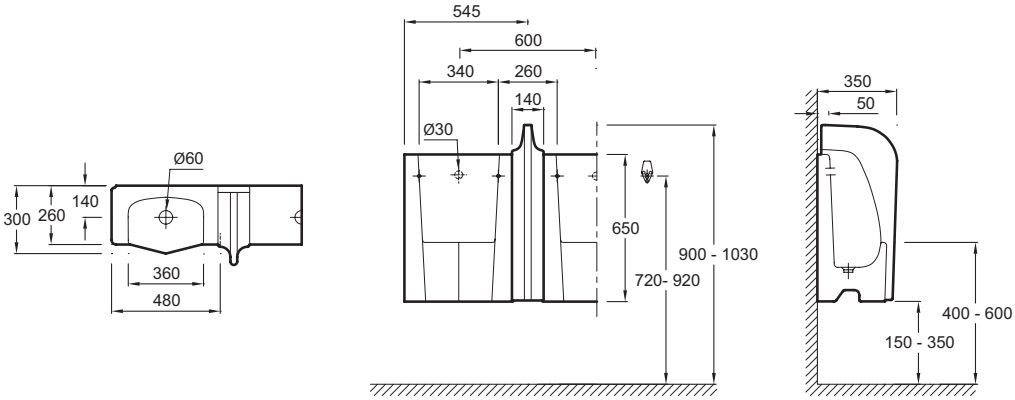

Descriptif CCTP : Stalle d'urinoir suspendue. EN498. Collection : MURALE 2. DIMENSIONS : 48 x 65 cm. POIDS : 29,5 kg. MATÉRIAU : Céramique. TYPE D'INSTALLATION : Mural. TYPE D'ACCESSOIRE : Stalle d'urinoir suspendue. ALIMENTATION : Encastrée. Pour installation individuelle ou en batterie.

KOHLER France 330 339 144 RSC Bobigny– SAS au capital de 50 000 000 euros – Locataire-gérant de la société SANIJURA – Ce document n'est pas contractuel.

*En raison des variations possibles dans le réglage de votre ordinateur et de votre imprimante, de facteurs techniques et des caractéristiques particulières de certaines de nos finitions, les couleurs ne sont pas représentatives de la réalité mais sont seulement une indication.