BRICARD

Serrures en applique monopoint

Séries 380 et 480 - Supersûreté

gros plan

- Rappel du 1/2 tour à la clé, (fonction équerre)
- Cylindre Ø intérieur = 26 mm ; Ø extérieur = 30 mm
- Serrures de grille : pênes laiton saillants + 5 mm
- Horizontales à fouillot à équiper d'un bouton avec carré de 6 mm
- 3 clés inox

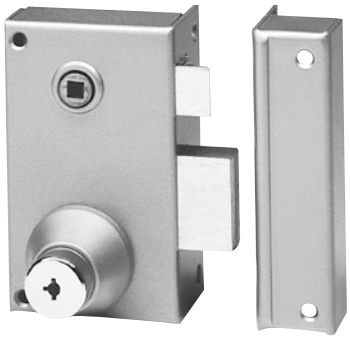

réf. 482

Verticale axe à 40mm

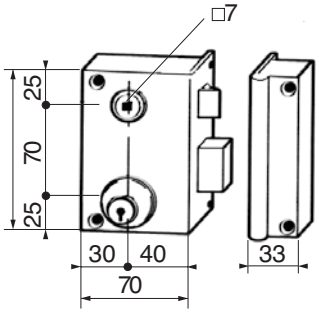

Horizontale axe à 54mm

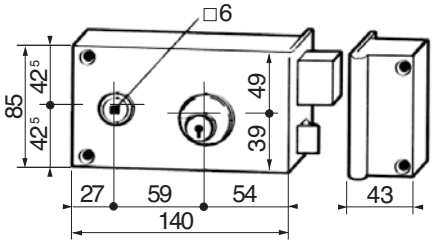

réf. 380

Référence		Unité de Conditionnement
serrure horizontale (140 x 85 mm) - cylindre Supersûreté sans bille		
à pêne dormant seul - axe à 54mm - doré		
383001	tirant - cylindre de 46 mm - (D=1/G=2)	1
pêne dormant ½ tour - à tirage - axe à 54 mm - doré		
380001	tirant - cylindre de 46 mm - (D=1/G=2)	1
pêne dormant ½ tour - à fouillot - axe à 54 mm - carré de 6 mm - doré		
382001	tirant - cylindre de 46 mm - (D=1/G=2)	1
382003	poussant - cylindre de 46 mm - (D=3/G=4)	1
de grille - pêne dormant ½ tour - à fouillot - axe à 54 mm - carré de 6 mm - noir vermicule		
3822001	tirant - cylindre de 46 mm - (D=1/G=2)	1
3822003	poussant - cylindre de 46 mm - (D=3/G=4)	1
serrure verticale (70 x 120 mm) - cylindre Supersûreté sans bille		
pêne dormant ½ tour - à fouillot - carré de 7 mm - axe à 40 mm - doré		
482001	tirant - cylindre de 46 mm - (D=1/G=2)	1