7006 Fermeture à levier A.Z. livrée avec crochet 7006.50

Compatible avec crochets 7006.51 / Verrouillage à bille / Percée fraisée

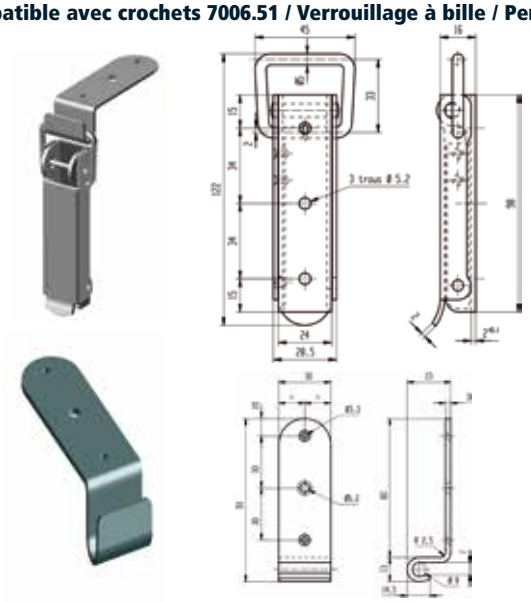

REF.	DÉSIGNATION	Kg 100 p.
270 420	Fermeture à levier + crochet (ref: 272300)	23,6

Cotes en mm

FERMETURES