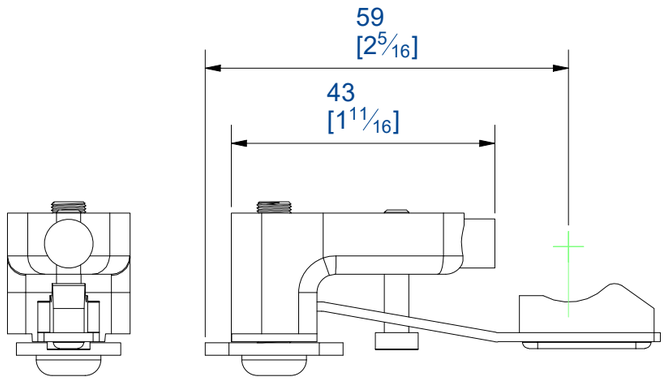

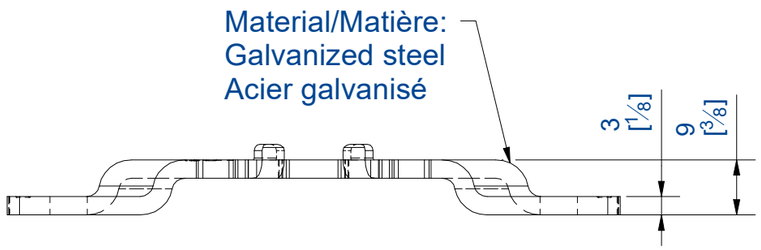

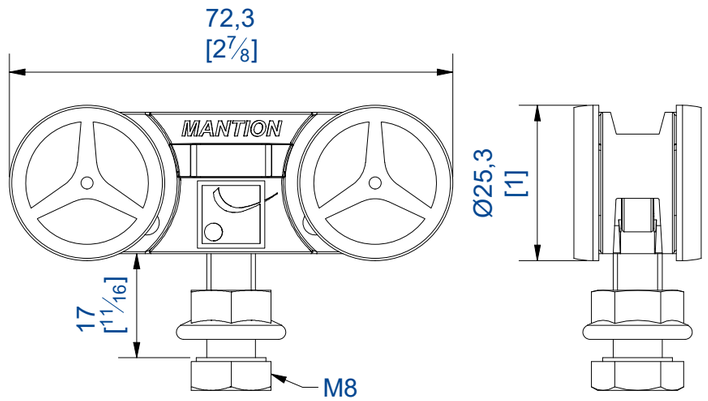

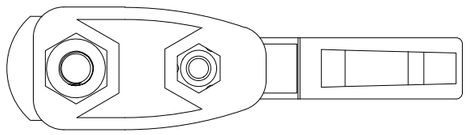

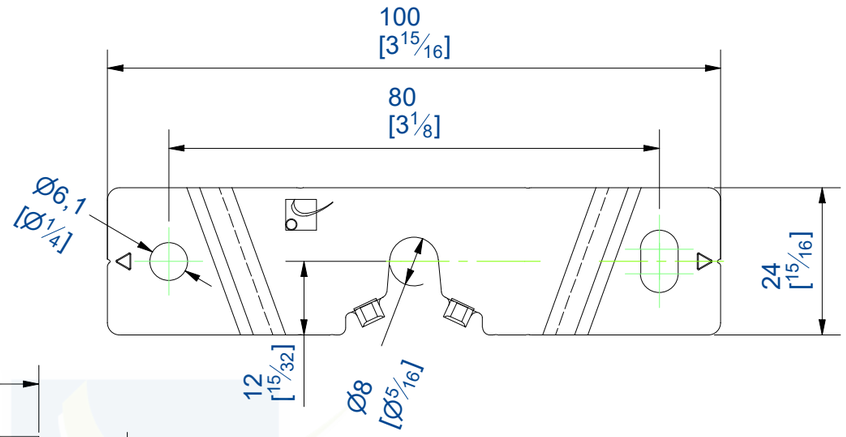

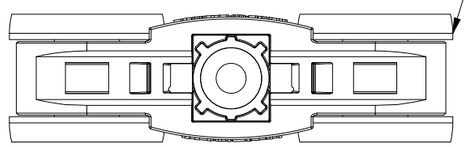

Material/Matière:
PA 6 GF30
PA 6 + 30% fibre de verre

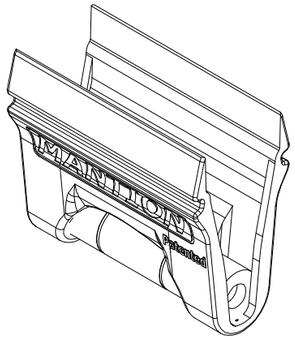

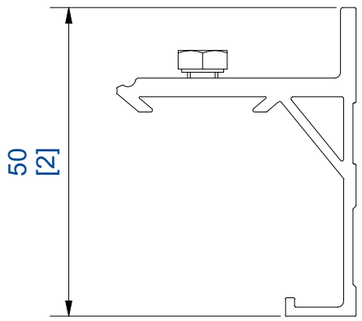

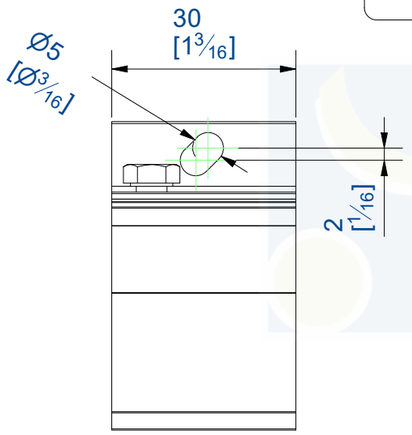

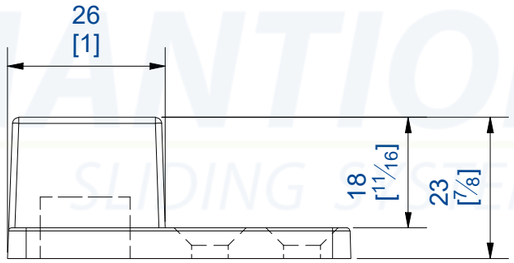

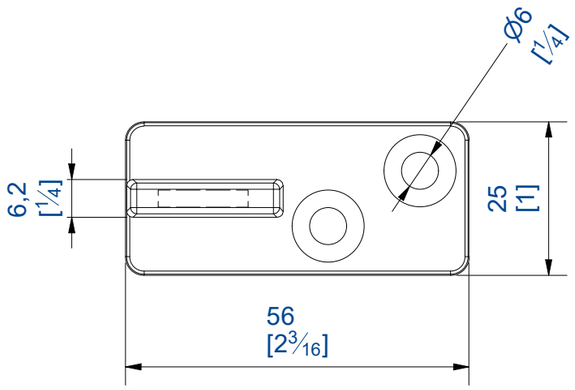

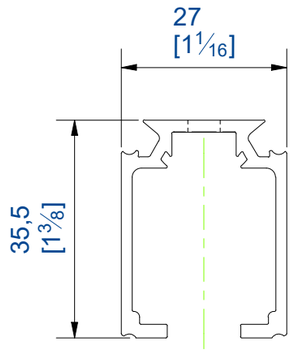

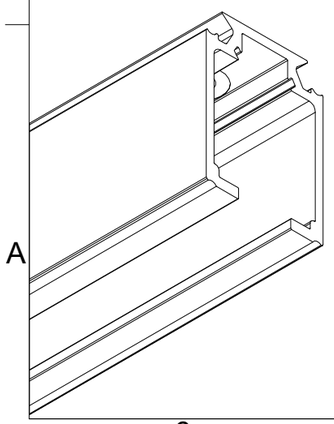

Ensemble pour une porte coulissante de 10 à 80 Kg
Contenu:
- 1 rail SAF de 1,95m
- 5 équerres 13013
- 2 montures (axes sur Rlts a billes)
- 2 platines ref 13036
- 2 butées
- 1 guide ref 1103R
- 1 Buly
- Visserie et outils

Set for one only sliding door 10 to 80 Kg
Content :
- 1 track SAF 1,95m lenght
- 5 wall bracket 13013
- 2 hangers (with ball bearings)
- 2 plates 13036
- 2 adjustable stops
- 1 guide 1103 R
- 1 Buly
- Screws and tools

Référence Item Nr:	**SAF10-80-195**	Rail associé Combined track:	**13108**