FICHE PRODUIT

AVEC RACCORD

POMPE DE RELEVAGE 230V

0,75KW INOX EAUX CHARGEES

GARANTIE 2 ANS

DEPUIS 1923

MARQUE FRANÇAISE

RUPTURE A

CODE 854293

A quoi ça sert ?
Vidanger des eaux de relevage, eaux usées, ...

Application : Domestique

Avantages :
- Résistance dans le temps et face à la corrosion
- Facile à installer : il suffit de raccorder le tuyau d'évacuation et de la brancher
- Pratique : la pompe se remet en route seule lorsque le niveau d'eau remonte
- Sécurité manque d'eau et re démarrage automatique grâce au flotteur
- Protection moteur en cas de surchauffe (arrêt automatique de la pompe)
- Livré avec raccord de refoulement

Utilisation :
> Eaux chargées
> Usage occasionnel
> Doit travailler en immersion complète dans le liquide pompé (qui assure de l'extérieur le refroidissement du moteur)
> Température du liquide à pomper : maximum 40°C
> Profondeur d'immersion maximale : 5 mètres
> Granulométrie maximale : 20 mm
> DNR : 1" 1/4 - DN32
> Hauteur de refoulement maximale : 8 mètres

TABLEAU TECHNIQUE

Marque produit	RENSON	Ampérage (A)	2
DNR	1"1/4	Hauteur (mm)	472
Largeur (mm)	201	Longueur (mm)	160
Poids (Kg)	6,8	Puissance (kW)	0,75
Puissance nominale (kW)	0.56	Tension (V)	230
Tour/min	2 900		

DESCRIPTION TECHNIQUE :

A quoi ça sert ?
Vidanger des eaux de relevage, eaux usées, ...

Application : Domestique

Avantages :
- Résistance dans le temps et face à la corrosion
- Facile à installer : il suffit de raccorder le tuyau d'évacuation et de la brancher
- Pratique : la pompe se remet en route seule lorsque le niveau d'eau remonte
- Sécurité manque d'eau et re démarrage automatique grâce au flotteur
- Protection moteur en cas de surchauffe (arrêt automatique de la pompe)
- Livré avec raccord de refoulement

Utilisation :
> Eaux chargées
> Usage occasionnel
> Doit travailler en immersion complète dans le liquide pompé (qui assure de l'extérieur le refroidissement du moteur)
> Température du liquide à pomper : maximum 40°C
> Profondeur d'immersion maximale : 5 mètres
> Granulométrie maximale : 20 mm
> DNR : 1" 1/4 - DN32
> Hauteur de refoulement maximale : 8 mètres

INFORMATIONS COMPLEMENTAIRES :

Caractéristiques techniques :

Construction
Corps de pompe et arbre en acier inoxydable SUS304
Turbine vortex en plastique
Etanchéité par garniture mécanique au carbure de silicium et céramique + bague à lèvre
Flotteur réglable, fonctionne en marche forcée ou automatiquement
Livré avec flotteur et 10 mètres de câble électrique

Moteur
Monophasé, bobinage 230V - 50 Hz
Protection thermique et condensateur incorporés
Indice de protection IP68 - classe F

Plage de fonctionnement
Pour HMT 8 mètres = débit de 0 m3/h ; 0 l/min
Pour HMT 1,75 mètres = débit de 12 m3/h ; 200 l/min
Consulter la courbe pour plus d'informations

ACCESSOIRES CONSEILLES :
386062 COLLIER DE SERRAGE W4 INOX Ø 25-40 x 2
817104 5 METRES DE TUYAU SPIRALEX Ø 32
817006 KIT ACCESSOIRES

COURBE DE PUISSANCE :

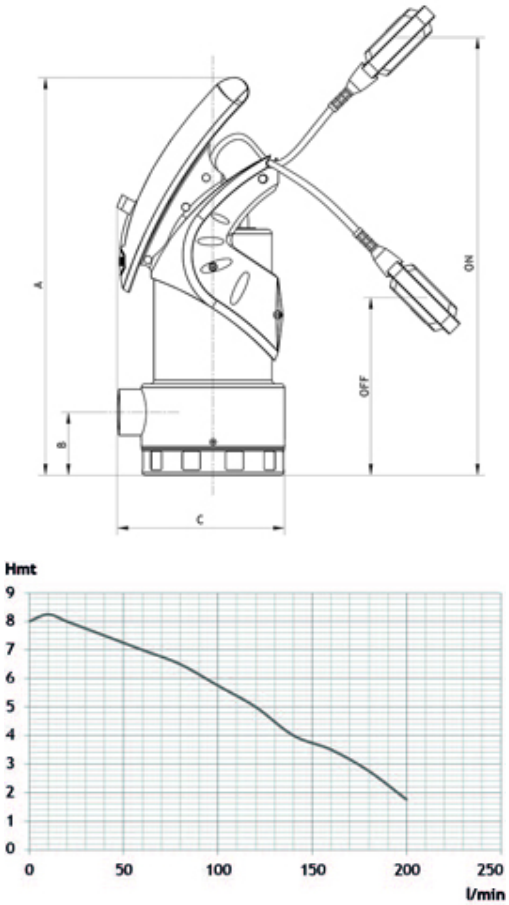

ACCESSOIRE CONSEILLE

COLLIER DE SERRAGE W4 TOUR

ET VIS EN INOX DIAMETRE 25-40

386062