26200

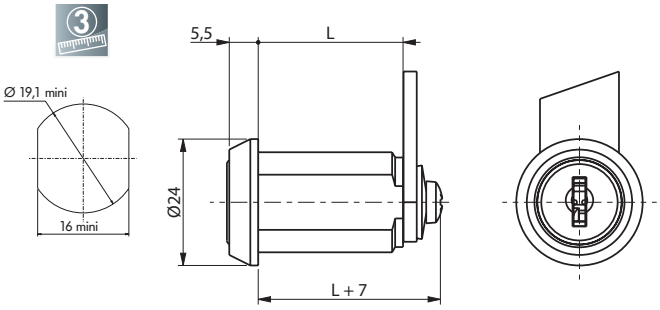

Notes

REF	L	E	Course	Sens	Sortie de clé	Type de clé	PG possible	Fixation serrure	Type came	Fixation came
26200-01	27,5	20	1/4T	D	1	RE	OUI	Ecrou	131629	Vis

Informations

Toutes les serrures sont livrées sans came avec écrou de fixation, 1 vis + rondelle pour fixation de came et 2 clés.
Numéro de clé à préciser : varié, s'entrouvrant, imposé ou varié sur passe général (par défaut les serrures sont fournies en combinaisons variées).