BAIN-DOUCHE - Baignoire en acrylique

E6219

Collection : BAIN-DOUCHE

Couleur* :

00 - Blanc

Principaux atouts :

Caractéristiques techniques

- DIMENSIONS : 135 x 135 x 44 cm
- MATÉRIAU : Acrylique
- VOLUME (L) : 230/160
- HAUTEUR DES PIEDS : De 9,5 à 14 cm
- INFORMATIONS COMPLÉMENTAIRES : En angle
- PIEDS : Fournis
- VIDAGE : Non fourni
- PARE-BAIN ASSOCIÉ EN OPTION : Oui
- LARGEUR INTÉRIEURE FOND DE CUVE : 65 cm
- EQUIPABLE EN BALNÉO : Non
- DIMENSIONS FOND DE CUVE : 127 x 65 cm
- POIDS : 23,5 kg
- TYPE D'INSTALLATION : En angle
- FORME : Angle
- DIAMÈTRE DE BONDE (CM) : 5,2 cm
- VERSION : Droite
- MARCHE-PIEDS : Non fourni
- TABLIER ASSOCIÉ EN OPTION : Oui
- LONGUEUR INTÉRIEURE FOND DE CUVE : 127 cm
- BAIGNOIRE DEUX PLACES : Non
- GARANTIE : 10 ans

Bénéfices consommateurs

- DESIGN : Ligne sobre et élégant
- CONFORT : Espace bain confortable avec dossier ergonomique
- PRATIQUE : Siège intégré en angle
- SÉCURITÉ : Avec motif antidérapant dans l'espace douche
- ANTIBACTÉRIEN : L'acrylique Jacob Delafon est traité antibactérien, et chaud au toucher

Bénéfices installateurs

- INSTALLATION FACILE : Pieds réglables Quick clip

Produits requis

- E6D015 : Vidage baignoire
- E6D159 : Vidage baignoire

Produits complémentaires

- E6D070 : Étagère
- E6757 : Coussin
- E4931 : Pare-bain
- E6234 : Tablier réversible
- E6D121 : Kit support de plage

Dessin technique

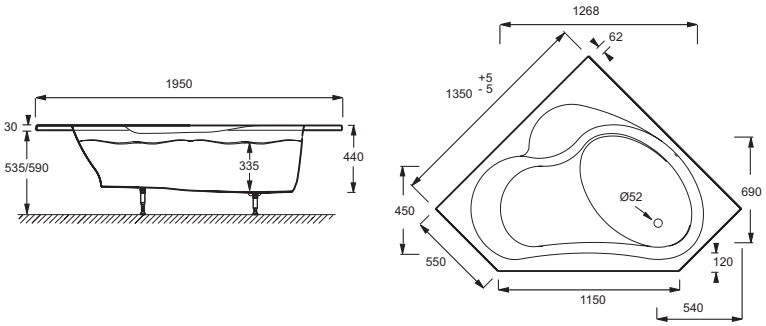

Descriptif CCTP : Baignoire en acrylique. E6219. Collection : BAIN-DOUCHE. DIMENSIONS : 135 x 135 x 44 cm. POIDS : 23,5 kg. MATÉRIAU : Acrylique. TYPE D'INSTALLATION : En angle. VOLUME (L) : 230/160. FORME : Angle. HAUTEUR DES PIEDS : De 9,5 à 14 cm. DIAMÈTRE DE BONDE (CM) : 5,2 cm. INFORMATIONS COMPLÉMENTAIRES : En angle. VERSION : Droite. PIEDS : Fournis. MARCHE-PIEDS : Non fourni. VIDAGE : Non fourni. TABLIER ASSOCIÉ EN OPTION : Oui. PARE-BAIN ASSOCIÉ EN OPTION : Oui. LONGUEUR INTÉRIEURE FOND DE CUVE : 127 cm. LARGEUR INTÉRIEURE FOND DE CUVE : 65 cm. BAIGNOIRE DEUX PLACES : Non. EQUIPABLE EN BALNÉO : Non. GARANTIE : 10 ans. DIMENSIONS FOND DE CUVE : 127 x 65 cm.

En raison des variations possibles dans le réglage de votre ordinateur et de votre imprimante, de facteurs techniques et des caractéristiques particulières de certaines de nos finitions, les couleurs ne sont pas représentatives de la réalité mais sont seulement une indication.

KOHLER France 330 339 144 RSC Bobigny– SAS au capital de 50 000 000 euros – Locataire-gérant de la société SANIJURA – Ce document n'est pas contractuel.

BAIN-DOUCHE - Baignoire en acrylique

E6220

Collection : BAIN-DOUCHE

Couleur* :

00 - Blanc

Principaux atouts :

Caractéristiques techniques

- DIMENSIONS : 135 x 135 x 44 cm
- MATÉRIAU : Acrylique
- VOLUME (L) : 230/160
- HAUTEUR DES PIEDS : De 9,5 à 14 cm
- INFORMATIONS COMPLÉMENTAIRES : En angle
- PIEDS : Fournis
- VIDAGE : Non fourni
- PARE-BAIN ASSOCIÉ EN OPTION : Oui
- LARGEUR INTÉRIEURE FOND DE CUVE : 65 cm
- EQUIPABLE EN BALNÉO : Non
- DIMENSIONS FOND DE CUVE : 127 x 65 cm
- POIDS : 23,5 kg
- TYPE D'INSTALLATION : En angle
- FORME : Angle
- DIAMÈTRE DE BONDE (CM) : 5,2 cm
- VERSION : Gauche
- MARCHE-PIEDS : Non fourni
- TABLIER ASSOCIÉ EN OPTION : Oui
- LONGUEUR INTÉRIEURE FOND DE CUVE : 127 cm
- BAIGNOIRE DEUX PLACES : Non
- GARANTIE : 10 ans

Bénéfices consommateurs

- DESIGN : Ligne sobre et élégant
- CONFORT : Espace bain confortable avec dossier ergonomique
- PRATIQUE : Siège intégré en angle
- SÉCURITÉ : Avec motif antidérapant dans l'espace douche
- ANTIBACTÉRIEN : L'acrylique Jacob Delafon est traité antibactérien, et chaud au toucher

Bénéfices installateurs

- INSTALLATION FACILE : Pieds réglables Quick clip

Produits requis

- E6D015 : Vidage baignoire
- E6D159 : Vidage baignoire

Produits complémentaires

- E6D070 : Étagère
- E6757 : Coussin
- E4931 : Pare-bain
- E6234 : Tablier réversible
- E6D121 : Kit support de plage

Dessin technique

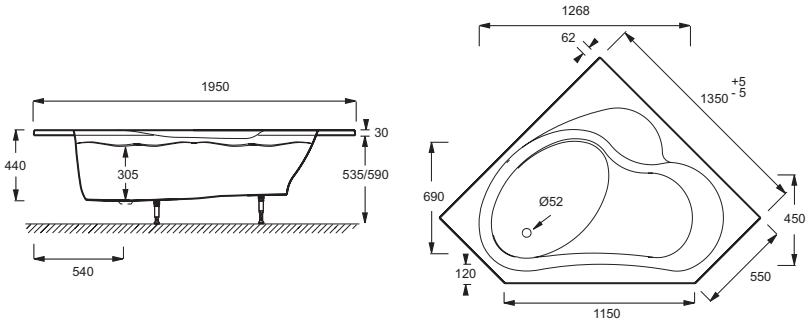

Descriptif CCTP : Baignoire en acrylique. E6220. Collection : BAIN-DOUCHE. DIMENSIONS : 135 x 135 x 44 cm. POIDS : 23,5 kg. MATÉRIAU : Acrylique. TYPE D'INSTALLATION : En angle. VOLUME (L) : 230/160. FORME : Angle. HAUTEUR DES PIEDS : De 9,5 à 14 cm. DIAMÈTRE DE BONDE (CM) : 5,2 cm. INFORMATIONS COMPLÉMENTAIRES : En angle. VERSION : Gauche. PIEDS : Fournis. MARCHE-PIEDS : Non fourni. VIDAGE : Non fourni. TABLIER ASSOCIÉ EN OPTION : Oui. PARE-BAIN ASSOCIÉ EN OPTION : Oui. LONGUEUR INTÉRIEURE FOND DE CUVE : 127 cm. LARGEUR INTÉRIEURE FOND DE CUVE : 65 cm. BAIGNOIRE DEUX PLACES : Non. EQUIPABLE EN BALNÉO : Non. GARANTIE : 10 ans. DIMENSIONS FOND DE CUVE : 127 x 65 cm.

En raison des variations possibles dans le réglage de votre ordinateur et de votre imprimante, de facteurs techniques et des caractéristiques particulières de certaines de nos finitions, les couleurs ne sont pas représentatives de la réalité mais sont seulement une indication.

KOHLER France 330 339 144 RSC Bobigny– SAS au capital de 50 000 000 euros – Locataire-gérant de la société SANIJURA – Ce document n'est pas contractuel.