Interieur / Extérieur

RACLETTES SOLS METAL

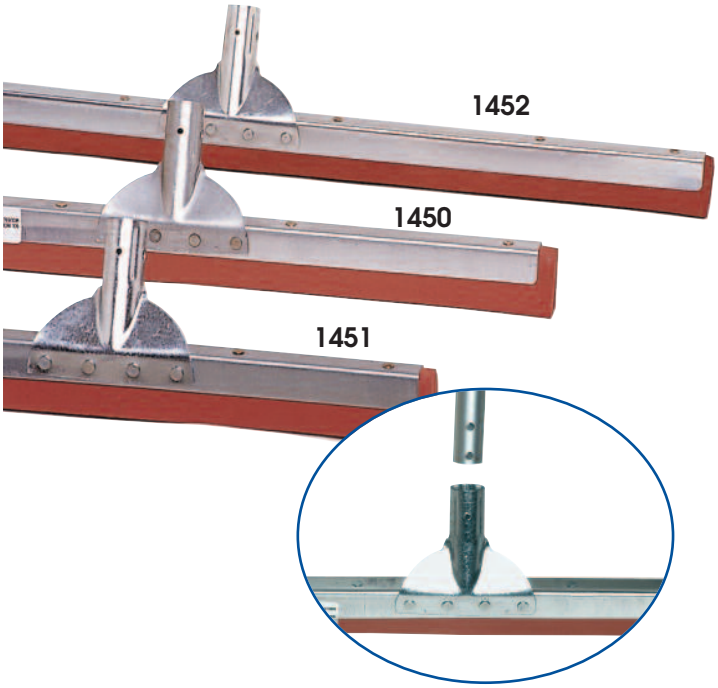

Industrie - Douille renforcée - “PRO”

Lavage/raclage -haute résistance qualité pro industrie mousse résistante type néoprène compatible manche bois 149/155/ 149E/150/156

RÉF.	DÉSIGNATION	LONGUEUR
1451	Mousse caoutchouc rouge	45 cm
1450	Mousse caoutchouc rouge	55 cm
1452	Mousse caoutchouc rouge	75 cm

Manche recommandé : réf. 149 Bois 1,30 m - A vis bois 149E - 150 - 156
″ ″ : réf. 155 Aluminium 1,40 m