7210 Verrou alsacien Livré avec gâche

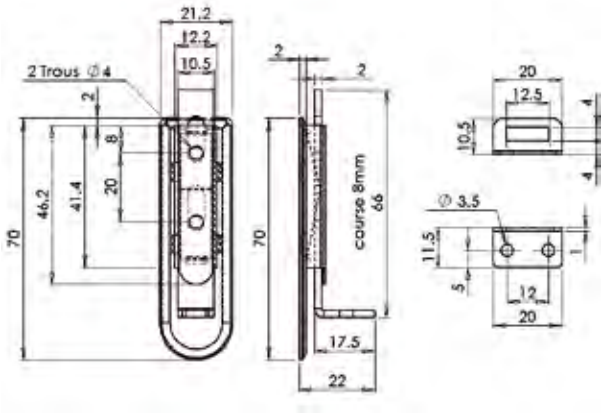

REF.	FINITION	Kg 100 p.
240 110	Acier nickelé	2,6

Cotes en mm