BASE MODEL

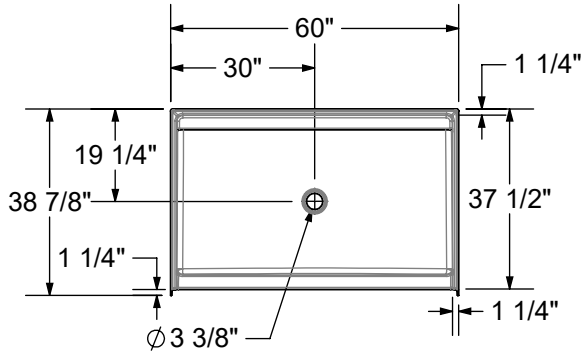

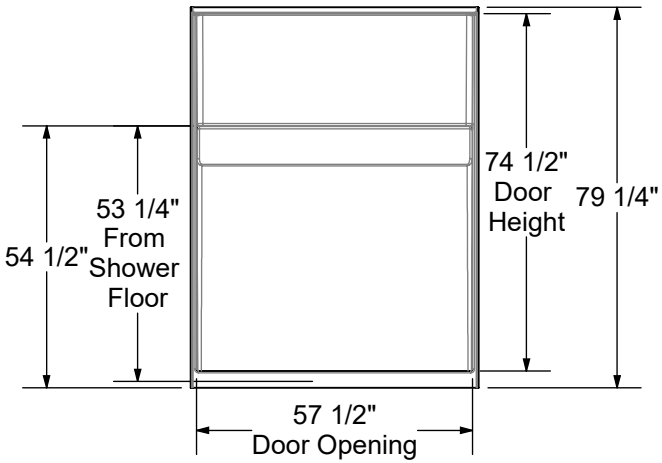

STANDARD REINFORCEMENT BACKING

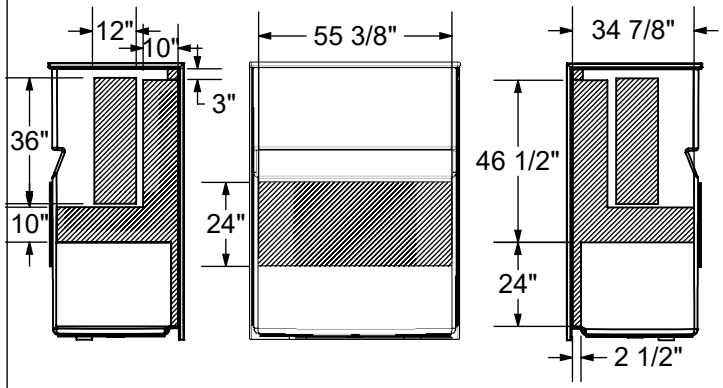

SEAT OPTIONAL REINFORCEMENT BACKING

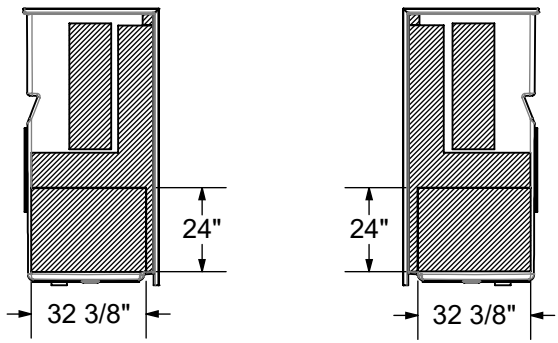

THRESHOLD DETAIL

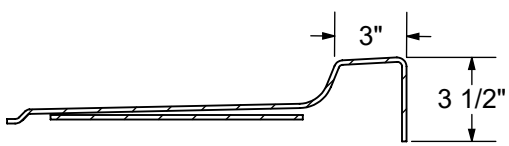

- **All dimensions are approximate**
- **Structure measurements must be verified against the unit to ensure proper fit**
- **Installation to be completed in accordance with manufacturers specifications**
- **Do not scale drawings**

GRAB BAR & SEAT : Configuration Left Shown; Configuration Right Symmetrical

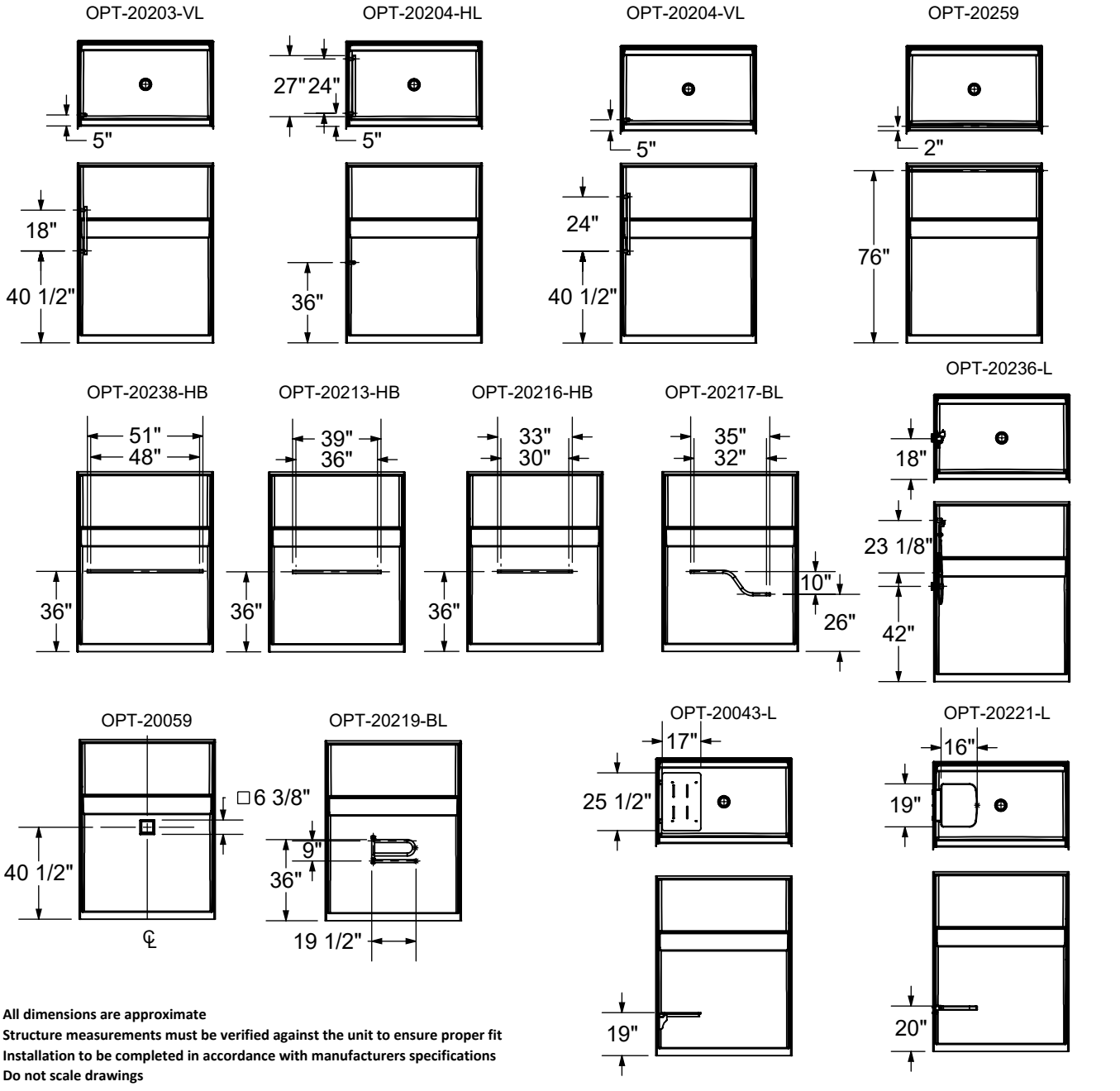

- **All dimensions are approximate**
- **Structure measurements must be verified against the unit to ensure proper fit**
- **Installation to be completed in accordance with manufacturers specifications**
- **Do not scale drawings**

MODELE DE BASE

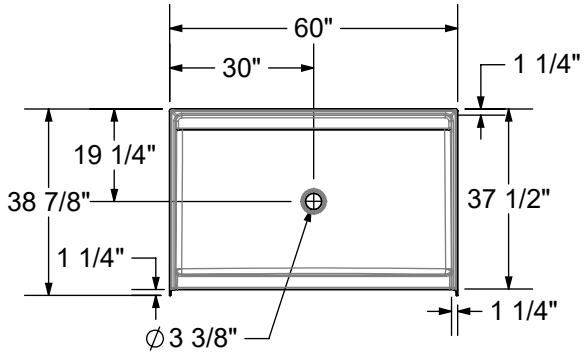

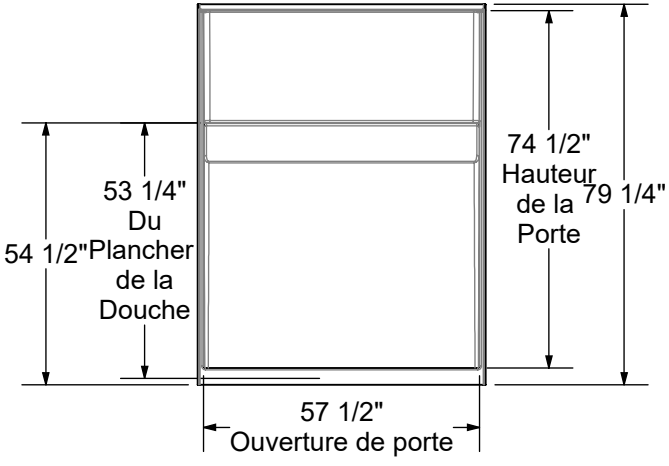

RENFORT STANDARD

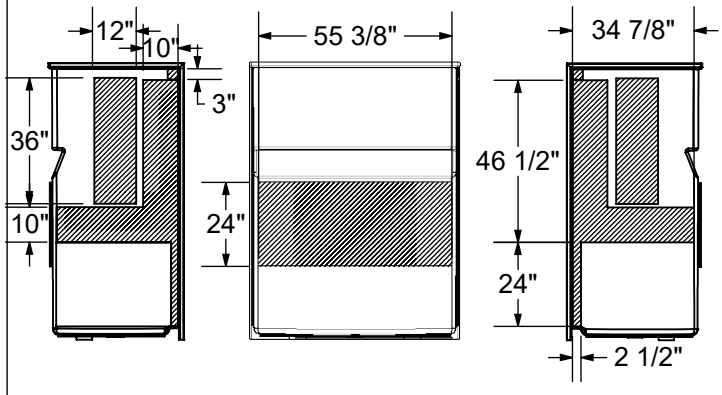

RENFORT OPTIONEL POUR SIEGE

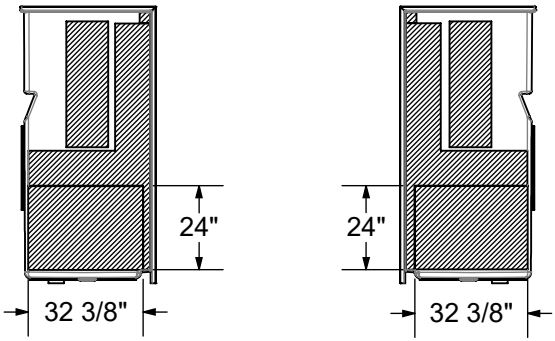

DÉTAIL DU SEUIL

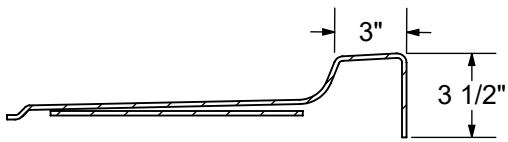

- Les dimensions sont approximatives
- Dimensions de l'unité doivent être vérifié avant l'installation
- Installation doit être faite selon les instructions du manufacturier
- Ne pas mettre à l'échelle les dessins

BARRE DE SOUTIEN & SIEGE : Configuration Gauche montrée; Configuration Droite Symétrique

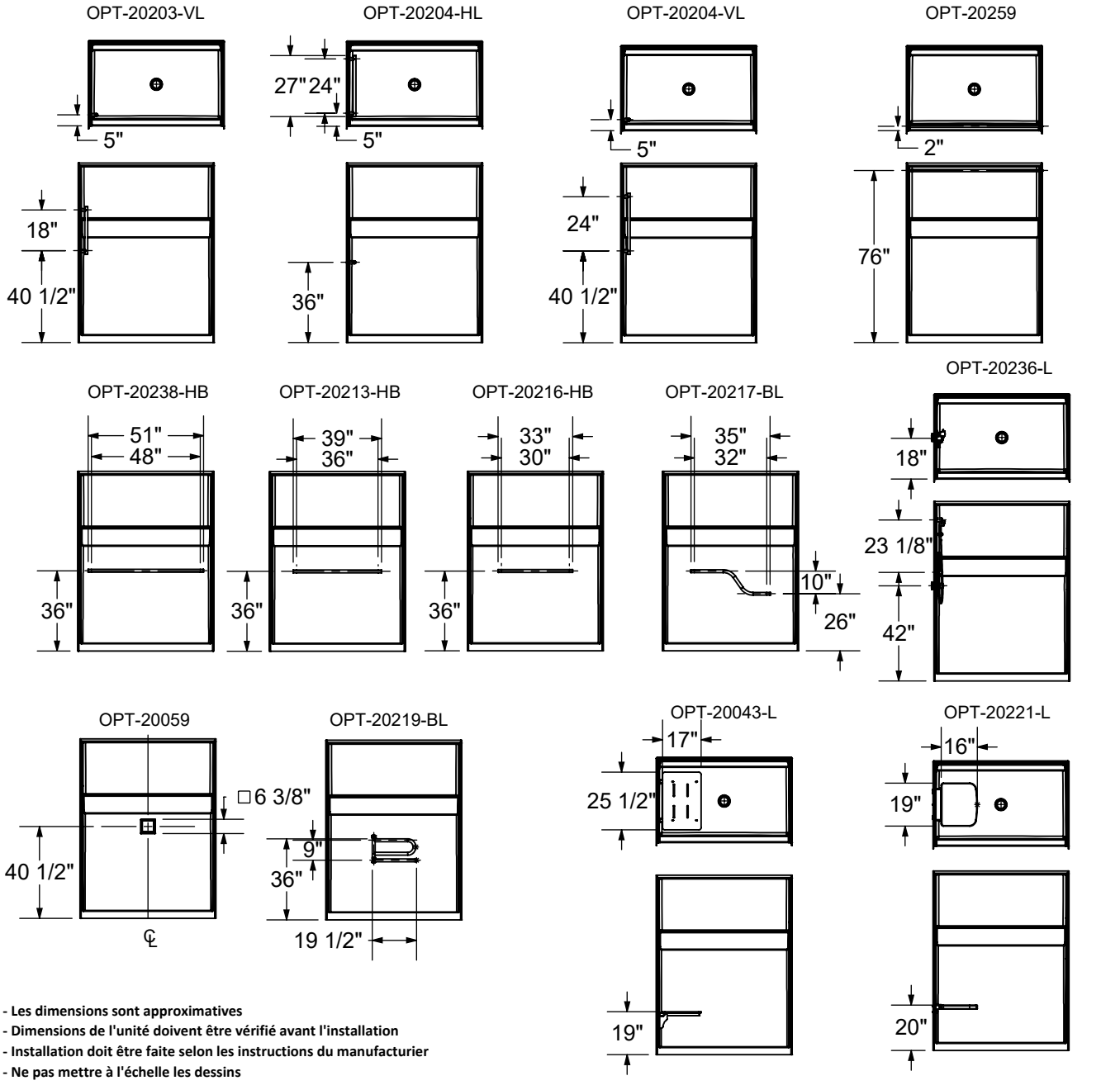

- **Les dimensions sont approximatives**
- **Dimensions de l'unité doivent être vérifié avant l'installation**
- **Installation doit être faite selon les instructions du manufacturier**
- **Ne pas mettre à l'échelle les dessins**