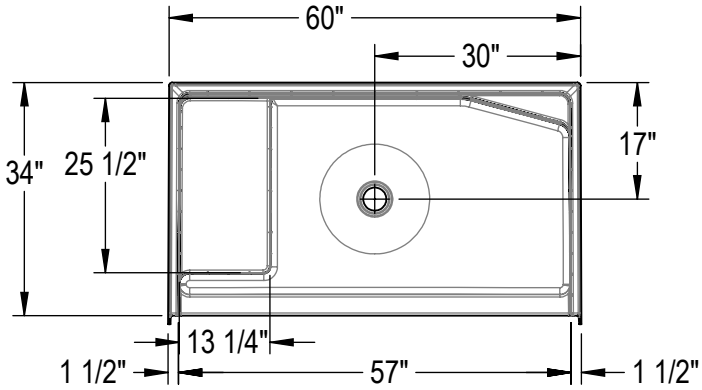

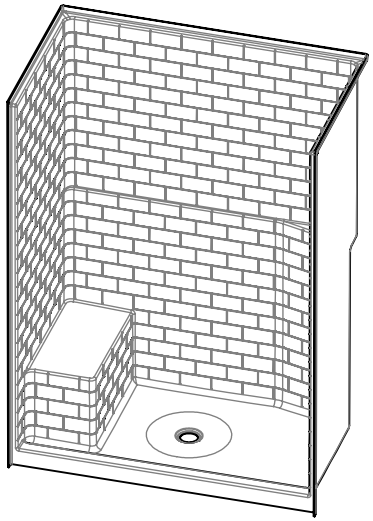

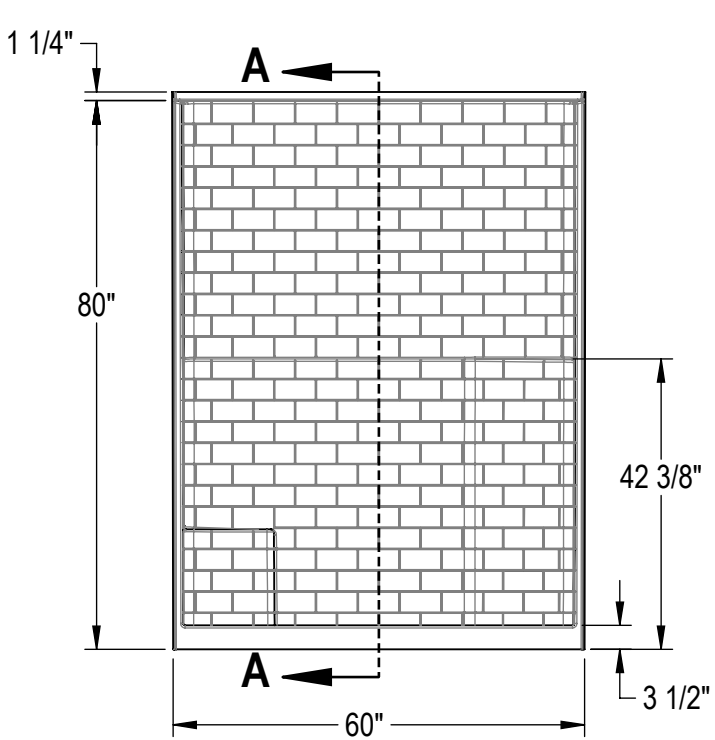

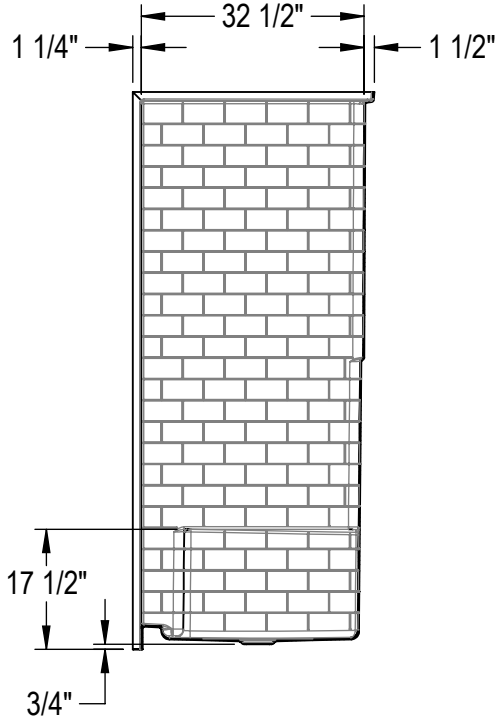

SECTION A-A

Surface Area: 82.7 sq. ft.

AMERICAN BATH GROUP

REV	MODIFICATION DESCRIPTION	BY	DATE
02	New	PJP	10-25-24
01	New update	PPR	2026-04-13
00	Émission-Issue data Card	PPR	2026-04-13

GENERAL TOLERANCES
(Unless otherwise specified)

Only electronic version of this document is controlled.

UNIT OF MEASURE: Inch

	IN	MM
X/X	±1/8	±3
X.X	±0.125	±3
X.XX	±0.06	±1.5
X.XXX	±0.031	±0.79
X.X°	±0.5°	
Max. Radi	±0.015	±0.035

TITLE:
Model No. New 16034STTS

	NAME	DATE
DRAWN BY	Prior Perry	2026-04-13
APPROVED BY	Prior Perry	2026-04-13

SHEET 1 OF 1 | FORMAT A | SCALE: 1:28

DWG. # 16034STTS-S | REV: 02

AMERICAN BATH GROUP, OU ENCORE L'UNE DE SES FILIALES, EST L'UNIQUE PROPRIÉTAIRE DE CE DOCUMENT ET DES INFORMATIONS CONFIDENTIELLES QU'IL RENFERME. NUL NE PEUT EN FAIRE L'USAGE QUEL QUEN SOIT L'OBJECTIF VISÉ, LES REPRODUIRE OU LES DIVULGUER, SANS LE CONSENTEMENT EXPRÈS ET PRÉALABLE DE MAAX CORPORATION OU DE L'UNE DE SES FILIALES. CE DOCUMENT ET LES INFORMATIONS QU'IL CONTIENT SONT LA PROPRIÉTÉ EXCLUSIVE DE MAAX CORPORATION OU DE L'UNE DE SES FILIALES.
AMERICAN BATH GROUP, OR ITS SUBSIDIARY, IS THE SOLE OWNER OF THIS DOCUMENT AND THE INFORMATION CONTAINED HEREIN. EXCEPT AS EXPRESSLY AUTHORIZED BY AMERICAN BATH GROUP, NEITHER THIS DOCUMENT NOR ANY OF THE INFORMATION CONTAINED IN IT MAY BE USED, COPIED, REPRODUCED OR DISCLOSED BY YOU TO OTHERS, WITHOUT THE EXPRESS WRITTEN CONSENT OF MAAX CORPORATION OR ITS APPROPRIATE SUBSIDIARY.