Riobel

Coude de raccordement

Elbow supply

Sortie d'eau
Water outlet
710 - 720

www.riobel.ca

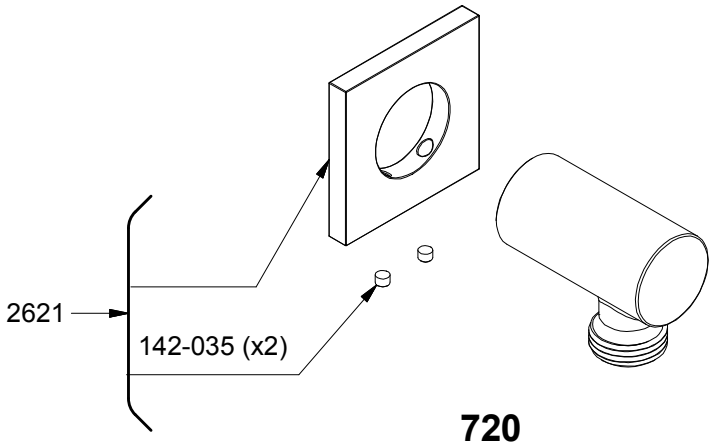

720

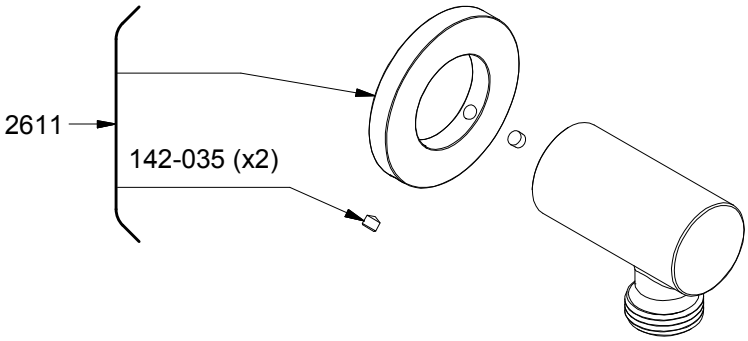

710

*Les dimensions, les modèles et les finis présentés peuvent différer. / Sizes, models and finishes may differ from those presented.