Flügel/Rahmenteil 2-teilig

Produkt

casafino Flügel/Rahmenteil ist ein 2-teiliges Tür-/Komplettband für Holz-Futter- und Blockzargen.

Artikel

Artikel-Nr.	EAN	Artikel	Farbe
2277543	4333144437576	casafino Flügel/Rahmenteil für Holzzarge, wartungsfrei 2-teilig	Schwarz

Einsatzbereiche

2-teiliges Komplettband für Holzzarge bestehend aus Rahmen- und Flügelteil

Eigenschaften

- Wartungsfrei
- Hochwertiges Material

Technische Daten

Material	Edelstahl
Farbe	Schwarz

Lieferform

1 Stück

Lagerung

Trocken

Reinigung

Mit haushaltsüblichen Reinigungsmitteln.

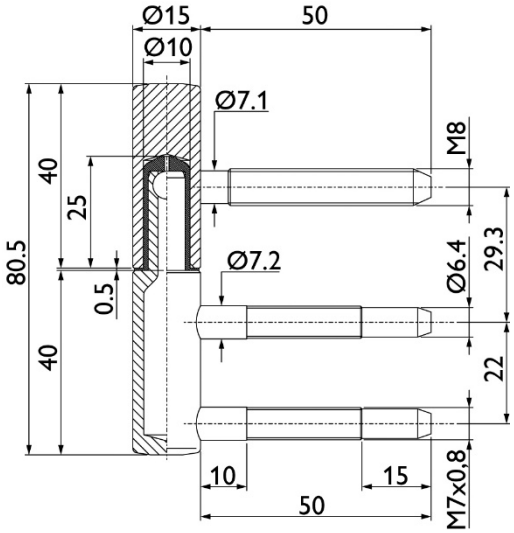

Unsere Gebrauchsanweisungen, Verarbeitungsrichtlinien, Produkt- oder Leistungsangaben und sonstigen technischen Aussagen sind nur allgemeine Richtlinien; sie beschreiben nur die Beschaffenheit unserer Produkte (Werteangaben / -ermittlung zum Produktionszeitpunkt) und Leistungen und stellen keine Garantie dar. Wegen der Vielfalt der Anwendungsmöglichkeiten des einzelnen Produkts und der jeweiligen besonderen Gegebenheiten (z.B. Verarbeitungsparameter, Materialeigenschaften etc.) obliegt dem Anwender die eigene Erprobung; unsere anwendungstechnische Beratung in Wort, Schrift und Versuch ist unverbindlicher Art.

BayWa AG, Arabellastraße 4, 81925 München | casafino@baywa.de | www.casafino.de