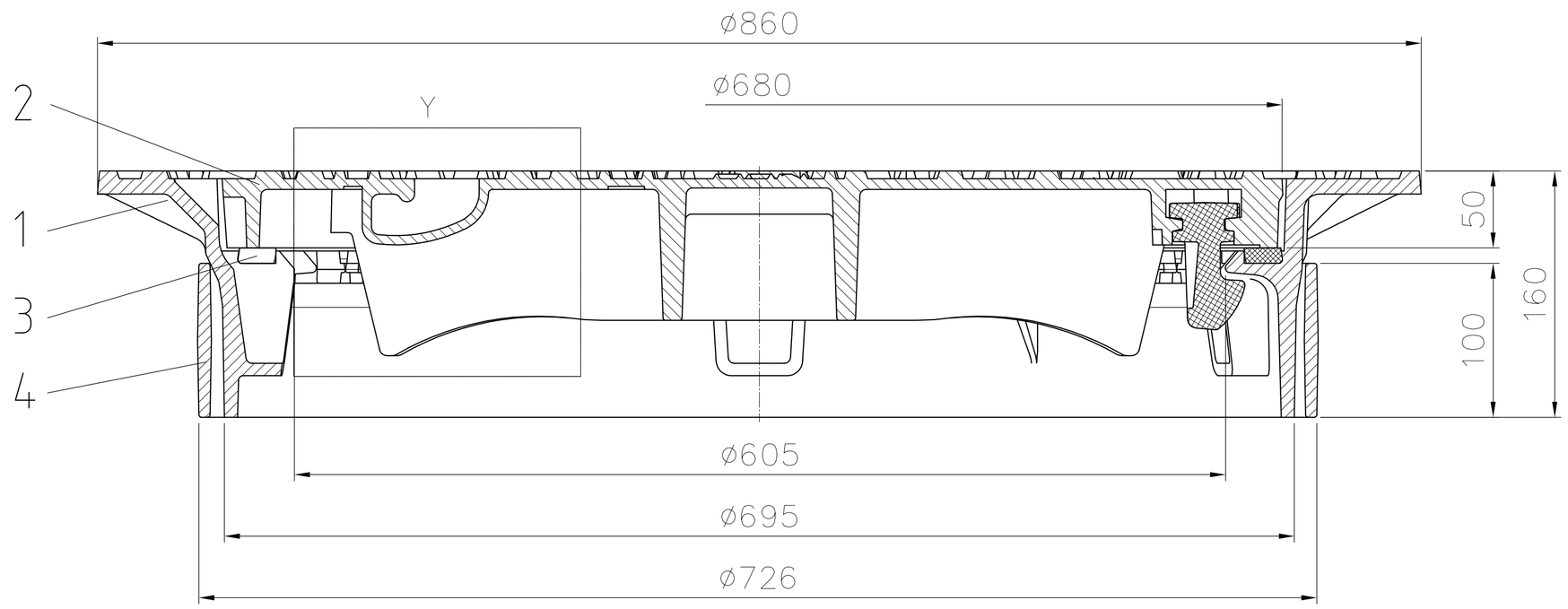

Ausführung mit
zusätzl. Beschriftung

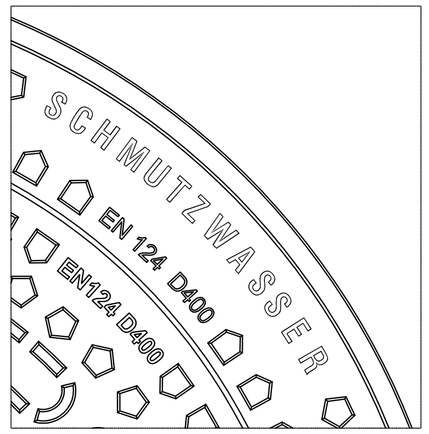

Ausführung mit offenen
Aushebemuscheln

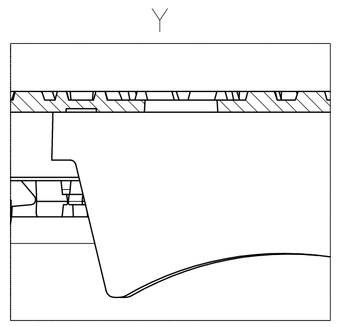

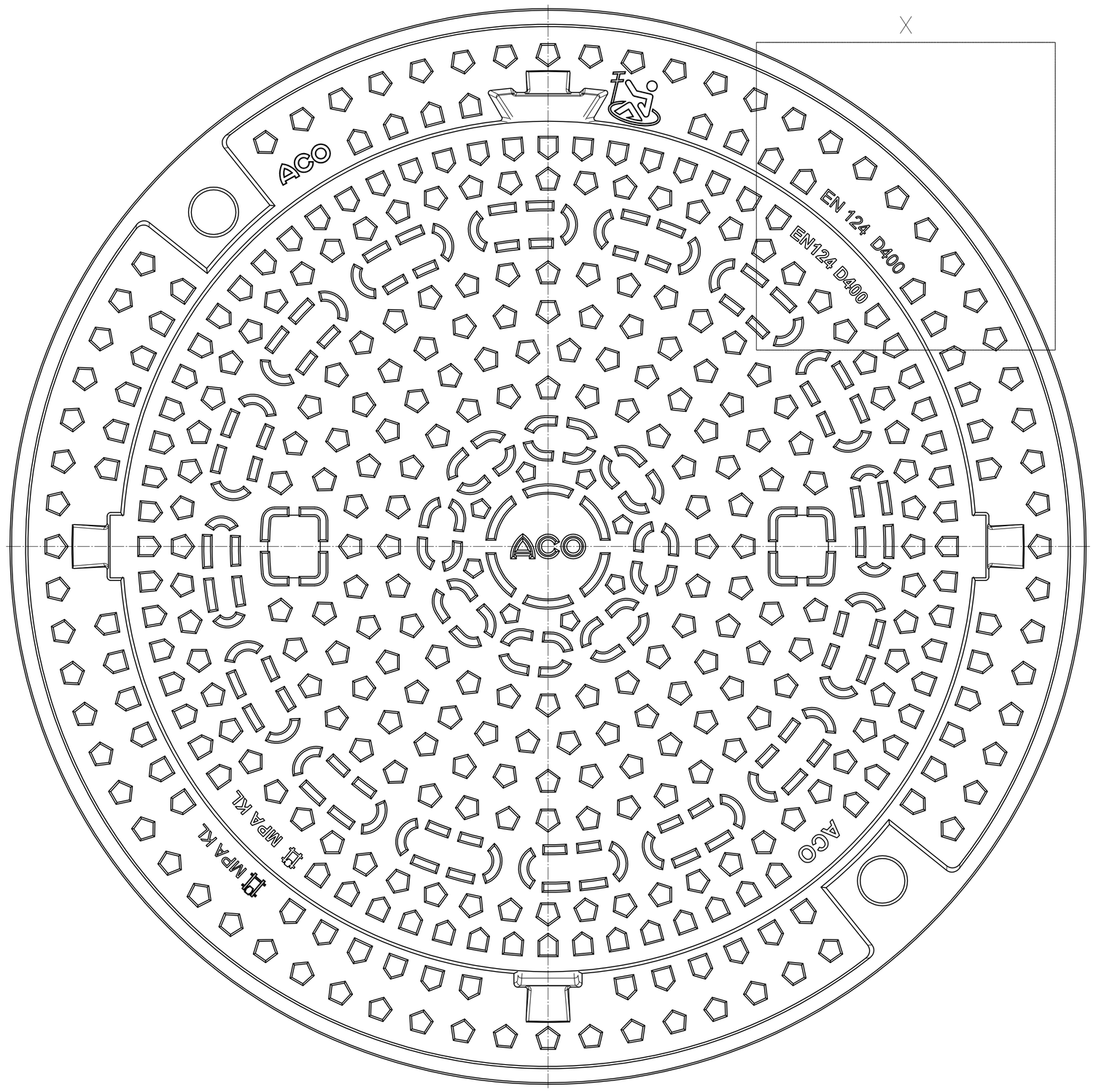

Artikel-Nr.	Bemerkung	Klasse	Gewicht (kg)
210502	ohne Beschriftung, Ausf. mit offenen Aushebemuscheln	D 400	106
210552	ohne Beschriftung	F 900	106
210504	mit Beschriftung REGENWASSER	D 400	106
210508	mit Beschriftung SCHMUTZWASSER	D 400	106
210501	ohne Beschriftung	D 400	106

Index	Datum/date	AE-Nr. / Mod-no	Benennung/Description	Name
001	30.06.2015	MH00933	Artikelnummern korrigiert	hgilbert

Werkstoff/Material:

Gewicht/Weight: kg

zul. Abweich./Tolerance:

zul. Abweich. 2/Tolerance 2:

ACO Tiefbau

ACO Tiefbau Vertrieb GmbH
24755 Rendsburg, Postfach 320
Tel. 04331 / 354-500
FAX 04331/ 354-358
www.aco-tiefbau.de

	Datum/Date	Name
Gezeichnet/Drawn:	20.04.2015	hgilbert
Geprüft/Checked by:	30.06.2015	hgilbert

Massstab/Scale:

Neueinführungs-Nr./Launch-no.: MH00832

Projection: ISO-E

Artikel Nr./Article-no.: siehe Tabelle

Schutzvermerk nach DIN ISO 16016 beachten / Follow protection Note DIN ISO 16016

Schachtabd. Multitiop Plus, LW. 600
Kl. D400/F900, Bituplan H160, o. Lüftung

Rohteil Nr./raw part-no. ; Modell-Nr./Model-no.:

Zeichnung Nr./Drawing-no.: 100002458

Index: 001

Ersatz für/replacement for:

Blatt/Sheet

Ersetzt durch/replaced by:

A3