EASY CUT II 2010 by SCHUMACHER. Comfort

Montageanleitung für Mähsystem mit obenführender Rolle
Mounting advice for cutting system with hold down roller

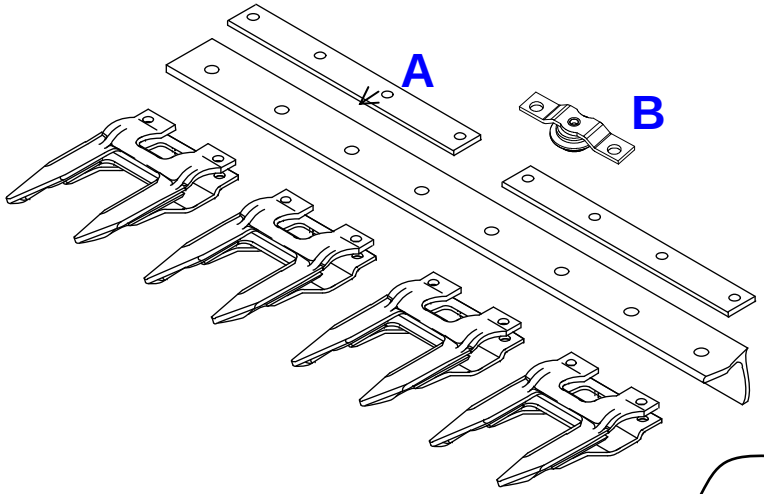

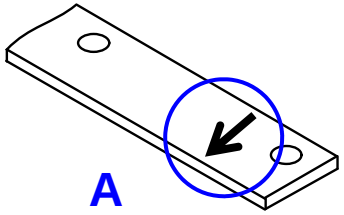

Führungsplatte:
Pfeil zeigt nach **vorne,** in Fahrtrichtung

Guiding plate:
Arrow points to front, in driving direction

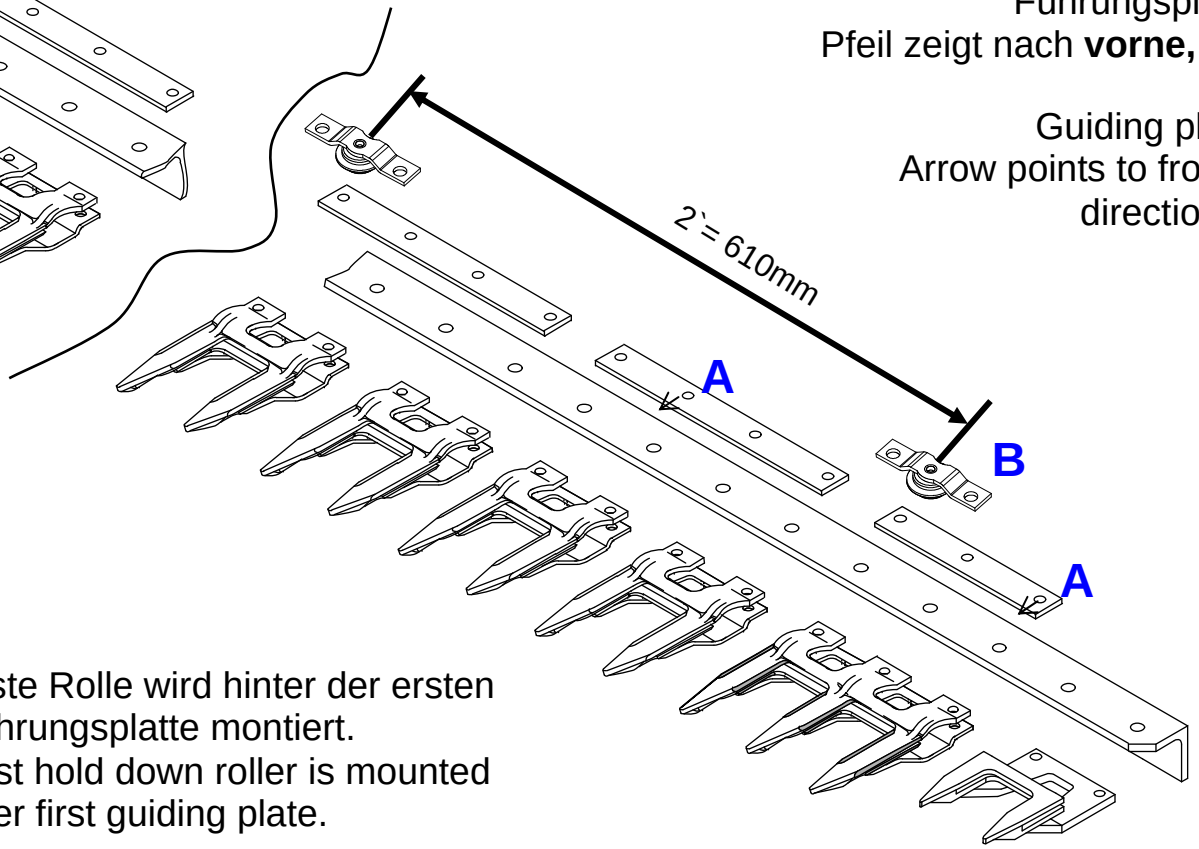

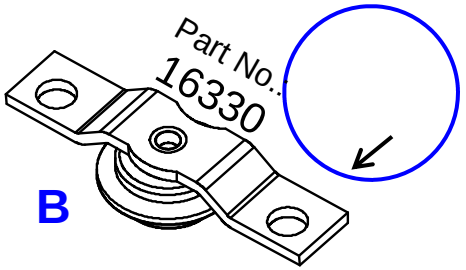

Rolle obenführend

Hold down roller

Erste Rolle wird hinter der ersten Führungsplatte montiert.
First hold down roller is mounted after first guiding plate.