TaonX

323520

DE Betriebsanleitung
FR Manuel technique
EN Operation Manual
IT Istruzioni per l'uso
ES Instrucciones de uso
NL Gebruikershandleiding
SV Bruksanvisning
PL Instrukcja obsługi
SK Návod na obsluhu
CS Návod k obsluze dojícího

KERBL

DE Pferdefliegenfalle TaonX Aufbau- und Gebrauchsanweisung

Vor Gebrauch bitte sorgfältig lesen!
Der Inhalt dieser Gebrauchsanweisung entspricht den neuesten Erkenntnissen und mündlichen Auskünften bei Abfassung der Konstruktion und/oder Kompilierung dieses Produkts sind nachfolgende Abpassung bedeutet in Verkehr gebrachter Versionen dieses Produkts.

A) Lesen sie diese Anweisung sorgfältig vor Aufstellung und Gebrauch der Taonx:
Wir gratulieren Ihnen zum Erwerb der hochwertigen Pferde-fliegenfalle. Bevor sie die TaonX zu Gebrauch nehmen, lesen Sie diese Gebrauchsanweisung sorgfältig. Bei Fragen wenden Sie sich bitte an Ihren örtlichen Lieferanten. Der Inhalt dieser Anweisung entspricht den neuesten Erkenntnissen bei wird sämtlich aktuell-sieht. Änderungen der Konstruktion und/oder Kompilation dieses Produktes art ausschließlich vorbehalten und gewähren keinen Anspruch auf nachfolgende Abpassung früher in Verkehr gebrachter Versionen dieses Produkts. Bewahren Sie diese Gebrauchs-anweisung für den spätereinwerben Gebrauch auf.

B) Lieferung und Empfang der Taonx:
Achten Sie während des Auspackens und Transportbeschädigungen Nous sont mercions qu'avor sorte achetés de piège à haut-de-gamme. Avant d'utiliser TaonX, lisez attentivement cette notice. Si ces d'interrogations adressez-vous à votre distributeur local. Le contenu de cette notice représente des plus récentes découvertes et l'état l'objet de mises à jour constantes. Toute modification de la construction et/ou fonction et/ou conformation ou présent est exclusivement réservé. aucune assurance ultérieure d'adaptation ultérieure à une version de sion de ce produit conservez cette notice pour usage ultérieur.
Conservez cette notice pour usage ultérieur.

A) Aufbau der Taonx:
Die TaonX sollte in unmittelbarer Nähe der Ruhe- und/oder Fütterungsplatze der Tiere an Sand oder Erde aufgestellt, oder an einer Wand oder einem Pfahl befestigt werden. Achten Sie bei der Aufstellung darauf, dass sie keinen Tier gefangen kann, die Kunststofflitze pour une ventilation optimale. Achten Sie bei der Aufstellung auch auch darauf, dass sie keine Tiere gefährdet. Die Fliegenfalle sie sammelgefäß (Pos. 11) etwa bis zur halben Höhe die Einflugöffnungen mit Sellenanwesser.

B) Entfernen des Montagematerial
- Hammer
- Einstellerzange Schlüssel

Entfernung weiter Sellenanwesser nach.
- Stellen Sie sicher, dass sie Bell sämtliche aufgebiasen ist.
- Sturm und starke Winde beeinflussen die Stabilität der Taonx.
- Achten Sie darauf, dass sie Bell sämtliche aufgebiasen ist.

Überprüfen Sie diese regelmäßig um im bedarfsfall, die Verschlusssicherheit der Bälle kann leicht lockern des Beleuchten Werkzeugs herausgenommen werden

C) Montage der Taonx :
Taonx dort der place sorgfältig, contre un mur ou sur pieu, à proximité immédiate des places de prépo ecus alimentation des animaux. Durant le montage, veillez à qu'aucun animal ne puisse s'approcher de la Taonx. Ne pas, ou, coûteux TaonX. Remplissez le récipient Taonx. Ne pas, ou, coûteux TaonX. Le sac à ordures sera mis en place

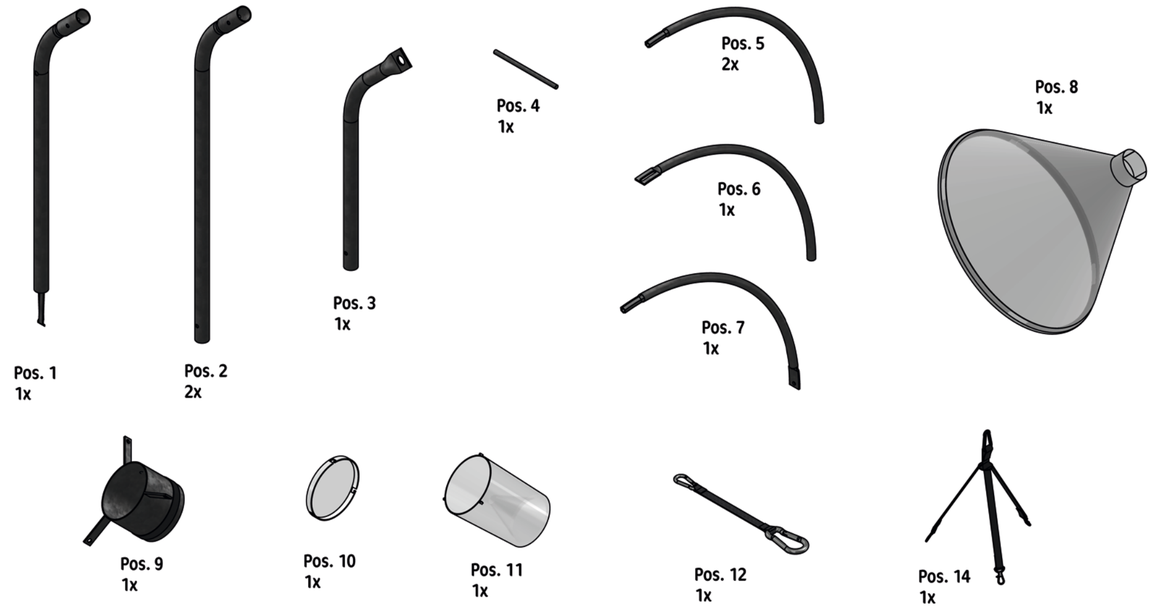
Pos. 1
1x
Pos. 2
2x
Pos. 3
1x
Pos. 4
1x
Pos. 5
2x
Pos. 6
1x
Pos. 7
1x
Pos. 8
1x
Pos. 9
1x
Pos. 10
1x
Pos. 11
1x
Pos. 12
1x
Pos. 14
1x

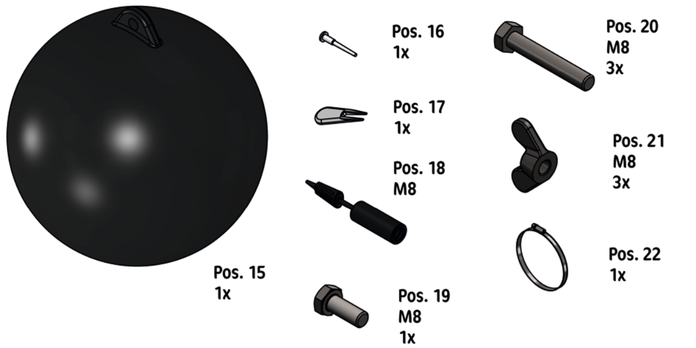
Pos. 15
1x
Pos. 16
1x
Pos. 17
1x
Pos. 18
M8
Pos. 19
M8
1x
Pos. 20
M8
3x
Pos. 21
M8
3x
Pos. 22
1x

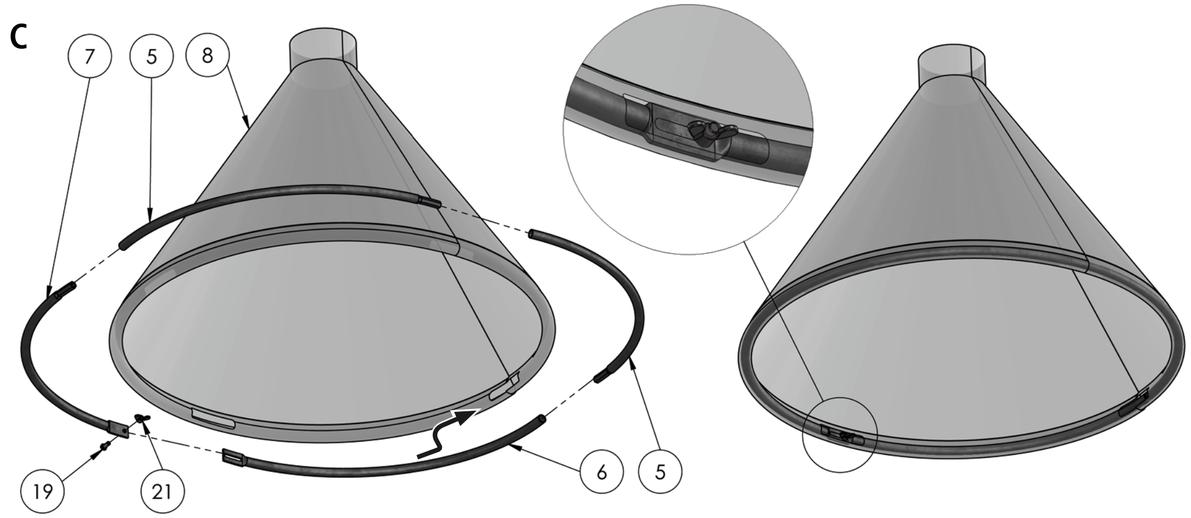
C
7
5
8
19
21
6
5

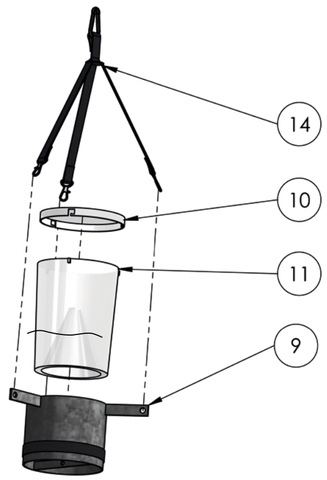
D
14
10
11
9

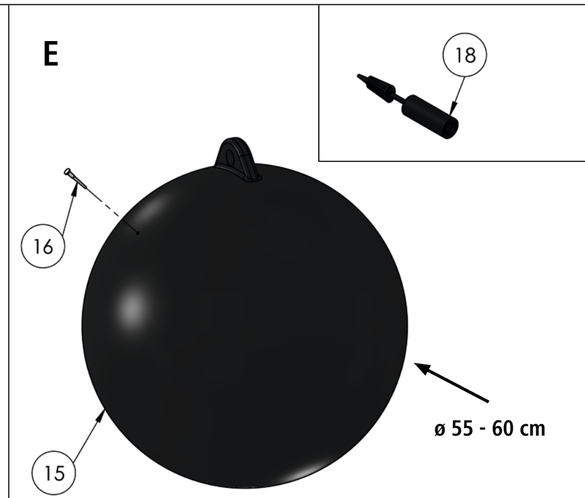
E
18
16
15
ø 55 - 60 cm

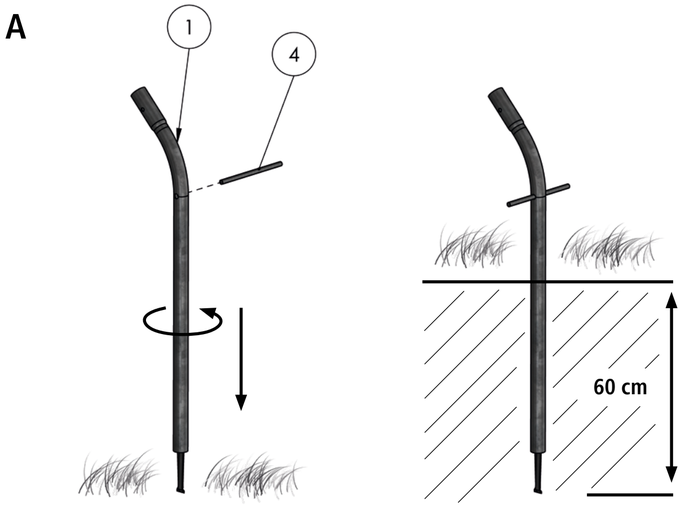
A
1
4
60 cm

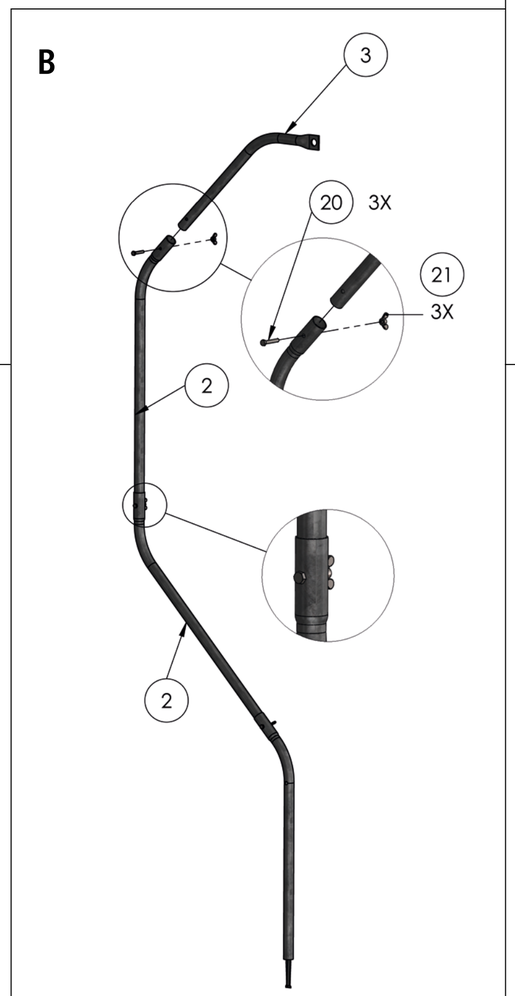
B
3
20
3X
21
3X
2
2

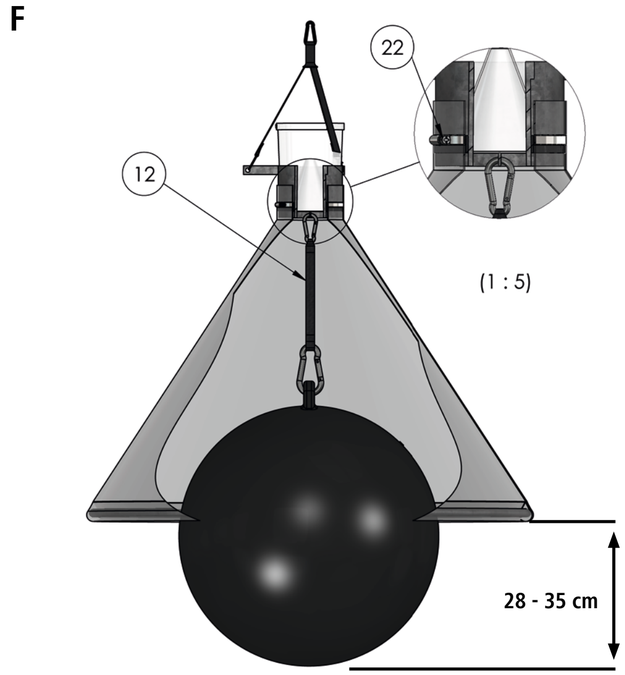
F
22
12
(1 : 5)
28 - 35 cm

G