BONDIOLI & PAVESI

CSHR121CEWQ7016

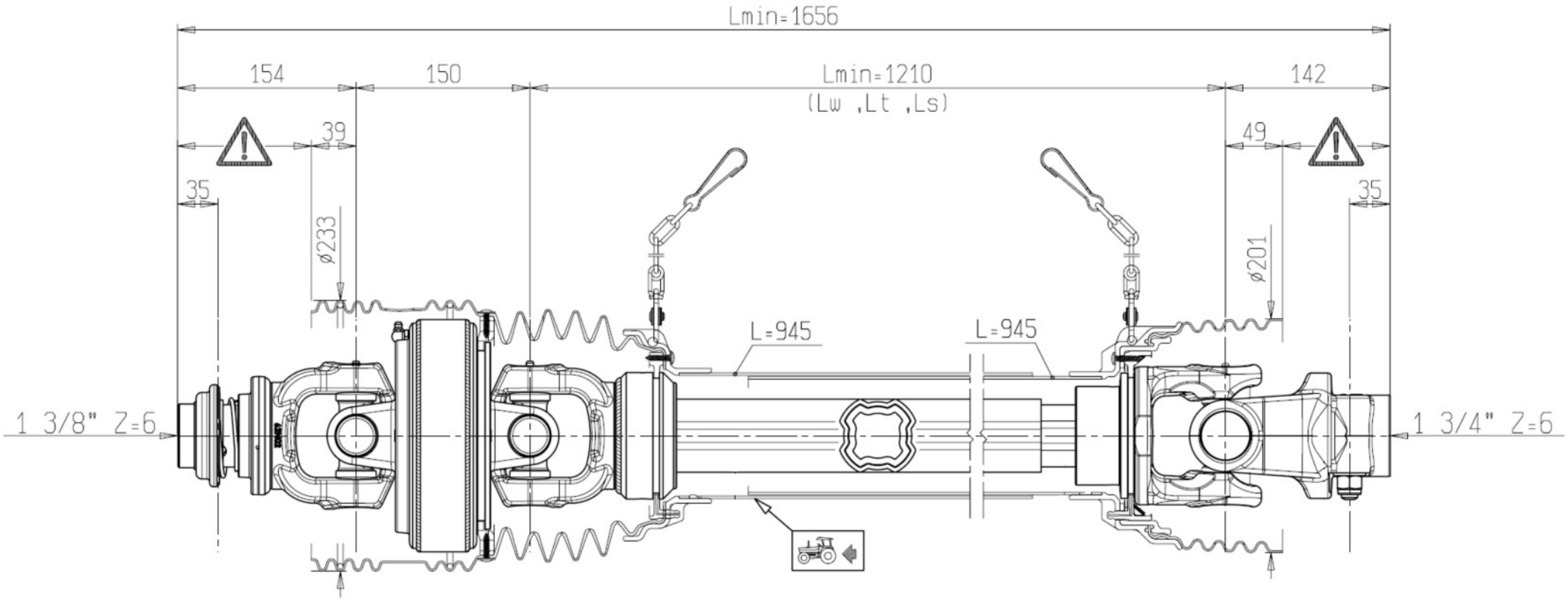

Automatikverschluss
für einfachstes An- und Abkuppeln
auch bei schwehren Gelenkwellen

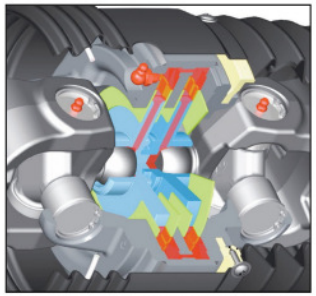

patentiertes 80° Weitwinkelgelenk
mit 2 Zentrierscheiben

4-Keil Profilrohr:
höchste Drehsteifigkeit,
niedrigster Schiebewiederstand

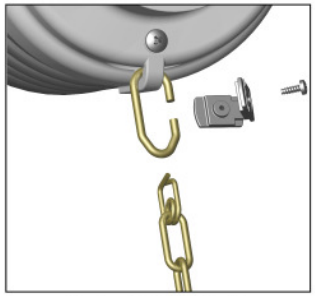

Spring-Link Haltekette
KEIN AUSREIßEN
der Schutztrichteröse
KEIN WECHSEL
von Halteketten
KEINE
Geldverschwendung

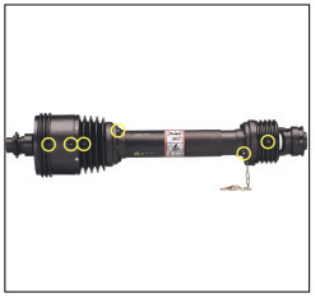

Alle Schmiernippel auf einer Linie