essential®

Model **EBY65CCP2** Modèle

Kitchen Sink Faucet – Évier de cuisine

Features

- 8″ c/c installation
- 8″ swivel spout
- Maximum flow of 6.8 L/min (1.8 gpm) at 60 psi (ECOLOGIQ™)
- Stainless steel cover plate
- Hybrid waterways
- Low lead (less than 0.25%)
- 9/16″ IPS connections with flexible nylon braided connectors

Cartridge

- Ceramic (FC9M6)

Finish

- Polished chrome

Caractéristiques

- Installation à entraxe de 8 pouces c/c
- Bec pivotant de 8 pouces
- Débit maximal de 6,8 L/min (1.8 gpm) à 60 psi (ECOLOGIQ™)
- Plaque de recouvrement en acier inoxydable
- Voies d'alimentation hybrides
- Faible teneur en plomb (moins de 0,25%)
- Raccordements 9/16 pouce IPS avec connecteurs flexibles tressés en nylon inoxydable

Cartouche

- Céramique (FC9M6)

Fini

- Chrome poli

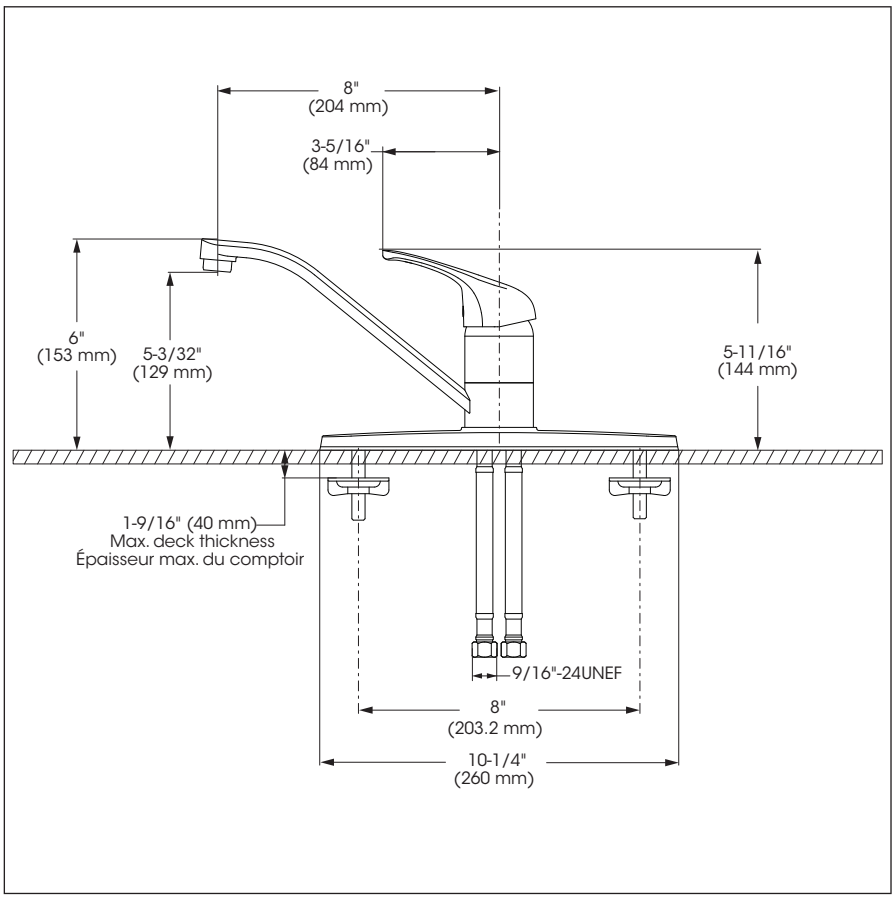

SPECEBY65CCP2_v200622

essential®

Model **EBY65CCP2** Modèle

Kitchen Sink Faucet – Évier de cuisine

No	Description		Part Pièce
1	Handle kit	Ensemble de poignée	**FCKTS2059**
2	Allen screw	Vis Allen	**923001**
3	Index	Index	**FCHDL4013**
4	Handle adapter	Adaptateur de la poignée	**FCHDL5008**
5	Sleeve	Manchon	**FCDEC5021**
6	O-Ring (45.9 x 1.6)	Joint torique (45.9 x 1.6)	**FCORA1049**
7	Polymer washer	Rondelle de polymère	**FCWAB1009**
8	Spout kit	Esemble de bec	**FCKTS1030**
9	Aerator	Aérateur	**FCAERA065**
10	Polymer washer (47.0 x 43.85 x 1.5)	Rondelle de polymère (47.0 x 43.85 x 1.5)	**FCWAB1010**
11	Ceramic cartridge	Cartouche céramique	**FC9M6**
12	O-Ring	Joint torique	**FCORA1050**
13	Lock nut	Contre-écrou	**FC924221**

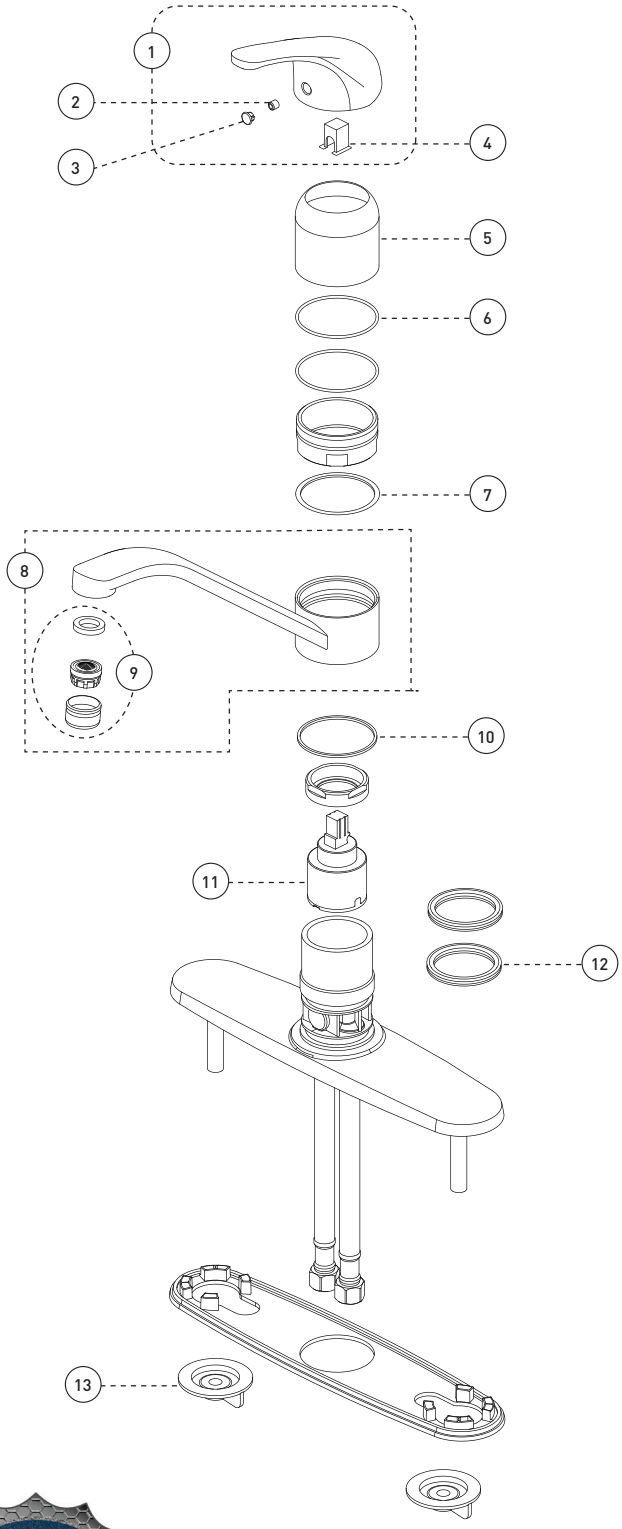

©2020 Tubular Industries of Canada ULC ("Belanger"). All Rights Reserved. This information is based on data believed to be reliable but Belanger makes no warranties, express or implied, as to its accuracy and assumes no liability arising out of its use. The data listed falls within the normal range of product properties but should not be used to establish specification limits or used alone as the basis of design. Belanger's liability to purchasers is expressly limited to the terms and conditions of sale. Tubular Industries of Canada ULC is part of the Oatey family of companies. A list of Belanger trademarks can be found on Oatey.com.

©2020 Industries de Conduits Tubulaires du Canada Ltée ("Bélanger"). Tous droits réservés. Cette information est fondée sur des données considérées comme fiables, mais Bélanger n'offre aucune garantie expresse ou implicite quant à son exactitude et décline toute responsabilité découlant de son utilisation. Les données énumérées entrent dans la plage normale des propriétés du produit, mais ne devraient pas être utilisées afin d'établir des limites de spécification ou utilisées comme unique directive de conception. L'obligation de Bélanger envers les acheteurs est expressément limitée aux modalités de vente. Industries de Conduits Tubulaires du Canada Ltée fait partie de la famille d'entreprises d'Oatey. Une liste des marques Bélanger est disponible sur le site web Oatey.com.

Replacement parts are available on order through customer service: 1 800 361-5960

Les pièces de remplacement sont disponibles sur commande par le biais du service à la clientèle : 1 800 361-5960

This product is covered by a limited lifetime warranty. Consult our website for complete details.

Ce produit est couvert par une garantie à vie limitée. Consultez notre site internet pour tous les détails.

belangerH2O.com

SPECEBY65CCP2_v200622