ITEM # 14035 - Limon 15 marches BLANC / 15 steps stair riser WHITE ALUMINIUM

collection 10

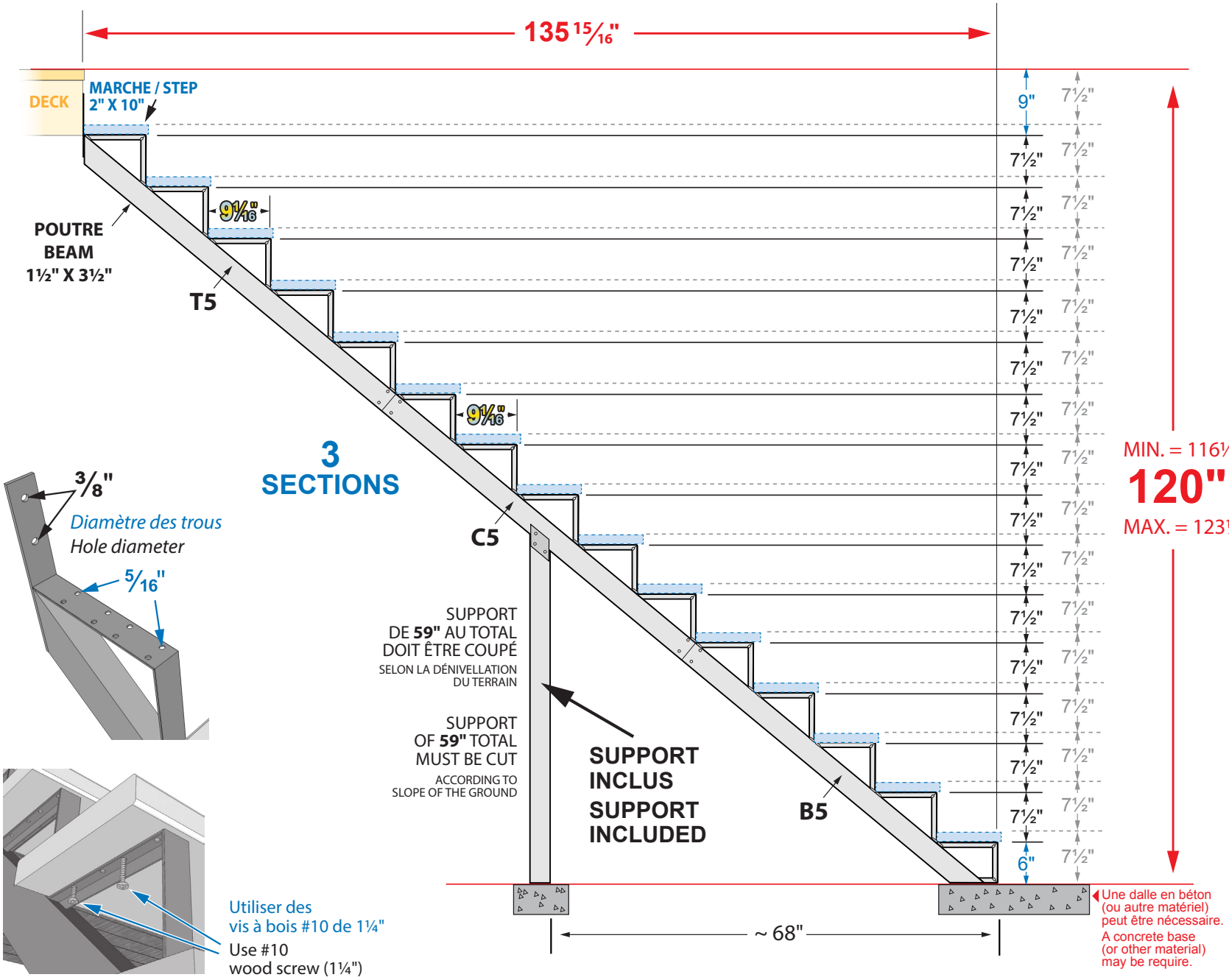

Une inclinaison vers l'avant du limon jusqu'à 3¾" est acceptable

A forward incline towards the front of the stair rise up to 3¾" is acceptable

POIDS /WEIGHT :

18,20 Kg / 40 lbs

LARGEUR DE L'ESCALIER	NOMBRE DE LIMONS
STAIR WIDTH	NUMBER OF STRINGERS
24" - 60"	2
61" et/and +	1 au/at 36" max

ITEM # 14035 - Limon 15 marches BLANC / 15 steps stair riser WHITE ALUMINIUM

collection 10

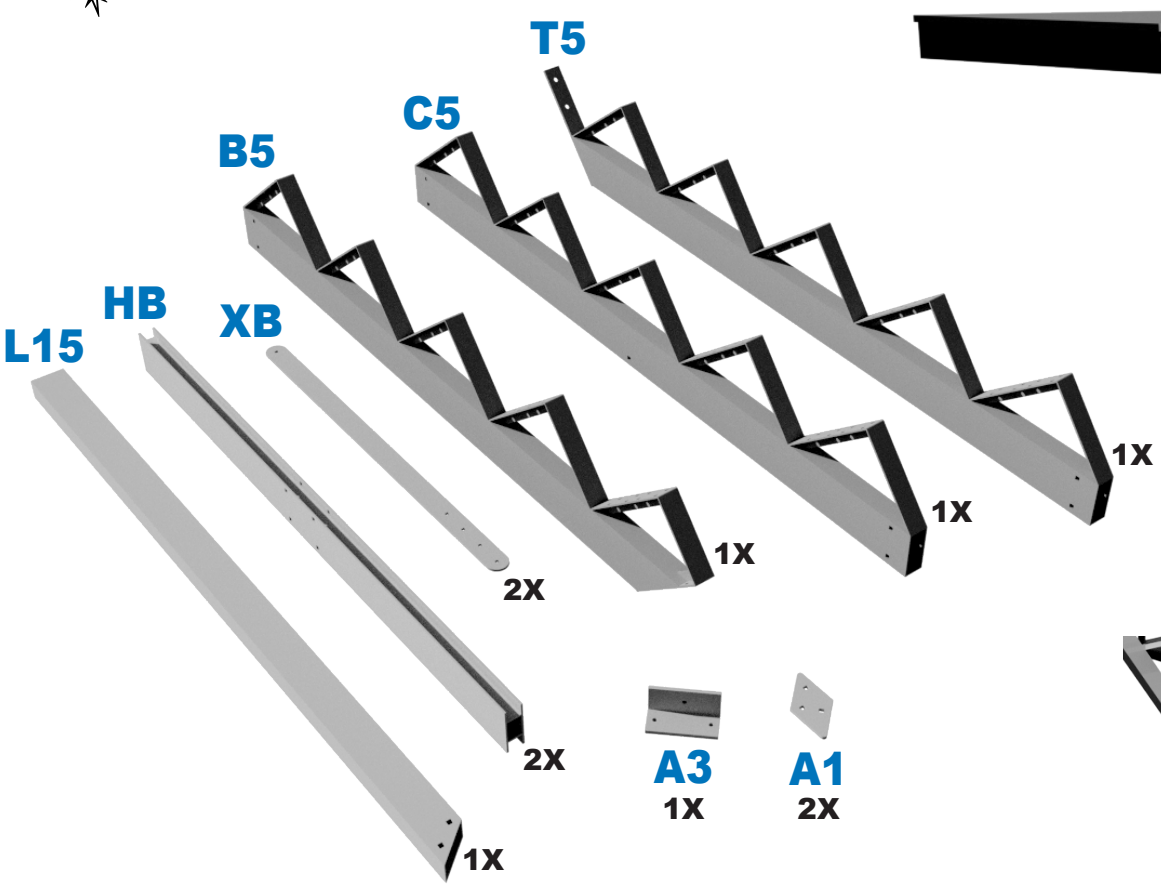

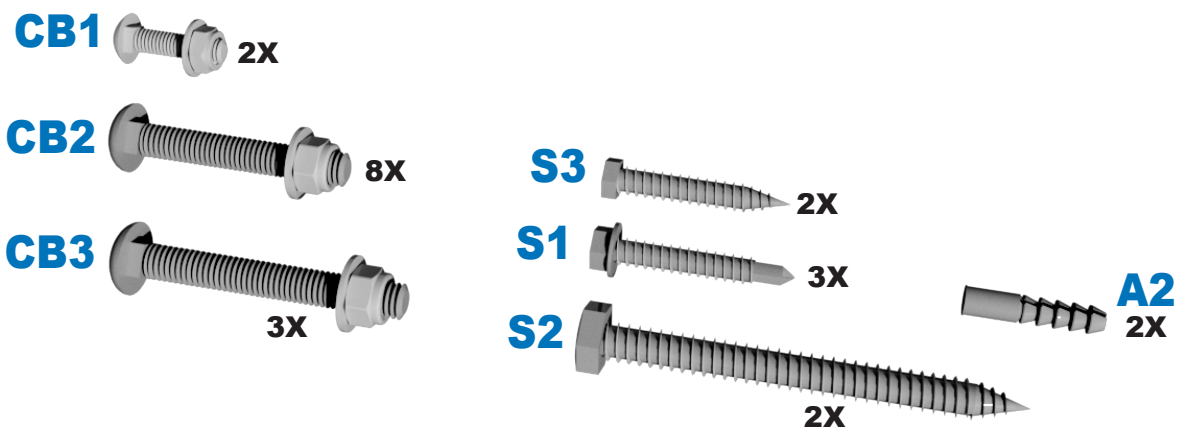

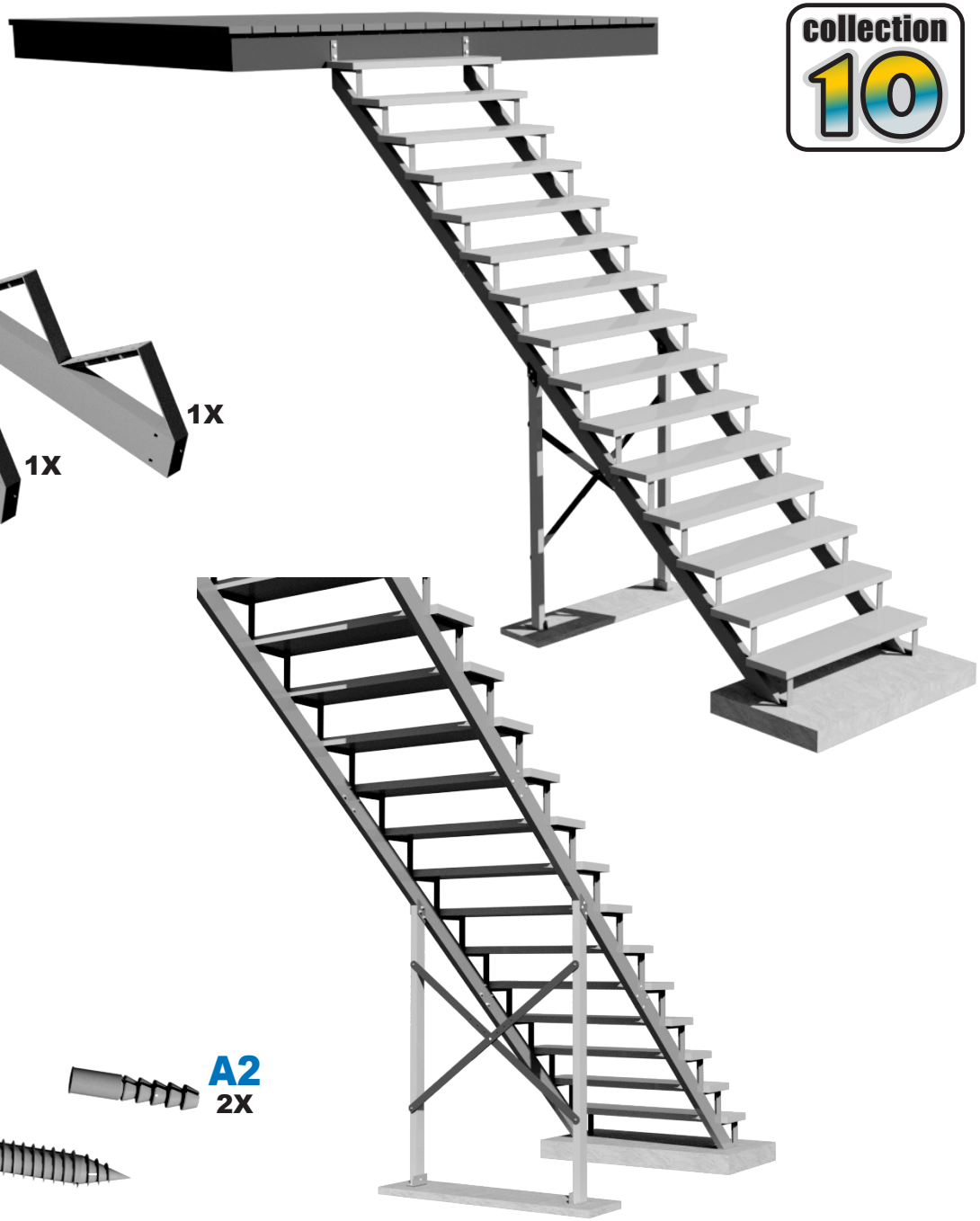

LEXIQUE D'UN ESCALIER • MOUNTED STAIR FRAME

ALUMINIUM
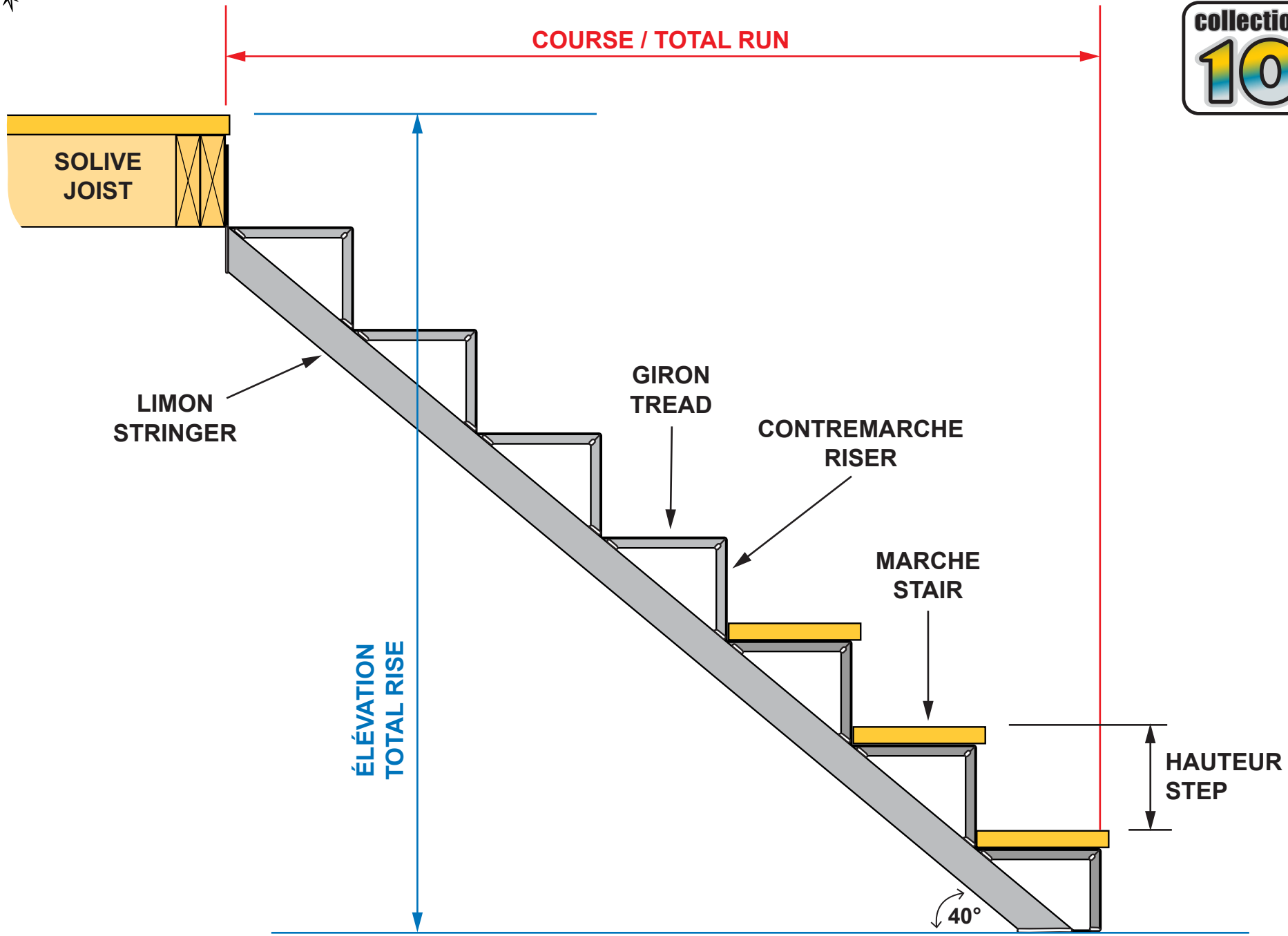
collection 10