ITEM # 16005 – Limon 5 marches BLANC / 5 steps stair riser WHITE

ALUMINIUM

collection 11

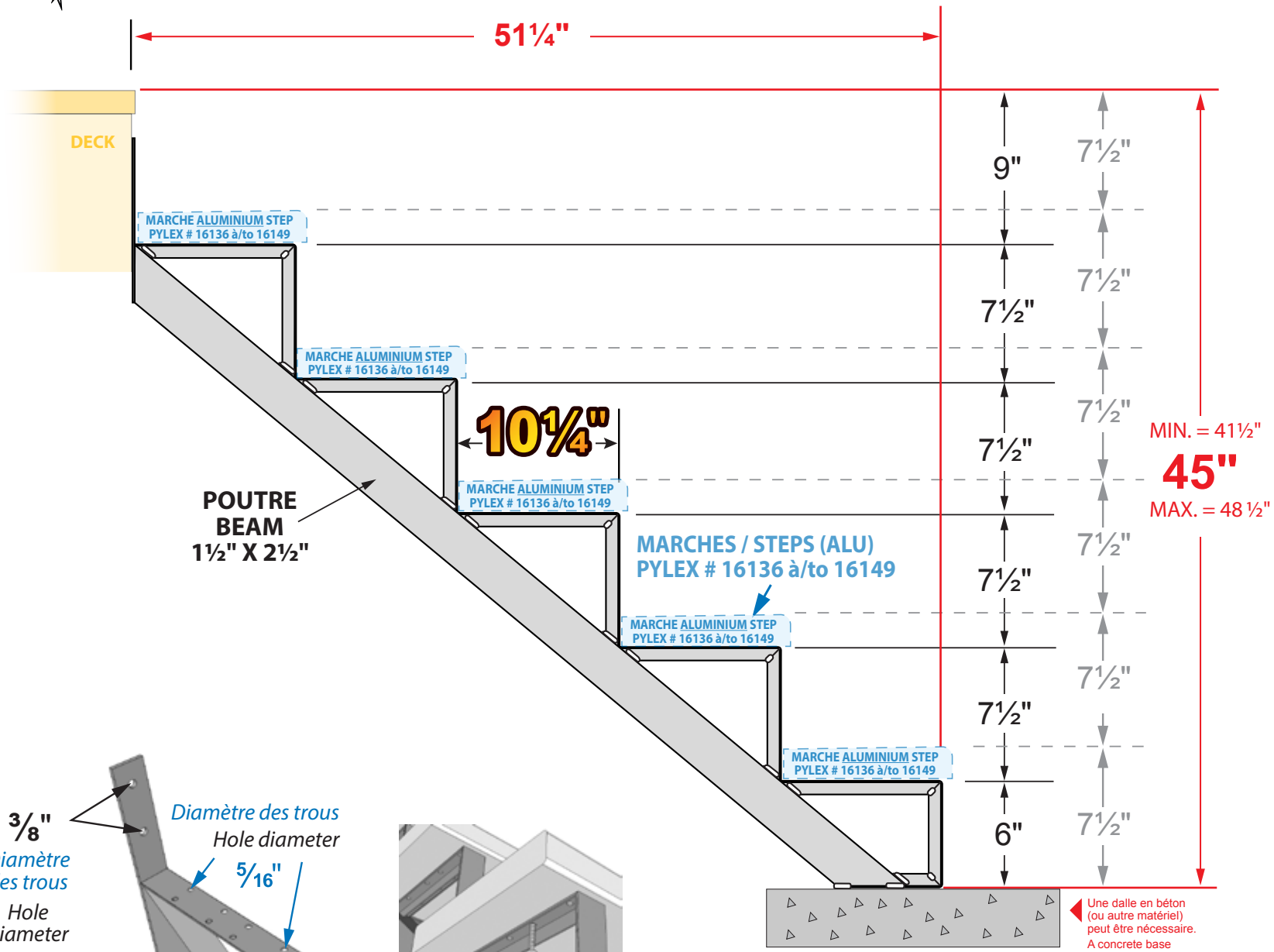

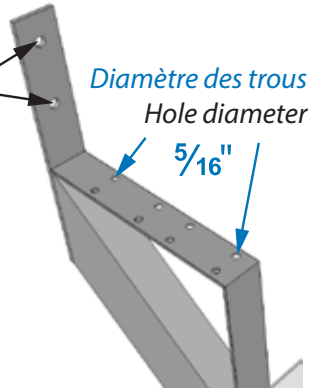

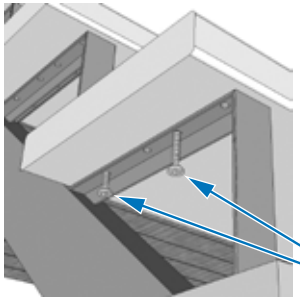

Une inclinaison vers l'avant du limon jusqu'à 1¼" est acceptable

A forward incline towards the front of the stair rise up to 1¼" is acceptable

POIDS /WEIGHT :
2,8 Kg / 6 lbs

LARGEUR DE L'ESCALIER	NOMBRE DE LIMONS
STAIR WIDTH	NUMBER OF STRINGERS
24" - 60"	2
61" et/and +	1 au/at 36" max

LEXIQUE D'UN ESCALIER • MOUNTED STAIR FRAME
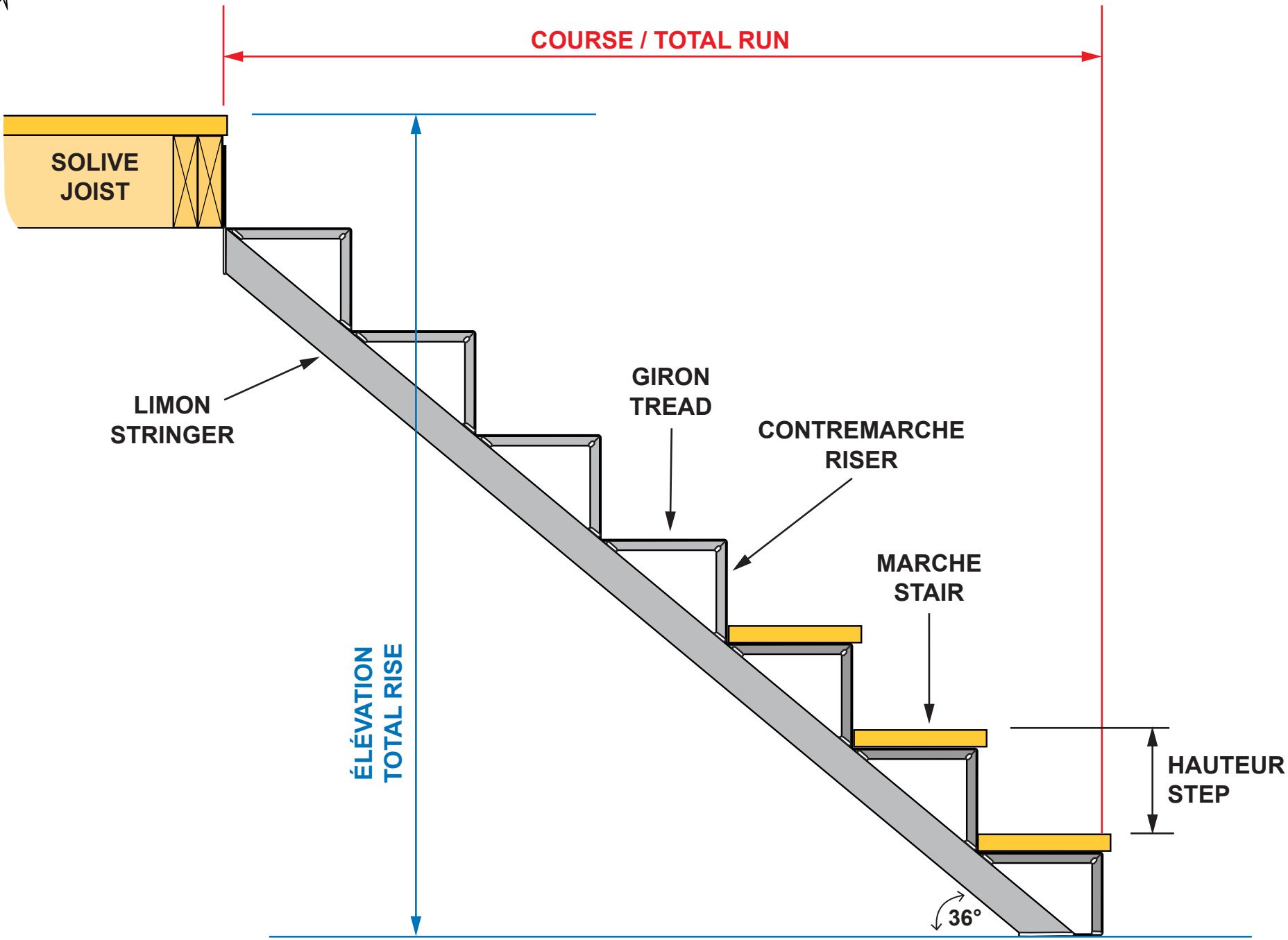
Aluminium