# Gazebo LONDON PARK 10’ x 10’ B101072 (2023)

## Instructions d’assemblage

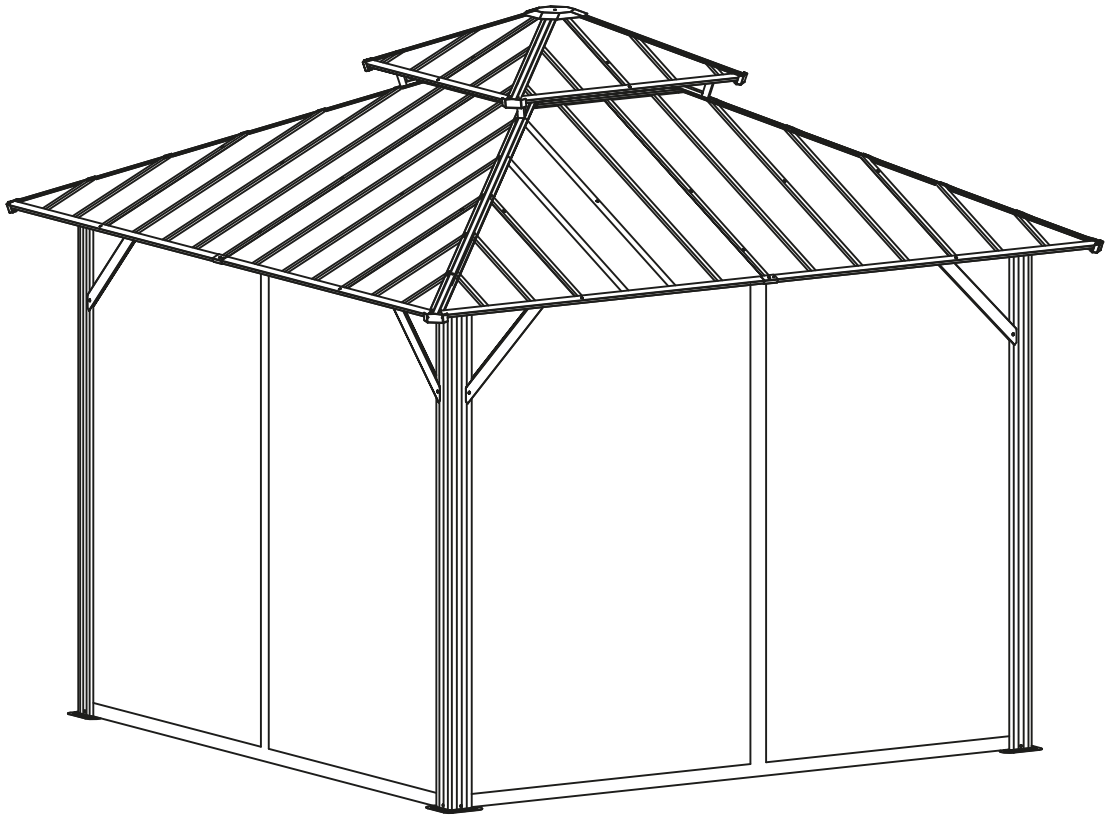

F. Corriveau
INTERNATIONAL

# IMPORTANT:

**Veuillez lire et suivre toutes les déclarations de sécurité, les avertissements, les instructions de montage, l'utilisation et l'entretien avant d'essayer d'assembler. Chacune des recommandations doit être suivie pour assurer la plus grande solidité.**

## Règles de Sécurité

**Avertissement:**
**Éloignez les flammes et les sources de chaleur du tissu du gazebo. Le tissu peut brûler s'il est exposé à un contact prolongé avec une source de chaleur. L'application de toute substance étrangère sur le tissu du gazebo peut rendre les propriétés ignifuges inefficaces.**

**Régulation**

**Il est de la responsabilité du consommateur de se conformer au règlement de la ville, au code de la construction, au zonage ou à toute limitation et d'obtenir un permis avant l'assemblage du gazebo.**

**Recommendation**

**• Lors de l'assemblage et de l'utilisation de ce produit, des précautions de sécurité de base doivent toujours être suivies pour réduire le risque de blessures et de dommages aux pièces.**

**•N'utilisez pas le gazebo dans des conditions météorologiques extrêmes.**

**• Avant de commencer l'assemblage du produit, assurez-vous que toutes les pièces sont présentes. Comparez les pièces avec la liste du contenu de l'emballage. Si des parties sont manquantes ou endommagées, n'essayez pas d'assembler le produit.**

**• Certaines pièces peuvent contenir des bords coupant. L'utilisation de gants de protection est toujours recommandée.**

**• Lors de l'installation et de l'assemblage de votre gazebo, il est recommandé d'impliquer 2 adultes ou plus.**

**• Prenez en compte au moins cinq heures pour terminer l'installation. Même bien ancrée, un gazebo dont l'assemblage n'est pas terminé peut endommager ou causer des dommages à l'environnement voisin.**

**• Vérifiez que tous les écrous et boulons sont solidement fixés avant et pendant l'utilisation de votre gazebo.**

**• Utilisez des outils et équipements appropriés pour une installation sûre et conforme. Ne jamais grimper, s'asseoir ou se tenir debout sur la structure lors de l'assemblage.**

**• Même si ce gazebo est construit pour toute l'année, la neige doit être enlevée du toit en tout temps.**

**• La moustiquaire et les rideaux (offert en option) doivent être retirés de l'unité en période de gel.**

**• Les boulons d'ancrage ou autres dispositifs d'ancrage ne sont pas fournis.**

**• Tenir à l'écart de toute installation électrique ou dispositif de transport.**

**• Il est toujours recommandé de conserver le manuel d'assemblage pour référence ultérieure.**

Entretien

Évitez d'utiliser un nettoyeur haute pression. L'utilisation d'un savon doux avec de l'eau tiède est la meilleure solution pour la structure uniquement. Un rinçage à l'eau claire est alors nécessaire. N'utilisez jamais de savon sur les tissus, cela réduirait leur durabilité, par conséquent leur durée de vie et leur aspect général. L'utilisation d'une brosse douce et d'eau tiède est une excellente solution pour nettoyer le tissu.

Garantie

Couvert

Nous garantissons que la structure et le tissu sont exempts de défauts de fabrication à l'acheteur d'origine pendant un an.

Non couvert

Cette garantie ne couvre pas l'utilisation commerciale, les soins inappropriés, le remisage négligé, le vandalisme, les produits chimiques, les actes de la nature, le feu, l'oxydation, les taches, les dommages dus au gel, un emballage inapproprié pour le retour et une utilisation déraisonnable ou abusive. La décoloration normale et l'accumulation de neige ne sont pas non plus couvertes.

Service à la clientèle:

Consommateur

Pour chaque demande de pièce, veuillez contacter votre revendeur avec une description du problème, des photos et une copie de la facture du consommateur, afin d'assurer que les informations appropriées soient fournies.

Vendeur

En plus de toutes les informations déjà fournies par le consommateur, toute pièce demandée doit mentionner le responsable du dossier client, le nom, l'adresse, la succursale le cas échéant, l'adresse e-mail, le numéro de fax et de téléphone du détaillant.

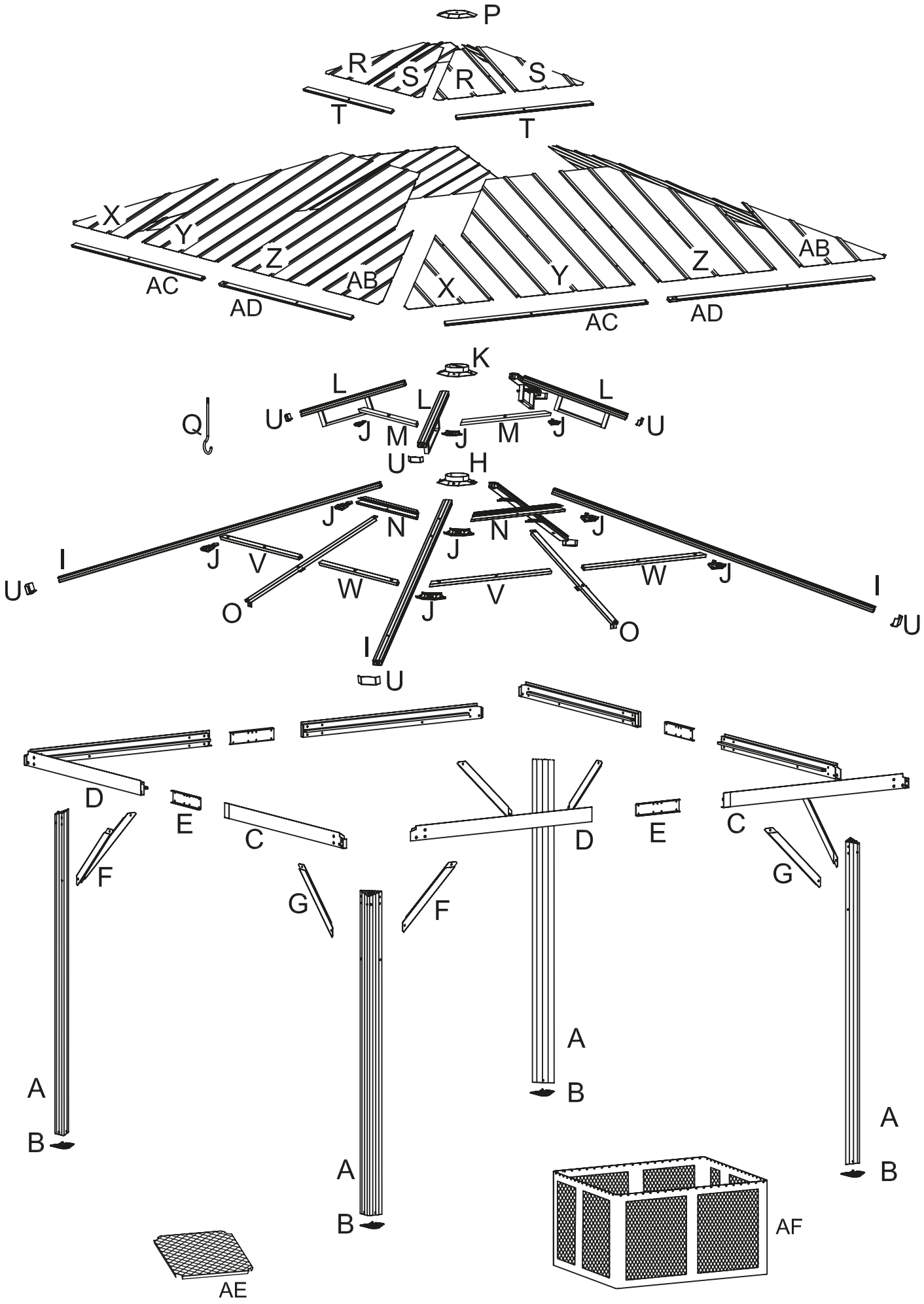
P
R
S
R
S
T
T
X
Y
Z
AB
AC
AD
X
Y
Z
AB
AC
AD
K
L
L
L
U
U
Q
J
M
J
M
J
U
U
H
J
N
N
J
J
I
J
V
W
V
W
J
I
U
O
J
O
U
I
U
D
E
C
D
E
C
F
G
G
F
A
B
A
B
A
B
A
B
AF
AE

# LISTE DE PIÈCES:

| No. | Description | Sketch | Qté |
|---|---|---|---|
| A | Poteau | | 4 |
| B | Bride de base | | 4 |
| C | Barre transversale | | 4 |
| D | Barre transversale | | 4 |
| E | Connecteur | 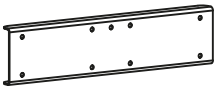 | 4 |
| F | Barre de soutient droit | | 4 |
| G | Barre de soutient gauche | 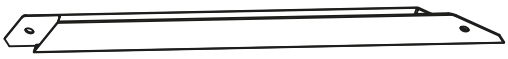 | 4 |
| H | Connecteur du toit | 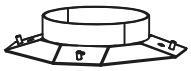 | 1 |
| I | Tube de coin du toit | | 4 |
| J | Connecteur de coin | 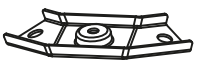 | 12 |
| K | Connecteur central | 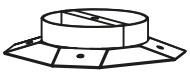 | 1 |

| No. | Description | Sketch | Qté |
|---|---|---|---|
| L | tube du toit d'aération | 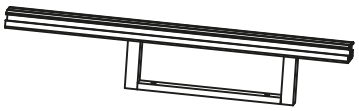 | 4 |
| M | Tube de support du toit d'aération | | 4 |
| N | Profile du toit | | 4 |
| O | Tube de support central | | 4 |
| P | Capuchon du toit | | 1 |
| Q | Crochet | 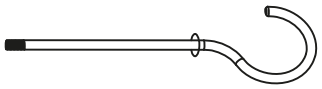 | 1 |
| R | Panneau du toit d'aération | 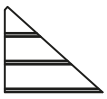 | 4 |
| S | Panneau du toit d'aération | 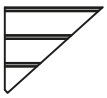 | 4 |
| T | Profile du toitd'aération | | 4 |
| U | Connecteur de coin | 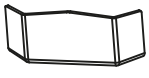 | 8 |
| V | Tube de support du toit | | 4 |

| No. | Description | Sketch | Qté |
|---|---|---|---|
| W | Tube de support du toit | | 4 |
| X | Panneau gauche du toit | 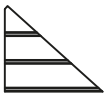 | 4 |
| Y | Panneau central du toit | 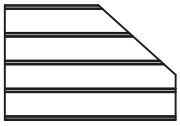 | 4 |
| Z | Panneau central du toit | 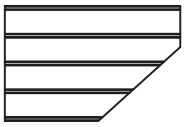 | 4 |
| AB | Panneau droit du toit | 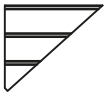 | 4 |
| AC | Profile d'avant toit | | 4 |
| AD | Profile d'avant toit | | 4 |
| AE | Moustiquaire pour toit d'aération | 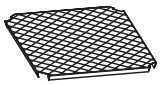 | 1 |
| AF | Moustiquaire | 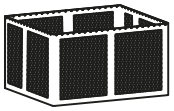 | 1 |

# Quincaillerie

| No. | Description | Sketch | Qté |
|---|---|---|---|
| AA | Boulons M6 X 15mm | | 152 |
| BB | Boulons M6 X 20mm | | 17 |
| CC | Boulons M6 X 30mm | | 8 |
| DD | Boulons M6 X 50mm | | 4 |
| EE | Vis à demi-filetage M6X30mm | 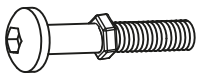 | 24 |
| FF | Écrous M6 | 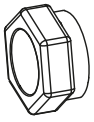 | 16 |
| GG | Capuchon en plastique | 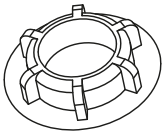 | 24 |
| HH | Rondelle en plastique | 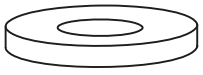 | 41 |
| II | Clé Allen | | 2 |
| JJ | Clé | 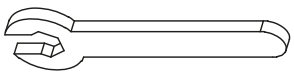 | 1 |

A x 4

B x 4

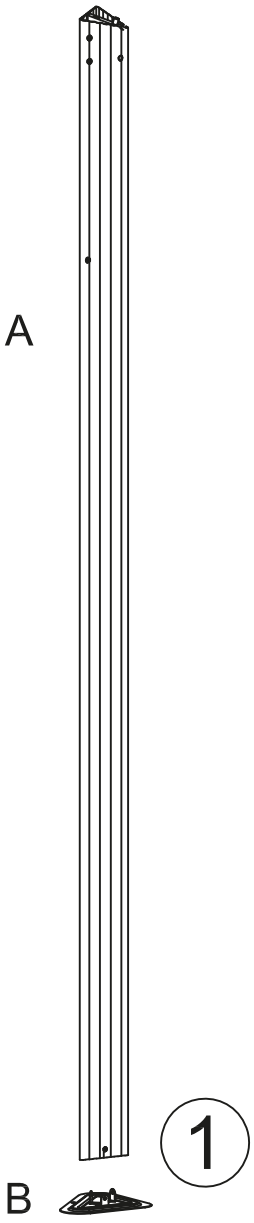


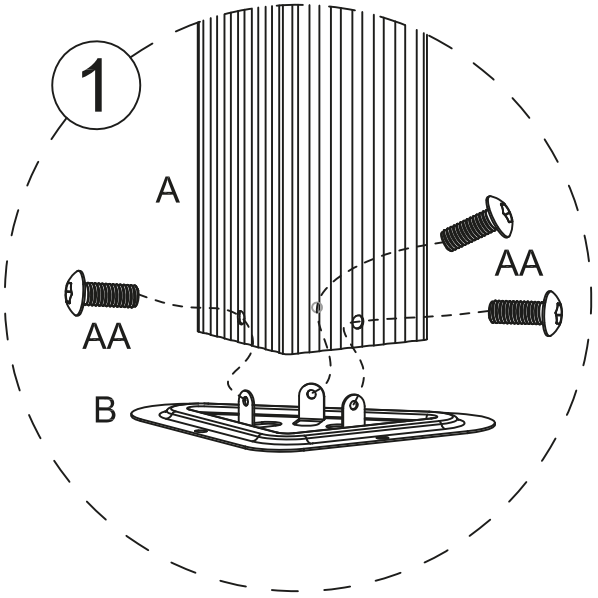


**Étape 1:**
**Fixez la bride de la base (B) au bas du poteau (A) à l'aide des boulons (AA). Répétez l'étape pour tous les autres poteaux. Les boulons peuvent être complètement serrés.**

C x 4

D x 4

E 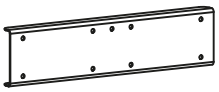 x 4

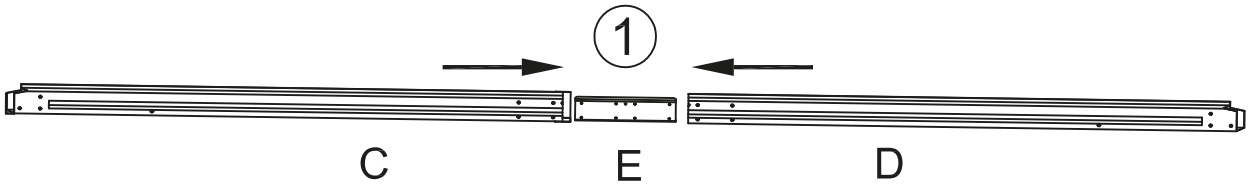


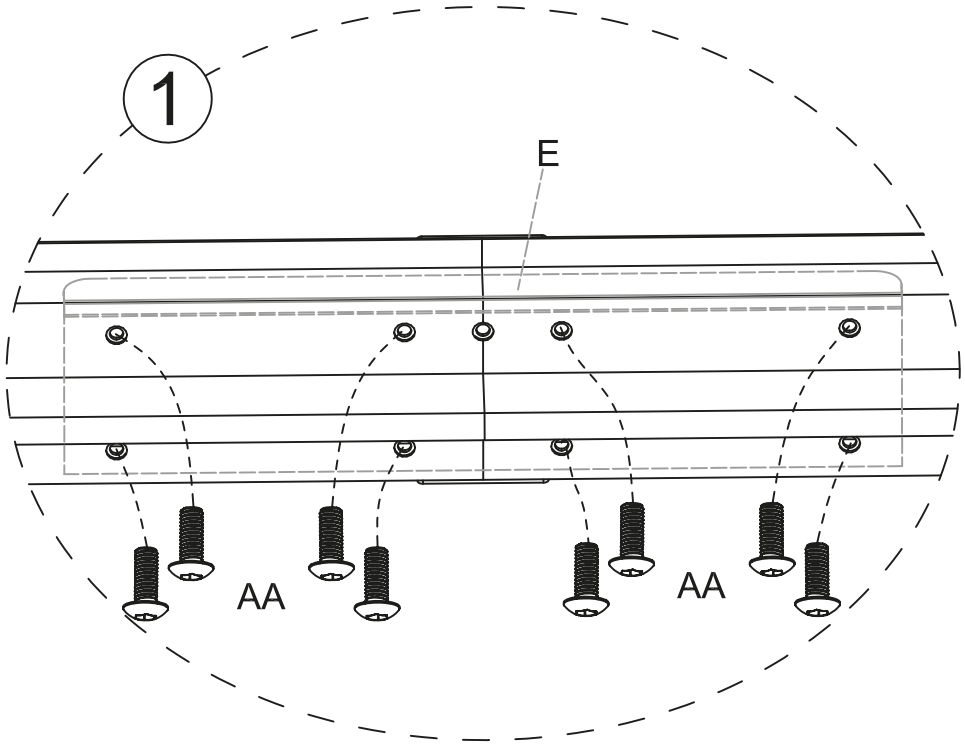


**Étape 2:**
**Insérez le connecteur (E) dans la barre transversale (C) et la barre transversale (D) comme illustré, et fixez avec des boulons (AA). Les boulons peuvent être complètement serrés.**

F x 4

G 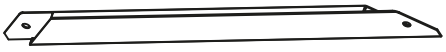 x 4

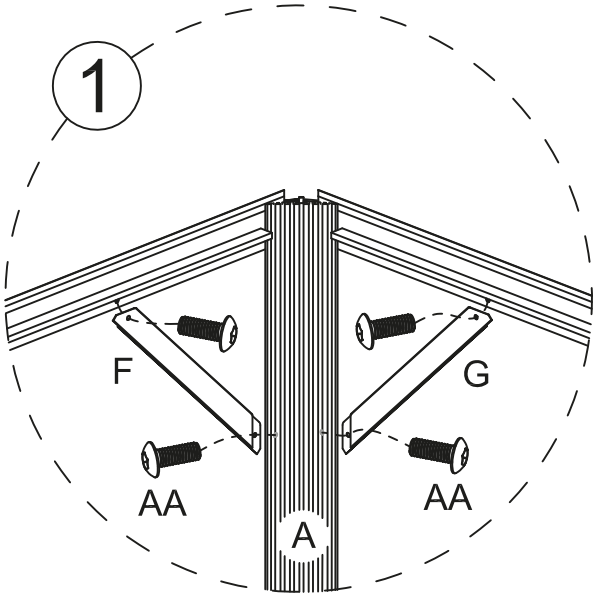


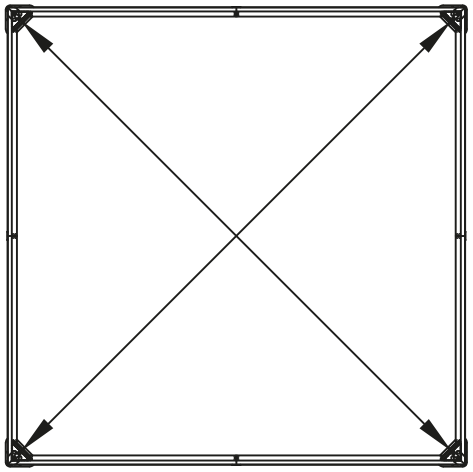

**Ceci est important pour obtenir des angles carrés dans les colns des barres transversales, donc les mesures diagonales (X) doivent être prises au sommet des poteaux dans les coins et obtenir les mêmes pour les deux. Ces soins se réfèrent à un assemblage facile.**

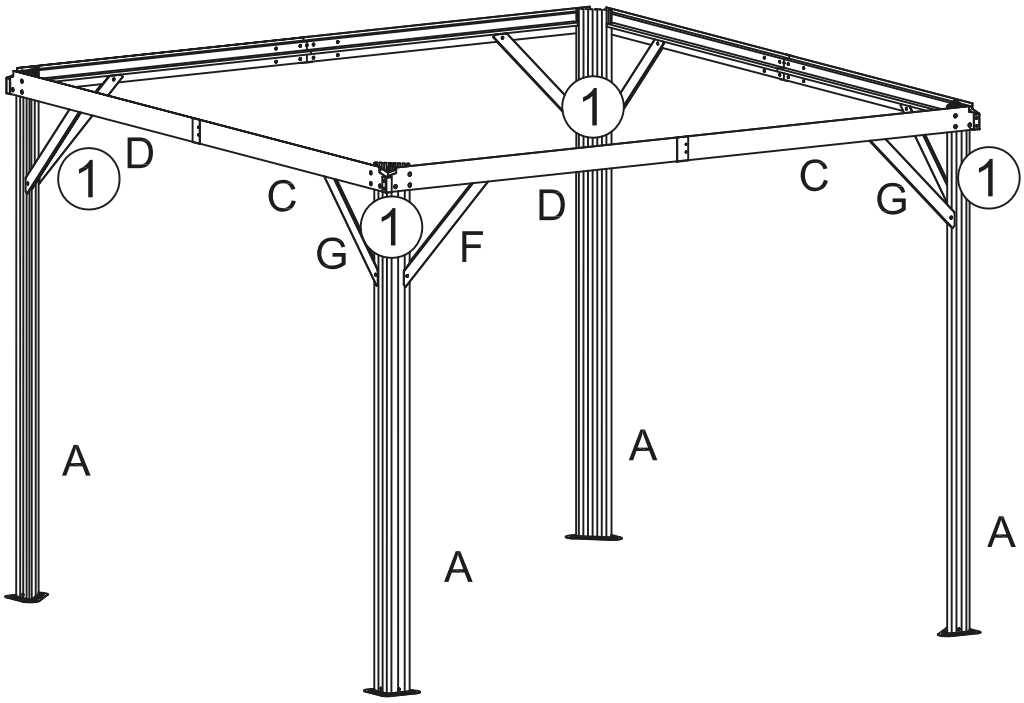


**Étape 4:**
**Fixez les barres de soutient gauche et droite (G et F) aux poteaux (A) à l'aide des boulons (AA) comme illustré sur la fig.1. Ne serrez pas encore les boulons. Fixez ensuite l'autre extrémité des barres de soutient (G et F) aux barres transversales d'assemblage courtes et longues (D et C) en utilisant les boulons (AA) comme fig. 1. Avant le serrage final, assurez-vous que l'assemblage est parfaitement aligné. Serrez ensuite tous les boulons desserrés.**

H 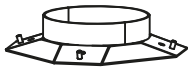 x 1

I x 4

K 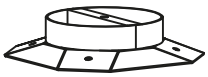 x 1

L 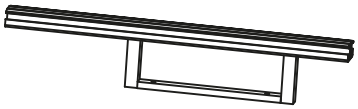 x 4

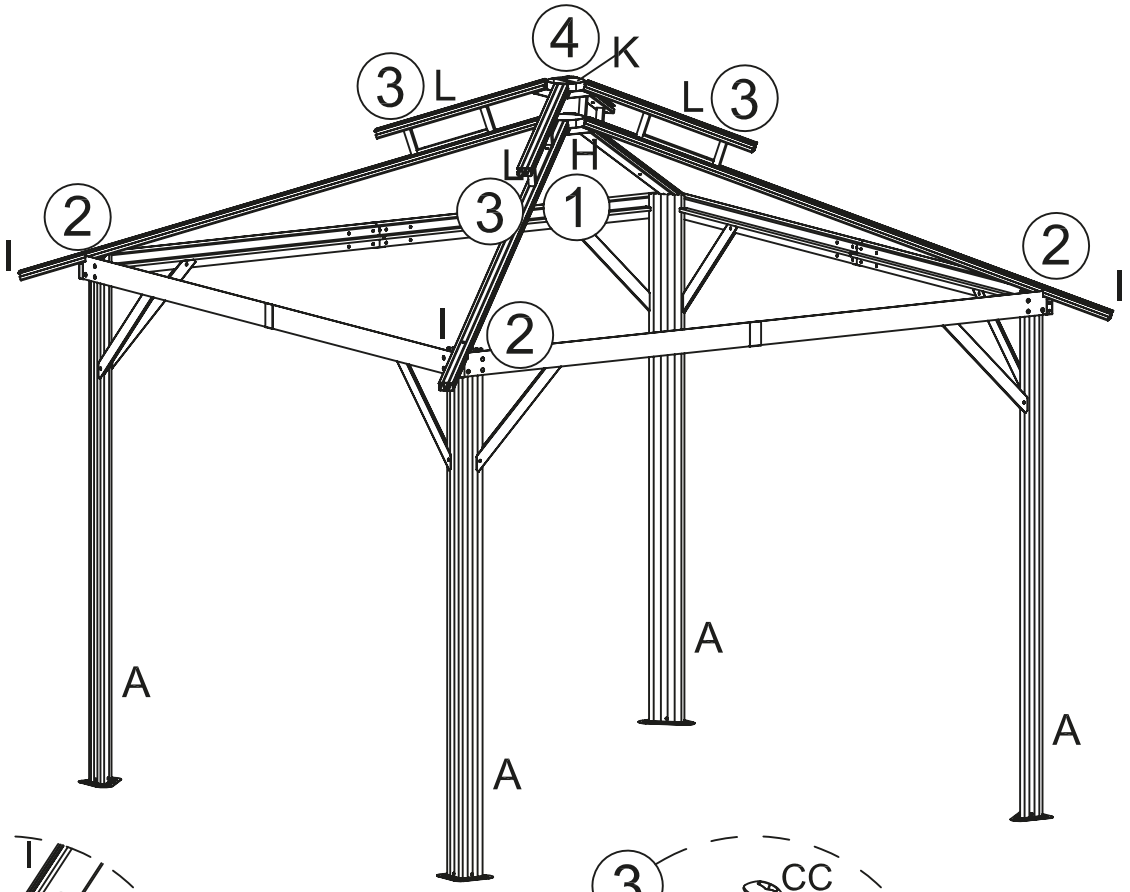


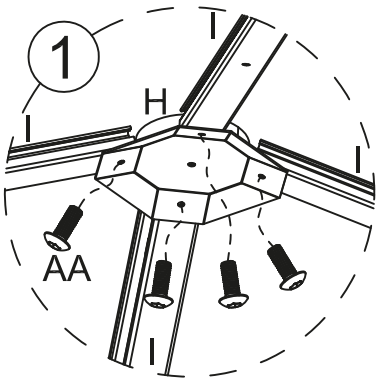


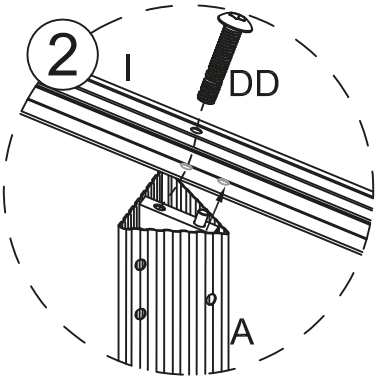


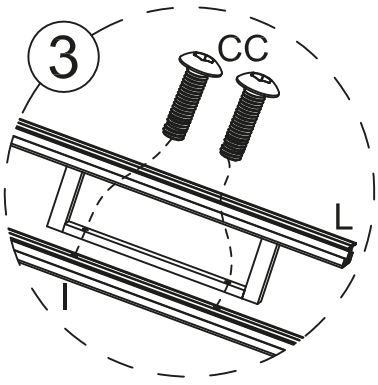


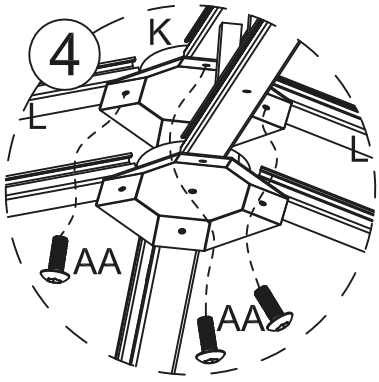


**Étape 5:**

**1.Fixez les tubes de coin du toit (I) au connecteur du toit (H) à l'aide des boulons (AA) comme illustré à la fig. 1. Ne serrez pas encore complètement les boulons. Posez les tubes de coin du toit (I) sur les traverses aux quatre coins et fixez-les à l'aide de boulons (DD) comme indiqué sur la fig.2. Serrez les boulons d'angle, mais pas complètement.**

**2. Fixez un tube du toit d'aération (L) à un tube de coin du toit (I) à l'aide des boulons (CC) comme illustré à la fig3. Ne serrez pas encore trop les boulons.**

**3. Fixez le connecteur central (K) au tube du toit d'aération (L) à l'aide des boulons (AA) comme illustré à la fig.4.**

J 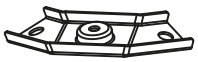 x 12

M x 4

N x 4

O x 4

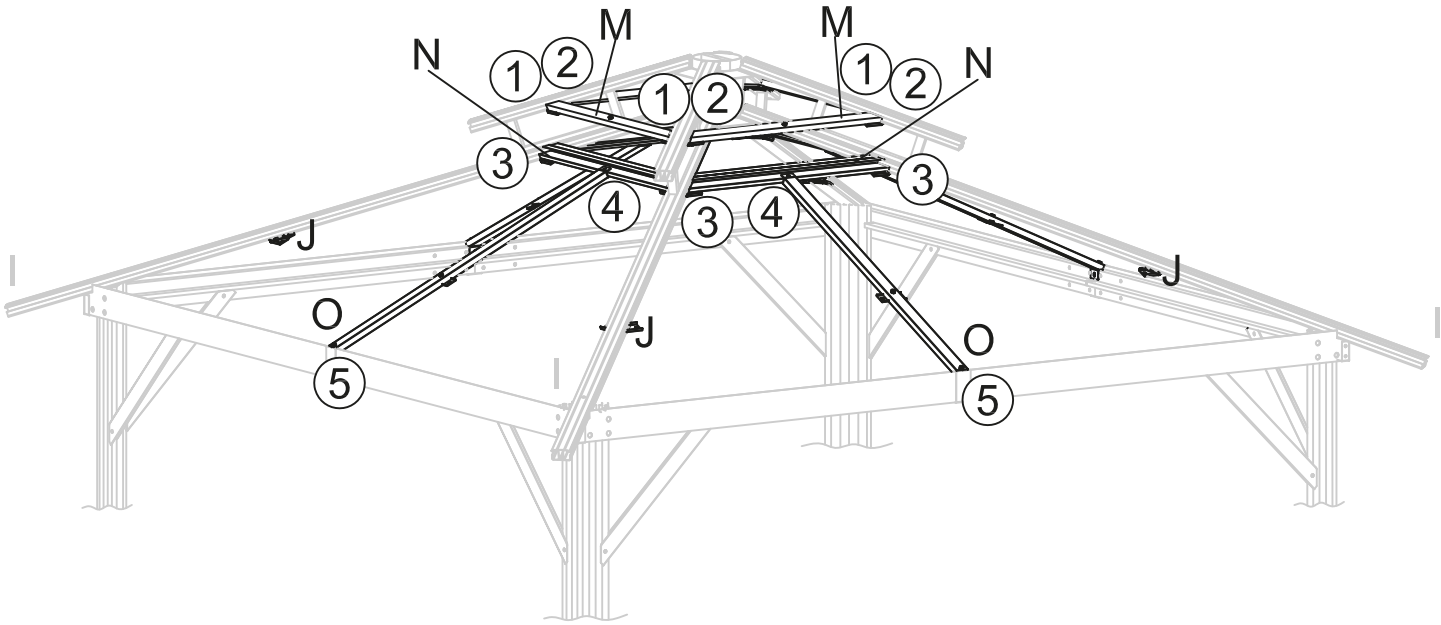


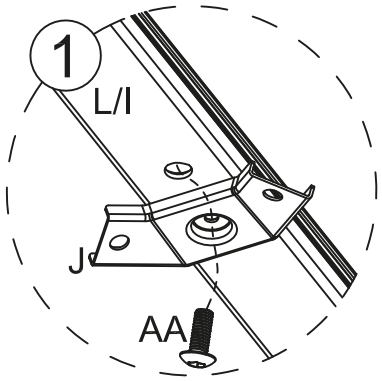


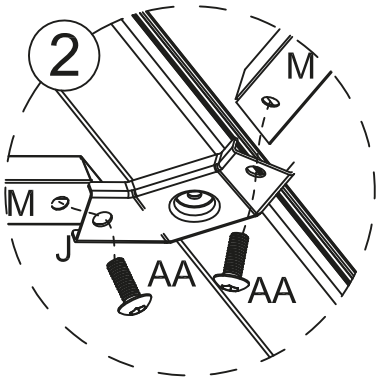


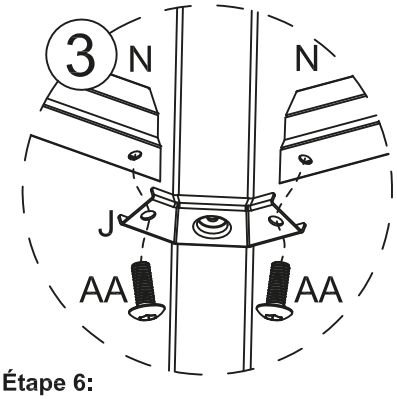


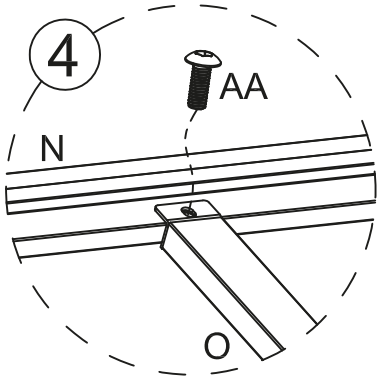


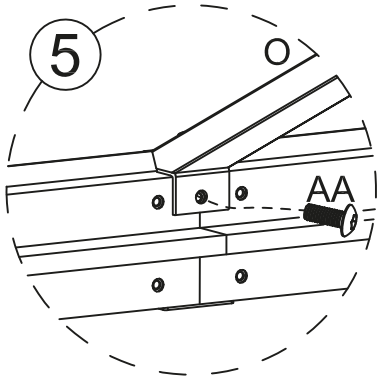


**Étape 6:**

**1.Fixez les connecteurs de coin (J) sur les tubes de coin du toit (l) et les tubes du toit d'aération (L) à l'aide des boulons (AA) comme illustré à la fig. 1. Alignez les pièces en position comme illustré sur la fig.1. Ne serrez pas encore complètement les boulons.**

**2.Fixez les tubes de support du toit d'aération (M) sur les connecteurs de coin (J) en utilisant des boulons (AA) alignez les pièces en position comme fig. 2 illustré. Ne serrez pas encore complètement les boulons.**

**3.Fixez les profiles de toit (N) sur les connecteurs de coin (J) à l'aide de boulons (AA) alignez les pièces en position comme fig. 3 Illustré. Ne serrez pas encore complètement les boulons.**

**4.Fixez les tubes de support central (O) sur les profile du toit (N) à l'aide des boulons (AA) comme fig. 4 illustré. Ensuite, fixez aux traverses (D & C) à l'aide des boulons (AA) comme illustré sur la fig.5. Ne serrez pas complètement les boulons.**

| | | | | | |
|---|---|---|---|---|---|
| P | | x 12 | Q | 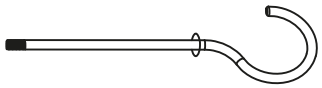 | x 4 |
| V | | x 1 | W | | x 4 |

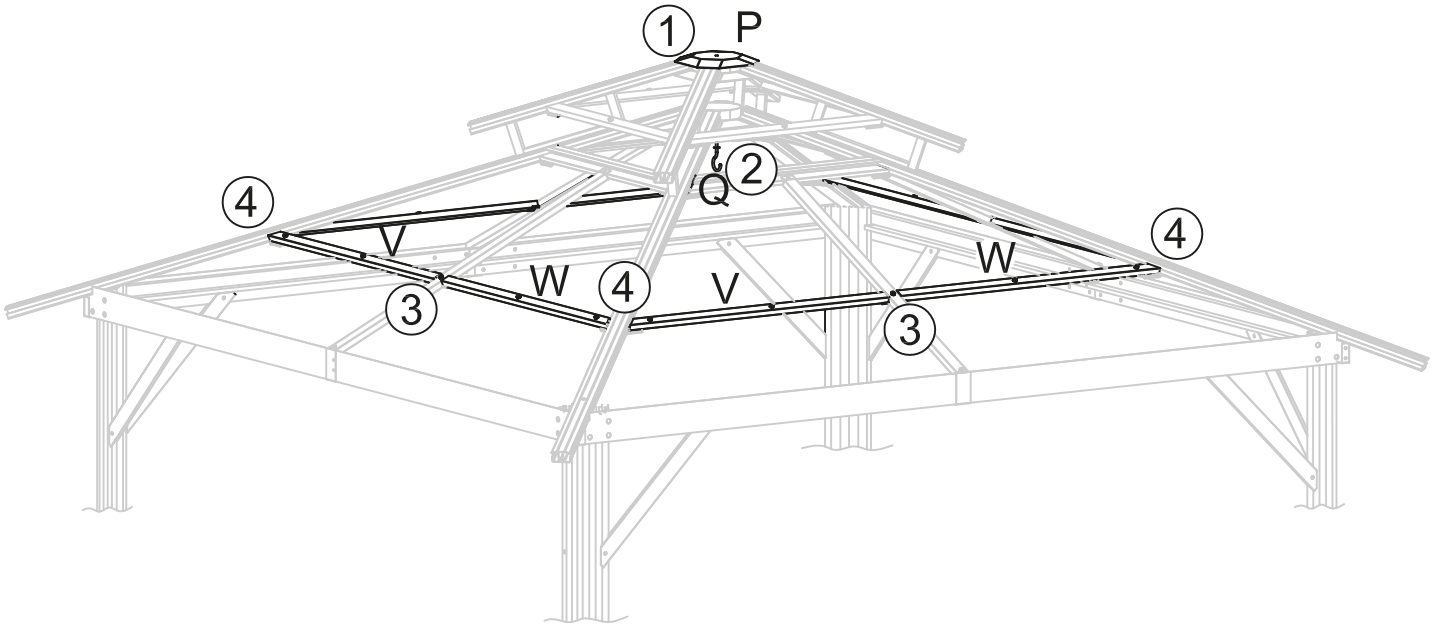


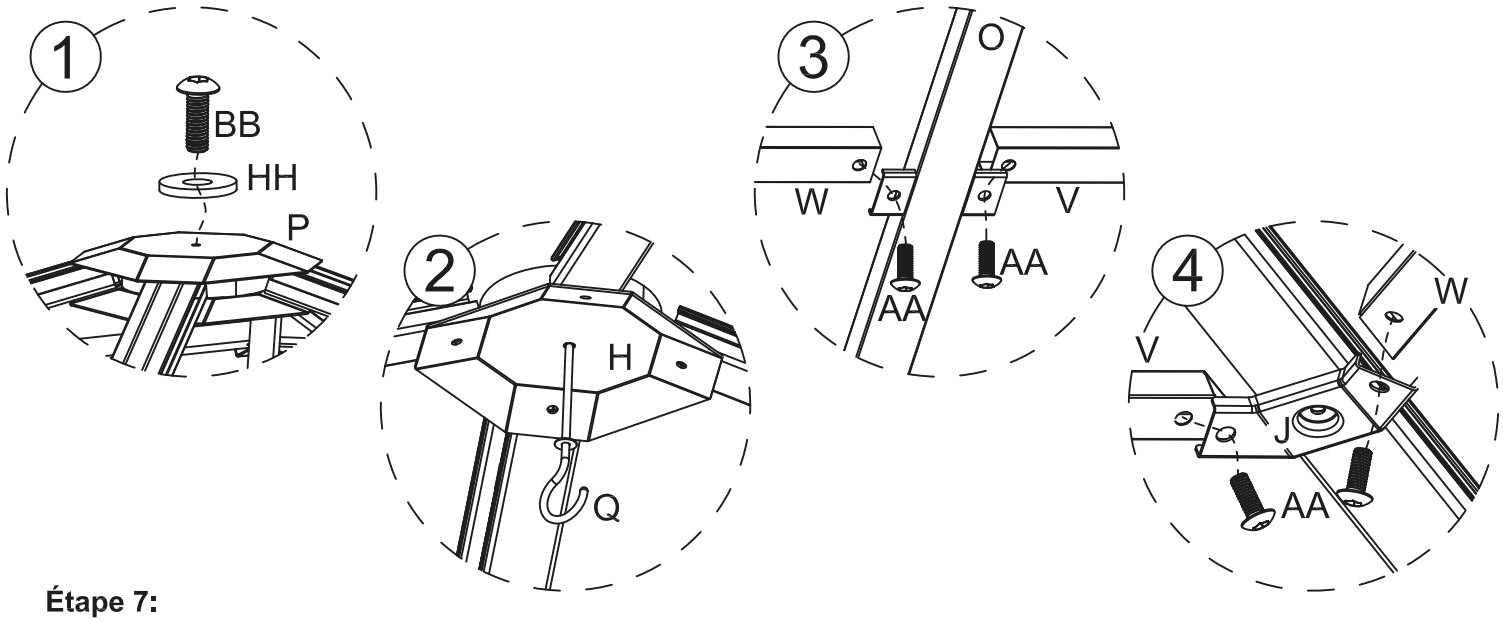


**Étape 7:**

**1.Insérez les boulons (BB) et les rondelles (HH) à travers le capuchon du toit (P), et fixez avec le connecteur central (K) comme fig. 1. Serrez les boulons.**

**2.Fixez le crochet (Q) au connecteur du toit (H) comme fig.2 et serrez le crochet.**

**3.Fixez les tubes de support du toit (V et W) sur les tubes de support central (O) et les connecteurs de coin (J) à l'aide de boulons (AA). Alignez les pièces en position comme fig. 3 et 4 illustrés. Ne serrez pas encore complètement les boulons.**

R 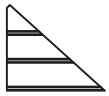 x 4

S 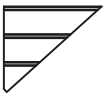 x 4

T x 4

U x 4

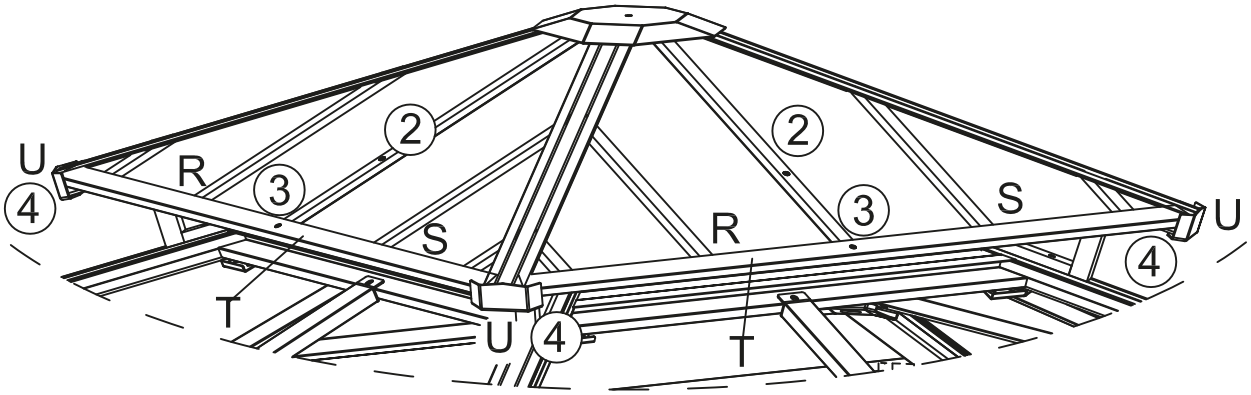


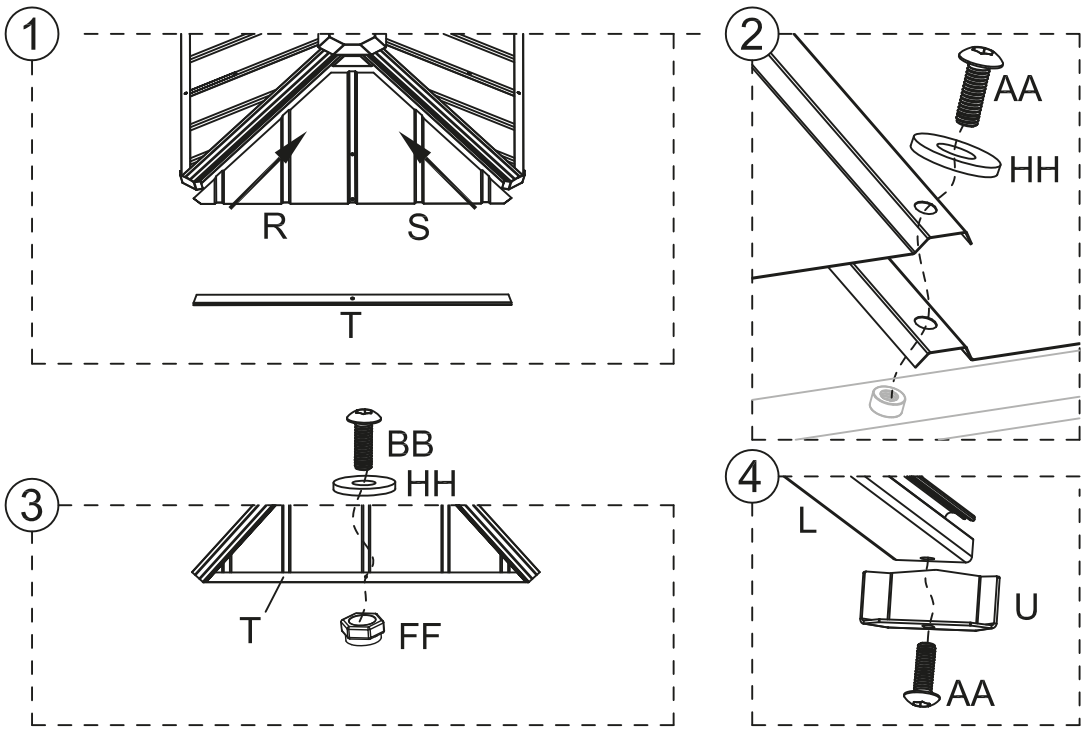


**Étape 8 :**

**1. Posez les panneaux d'aération (R et S) au milieu du toit sous le capuchon du toit (P) et insérez la rainure des tubes d'aération du toit (L). Notez que les panneaux d'aération (R & S) doivent se chevaucher. Utilisez des boulons (AA) et des rondelles en plastique (HH) pour fixer avec le tube de support du toit d'aération (M) comme fig. 1 et 2 illustrés. Insérez ensuite les profilés d'aération (T) à l'extrémité comme fig. 3 illustré et fixez avec des boulons (BB) et une rondelle en plastique (HH) et des écrous (FF). Ne serrez pas encore complètement les boulons. 2.Enfin, insérez les boulons (AA) dans les connecteurs de coin (U), fixez-les avec les tubes d'aération du toit (L) comme fig. 4 illustré. Ne serrez pas encore complètement les boulons.**

**Répétez les étapes 1 et 2 pour les 3 côtés restants des panneaux de toit. Les boulons peuvent être complètement serrés.**

**Remarques : installez dans le sens des aiguilles d'une montre pour éviter que les panneaux ne glissent.**

| | | | | | |
|---|---|---|---|---|---|
| X | 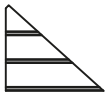 | x 4 | Y | 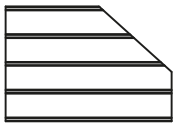 | x 4 |
| Z | 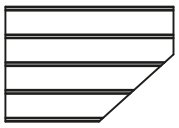 | x 4 | AB | 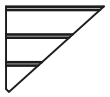 | x 4 |
| AC | | x 4 | AD | | x 4 |
| U | | x 4 | | | |

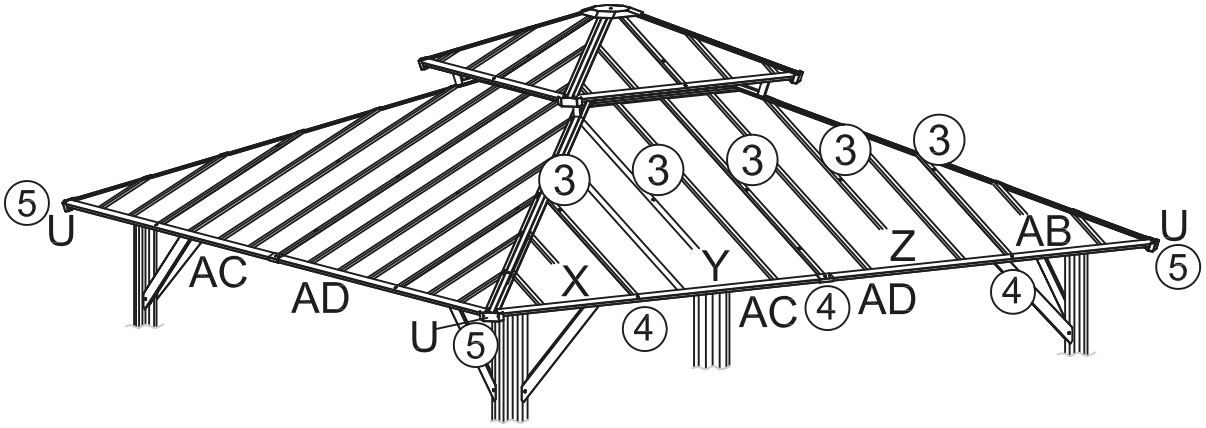


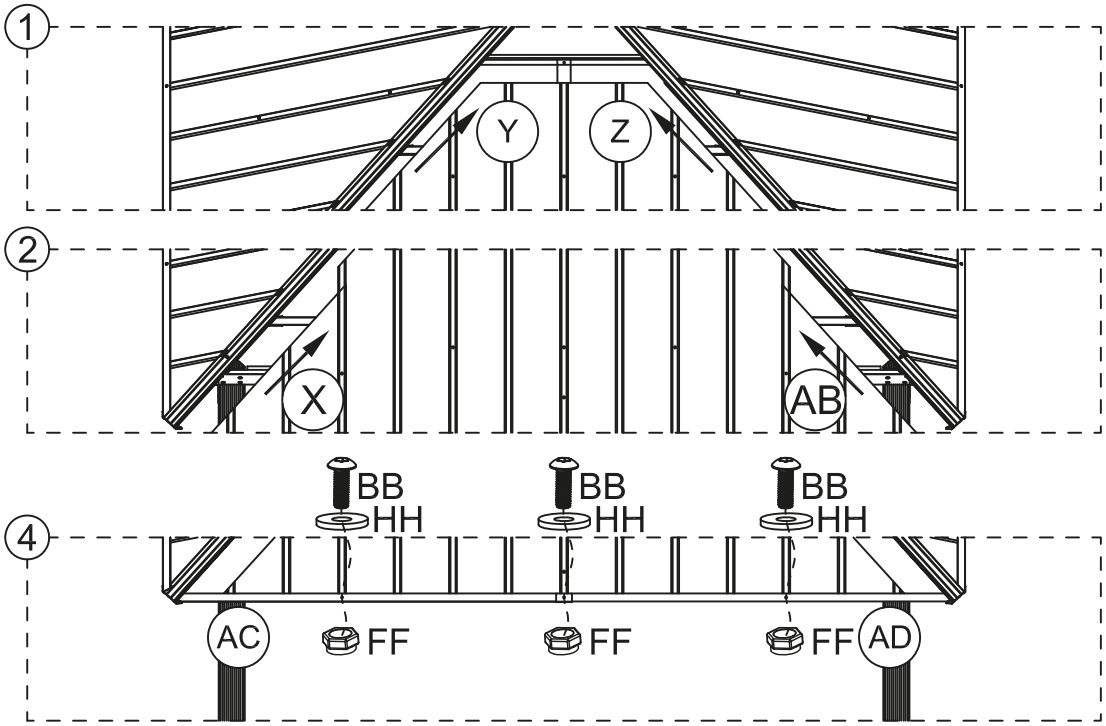


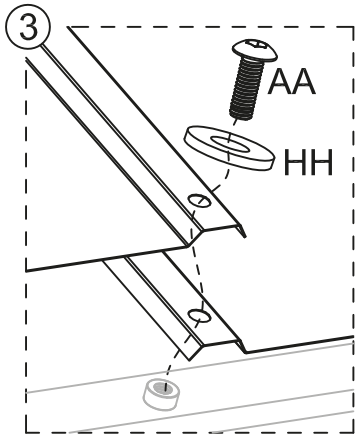


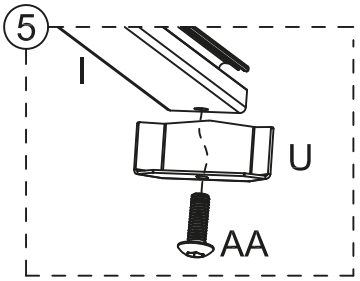


**Étape 9 :**

**1. Posez les panneaux central du toit (Y et Z) sur les tubes de support central (O) et sous la rainure du profile du toit (N) et des tubes de coin du toit (I ). Notez que les panneaux central du toit (Y et Z) doivent se chevaucher. Utilisez des boulons (AA) et des rondelles en plastique (HH) pour fixer avec les tubes de support de toit (V et W) comme fig. 1 et 3 illustrés. Ne serrez pas encore complètement les boulons.**

**2.Ensuite, insérez les panneaux gauche et droit du toit(X et AB) dans la rainure des tubes de coin du toit (I). Notez que les panneaux de toit du milieu (Y et Z) doivent se chevaucher. Utilisez des boulons (AA) et des rondelles en plastique (HH) pour fixer avec les tubes de support du toit (V et W) comme illustré sur les fig.2 et 3. Ne serrez pas encore complètement les boulons.**

**3.Insérez enfin les profils d'avant-toit (AC et AD) à la fin comme fig. 4 illustré et fixez avec des boulons (BB) et des rondelles en plastique (HH) et des écrous (FF). Ne serrez pas encore complètement les boulons. Répétez les étapes 1 à 3 pour les 3 autres côtés des panneaux du toit. Les boulons peuvent être complètement serrés.**

**Remarques : installez dans le sens des aiguilles d'une montre pour éviter que les panneaux ne glissent.**

AE 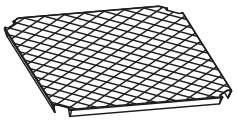 x 1

AF 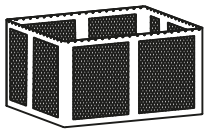 x 1

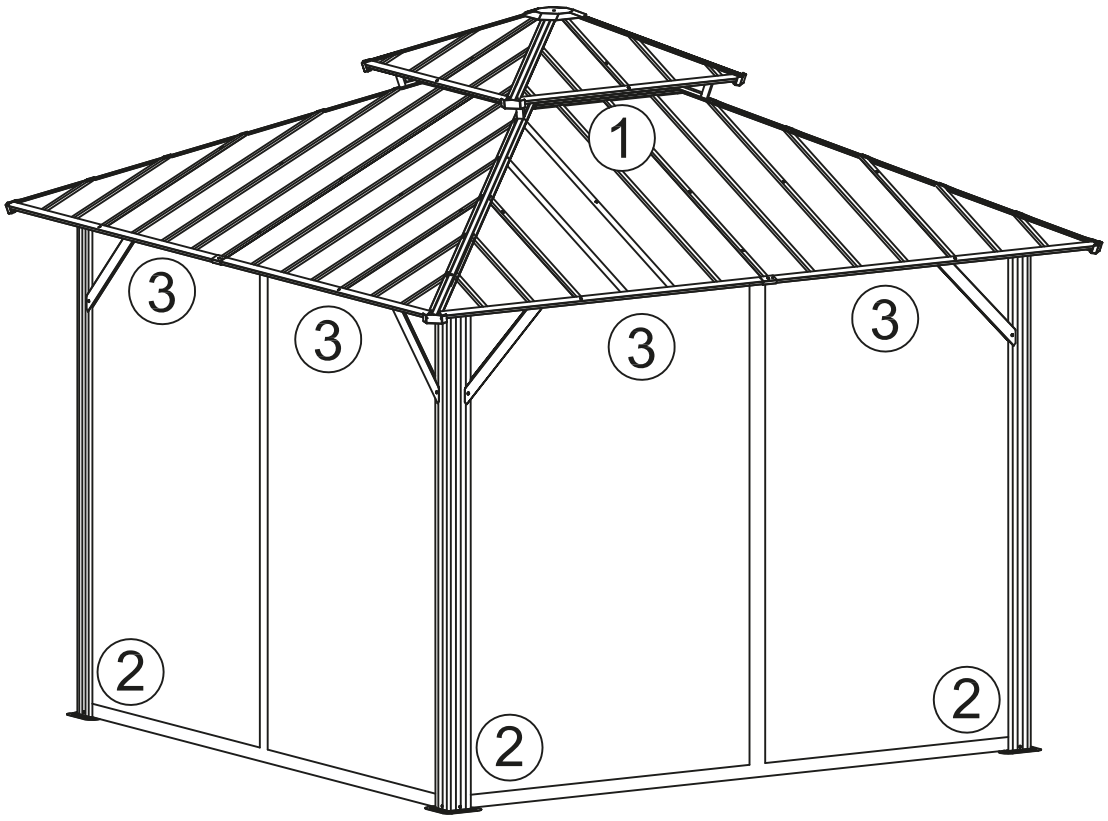


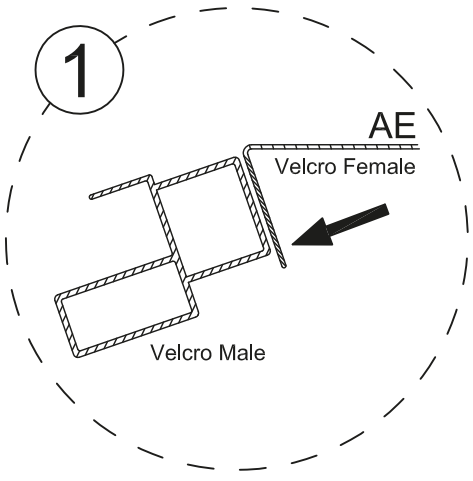


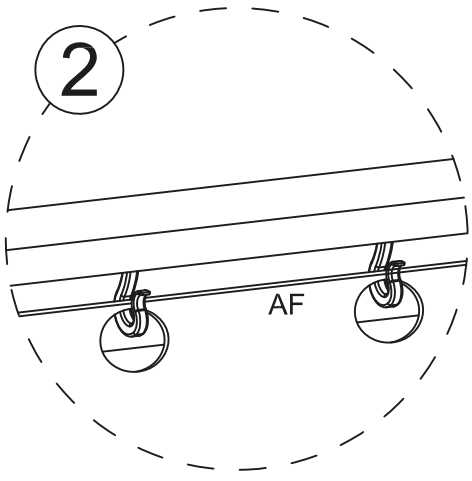


**Étape 10 :**

**1.Placez la moustiquaire pour toit d'aération (AE) sur les profiles du toit (N) en ajustant correctement les velcro mâle et femelle comme illustré sur la fig.1.**

**2. Accrochez correctement la moustiquaire (AF) par les crochets.**

**3. En fonction de la surface du patio, utilisez des dispositifs d'ancrage appropriés. Les ancres ne sont pas fournies.**

**4.Retirez tous les autocollants d'assemblage de gazebo.**

**5. Serrage final de tous les boulons desserrés restants.**

**Veuillez vous assurer que les poteaux et le sol sont perpendiculaires les uns aux autres une fois l'unité assemblée. Profitez de votre temps libre avec le gazebo.**