blumfeldt

Knight on Fire

Gartenkamin
Garden Fireplace
Cheminée de jardin
Chimenea de jardín
Camino da giardino

10032986

Sehr geehrter Kunde,

wir gratulieren Ihnen zum Erwerb Ihres Gerätes. Lesen Sie die folgenden Hinweise sorgfältig durch und befolgen Sie diese, um möglichen Schäden vorzubeugen. Für Schäden, die durch Missachtung der Hinweise und unsachgemäßen Gebrauch entstehen, übernehmen wir keine Haftung. Scannen Sie den folgenden QR-Code, um Zugriff auf die aktuellste Bedienungsanleitung und weitere Informationen rund um das Produkt zu erhalten:

INHALTSVERZEICHNIS

Sicherheitshinweise 4
Kleinteile 5
Zusammenbau 6
Reinigung und Pflege 8

English 9
Français 15
Español 21
Italiano 27

HERSTELLER & IMPORTEUR (UK)

Hersteller:
Chal-Tec GmbH, Wallstraße 16, 10179 Berlin, Deutschland.

Importeur für Großbritannien:
Berlin Brands Group UK Limited
PO Box 42
272 Kensington High Street
London, W8 6ND
United Kingdom

SICHERHEITSHINWEISE

WARNUNG
Erstickungsgefahr! Der Gartenkamin ist nur zur Nutzung im Freien bestimmt. Er darf nicht in Gebäuden, Garagen oder anderen geschlossenen Bereichen verwendet werden. Es können sich giftige Dämpfe bilden, die zum Ersticken führen.

- Die Feuerstelle ist nicht für gewerbliche Zwecke geeignet.
- Die Feuerstelle darf nur von Erwachsenen verwendet werden. Kinder und Haustiere müssen einen sicheren Abstand einhalten.
- Verwenden Sie zum Anzünden kein Benzin, Brennspiritus, Feuerzeugbenzin oder Alkohol.
- Benutzen Sie die Feuerstelle nicht, bevor sie nicht vollständig zusammengebaut wurde und alle Teile fest sitzen.
- Verwenden Sie die Feuerstelle nicht auf Untergründen aus Holz oder anderen brennbaren Materialien.
- Leeren Sie die Feuerstelle nach jeder Verwendung. Lassen Sie eine dünne Ascheschicht darin, um den Boden zu schützen. Nehmen Sie die Asche erst heraus, wenn die Kohle komplett abgebrannt und die Asche abgekühlt ist.
- Fassen Sie den Kamin erst an, wenn er komplett abgekühlt ist; Tragen Sie während dem Betrieb hitzebeständige Handschuhe.
- Verstauen Sie den Kamin erst wenn er komplett abgekühlt ist und die Asche entsorgt wurde.
- Verwenden Sie immer Werkzeuge und hitzebeständige Handschuhe, wenn Sie Brennmaterial hinzufügen oder den Kamin bewegen.
- Lassen Sie den Kamin während der Benutzung nicht unbeaufsichtigt.
- Während der Benutzung kann heiße Glut aus dem Kamin fallen.
- Überladen Sie den Kamin nicht mit Brennmaterial. Fügen Sie erst dann neues Brennmaterial hinzu, wenn das Feuer heruntergebrannt ist. Wenn ein Teil der Feuerschale rot glüht, ist sie überladen.
- Legen Sie das Brennmaterial nicht direkt auf den Boden des Kamins.
- Halten Sie den Brennstoff von Wand der Feuerstelle fern, da die Wand von hohen Temperaturen beschädigt werden kann.
- Atmen Sie den Rauch nicht ein und lassen Sie ihn nicht in die Ihre Augen kommen.
- Untersuchen Sie die Feuerstelle vor der Benutzung auf Beschädigungen.
- Durch die Benutzung kann sich die Metalloberfläche leicht verfärben.

KLEINTEILE

Teil	Beschreibung	Bild	Stk.
A	Oberer Kamin		1
B	Unterer Kamin		1
C	Obere Schale		1
D	Untere Schale		1
E	Basis		1
F	Verbindungsplatte		1
G	Kohlegrill		1
H	Schürhaken		1
T1	M6*12 mm Schraube		21
U	U-Scheibe		12
V	M6 Mutter		12
X	Sicherungsscheibe		12

ZUSAMMENBAU

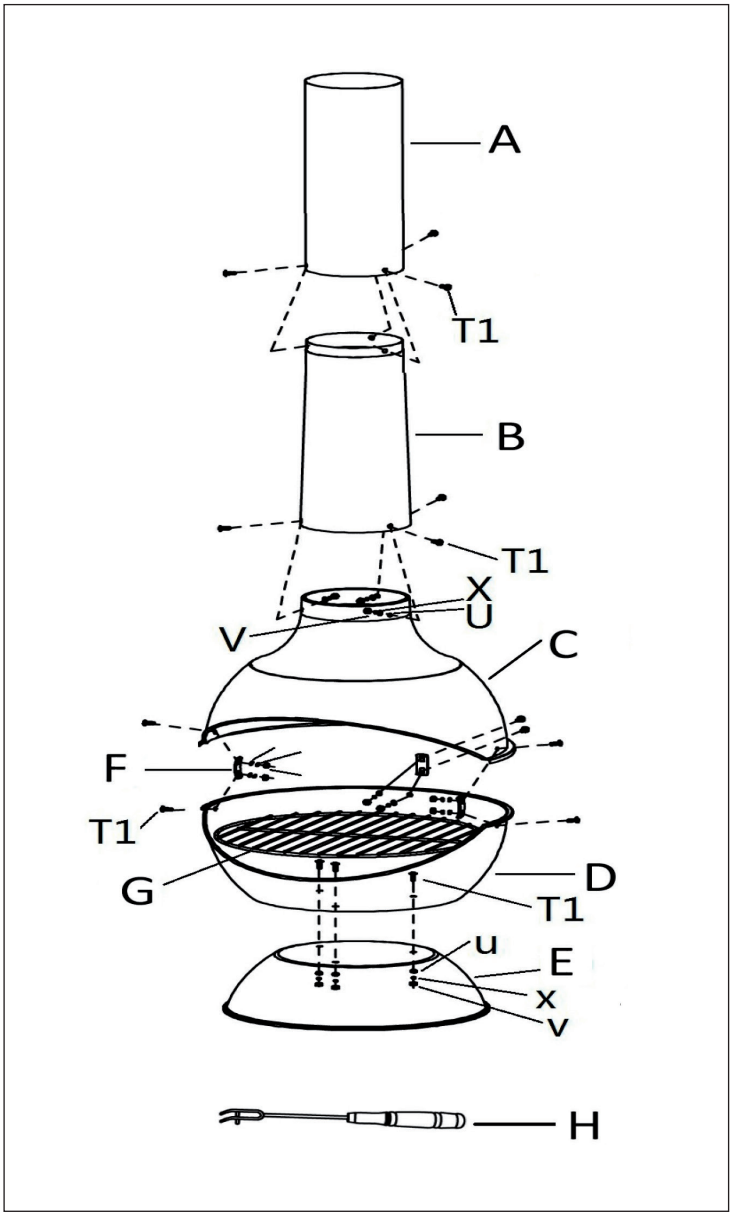

Hinweis: Ziehen Sie die Schrauben nicht vollständig An, bevor alle Teile zusammengebaut sind. Die Montage ist einfacher mit zwei Personen, einer zum Halten der Teile und einer zweiten Person zum Einsetzen der Befestigungen.

Benötigtes Werkzeug: Schraubendreher und Schraubenschlüssel.

Bitte trennen Sie die Schrauben und Muttern nach Größe, bevor Sie mit der Montage beginnen.

1. Befestigen Sie die untere Schale (D) mit drei Schrauben M6*12 (T1), Unterlegscheiben (U), Sicherungsscheibe (X) und Mutter (V) am Boden (E). Setzen Sie die Sicherungsscheibe (X) jeweils vor die Mutter.

2. Befestigen Sie die obere Schale (C) mit drei Verbindungsplatten (F), sechs Schrauben M6*12 (T1) , Unterlegscheiben (U), Sicherungsscheiben (X) und Muttern (V) an der unteren Schale (D)

3. Drehen Sie den unteren Kamin (B) so, dass das Loch ohne Nietmuttern nach unten zeigt. Montieren Sie dann den unteren Abzug (B) mit drei Schrauben M6*12 (T1), Scheibe (U), Sicherungsscheibe (X) und Mutter (V) an die obere Schale (C).

4. Verbinden Sie nun den oberen Kamin (A) mit dem unteren Kamin (B), indem Sie die Bohrlöcher des oberen Kamins an den Bohrlöchern des unteren Kamins ausrichten. Schrauben Sie dann drei M6*12 Schrauben (T1) durch die Bohrlöcher.

5. Setzen Sie den Kohlegrill (G) in die untere Schale (D). Prüfen Sie alle Befestigungen und ziehen Sie sie fest.

Wichtig: Ziehen Sie die Befestigungen nicht ZU FEST an

So entzünden Sie das Feuer

Legen Sie Holzscheite auf das Kohlengitter.

Hinweis: Achten Sie darauf, dass das Holz mittig auf dem Gitter liegt und nicht bis an den Rand des Gitters reicht. Das Holz sollte nicht zu hoch gestapelt werden.

Legen Sie dann leichte, trockene Holzschnitzel unter die Holzscheite.

REINIGUNG UND PFLEGE

VORSICHT
Verbrennungsgefahr! Lassen Sie den Gartenkamin vollständig abkühlen, bevor Sie ihn auf Schäden untersuchen oder reinigen.

Den Gartenkamin auf Schäden untersuchen

Überprüfen Sie den Gartenkamin regelmäßig auf Schäden, um die Produktsicherheit und eine längere Lebensdauer zu gewährleisten.

1. Überprüfen Sie alle Teile, um sicherzustellen, dass sie fest sitzen.
2. Prüfen Sie die Komponenten auf Beschädigungen und Rost.
3. Wenn Sie Schäden an einer Komponente feststellen, lassen Sie den Kamin reparieren, bevor Sie ihn weiter benutzen.

Reinigung

- Versichern Sie sich, dass das Feuer vollständig gelöscht ist, wenn Sie den Gartenkamin nicht mehr verwenden.
- Stellen Sie sicher, dass das Feuer vollständig gelöscht ist und der Kamin abgekühlt ist, bevor Sie die Asche entfernen
- Verwenden Sie ein feuchtes Baumwolltuch, um Ruß von der Netzabdeckung und der Schornsteinkappe zu entfernen. Reinigen Sie den Kamin regelmäßig, um eine lange Lebensdauer zu gewährleisten.

Hinweis: Nach mehrmaligem Gebrauch kann sich die Oberfläche verfärben.

- Reinigen Sie den Kamin erst, wenn das Feuer vollständig ausgebrannt und der Kamin abgekühlt ist.
- Verwenden Sie keinen Ofenreiniger oder Scheuermittel, da diese das Produkt beschädigen können.
- Reinigen Sie die Außenseite mit Wasser und einem milden Geschirrspülmittel.
- Verwenden Sie bei hartnäckigen Flecken Sie einen Reiniger auf Zitrusbasis und eine Nylon-Bürste.

Dear Customer,

Congratulations on purchasing this equipment. Please read this manual carefully and take care of the following hints to avoid damages. Any failure caused by ignoring the items and cautions mentioned in the instruction manual is not covered by our warranty and any liability. Scan the QR code to get access to the latest user mannual and other information about the product

CONTENT

Safety Instructions 10
Hardware Contents 11
Assembly 12
Cleaning and Care 14

MANUFACTURER & IMPORTER (UK)

Manufacturer:
Chal-Tec GmbH, Wallstrasse 16, 10179 Berlin, Germany.

Importer for Great Britain:
Berlin Brands Group UK Limited
PO Box 42
272 Kensington High Street
London, W8 6ND
United Kingdom

SAFETY INSTRUCTIONS

WARNING
Risk of suffocation! This fire pit is for outdoor use only and shall not be used in a building, garage or any other enclosed area. Toxic carbon monoxide fumes can accumulate and cause asphyxiation.

- This fire pit is not for commercial use.
- This fire pit should only be used by adults and all children and pets should be kept at a safe distance.
- Do not use petrol, white spirit, lighter fluid, alcohol or other similar chemicals to light a fire as a rapid increase in temperature could damage the fire pit. This fire pit is only suitable for use with charcoal, untreated wood or dry logs. Do not use coal.
- Do not use this fire pit until it is completely assembled and all parts are securely fastened and tightened.
- Do not use the fire pit on decking or any other flammable surfaces such as dry grass, wood chips, leaves.
- Always empty this fire pit after use. Leave a thin layer of ash to protect the bottom. Do not remove ashes or charcoal until they are completely and fully extinguished.
- Do not touch the fire pit until it is completely cooled unless you are wearing heat resistant gloves as it is hot when in use.
- Do not handle or move the fire pit when in use as it is hot.
- Do not attempt to store the fire pit until all ashes and charcoals are completely extinguished.
- Always use a safety tool and heat resistant gloves when adding or moving fuel.
- Do not leave a burning fire unattended.
- Fire hazard-Hot embers may emit while in use.
- Do not overload the fire pit with fuel. Do not add additional fuel until the fire burns down. If an portion of the fire bowl is growing red, it is overloaded.
- Do not burn fuel directly on the fire bowl base.
- Do keep the fuel away from the wall of the fire pit as the high temperature may damage it.
- Avoid breathing smoke from the fire and avoid getting it into your eyes.
- Always thoroughly inspect the fire pit before use.
- A slight discolouration of finish may occur after use.

HARDWARE CONTENTS

Part	Description	Picture	Qty
A	Top Flue		1
B	Bottom Flue		1
C	Top Bowl		1
D	Bottom Bowl		1
E	Base	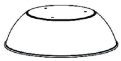	1
F	Connection plate		1
G	Charcoal Grill		1
H	Forked Poker		1
T1	M6*12 Bolt		21
U	Washer		12
V	M6 Nut		12
X	Lock Washer		12

ASSEMBLY

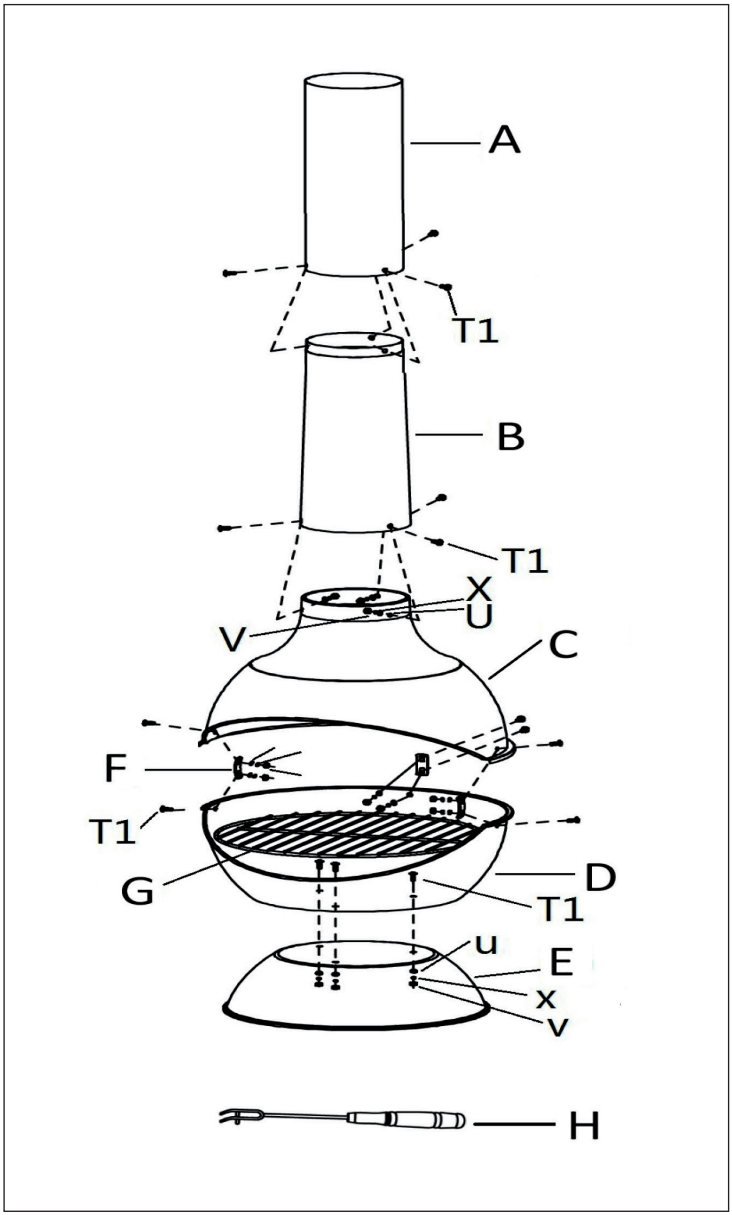

Note: do not fully tighten the bolts before assembling all the parts. Assembly is easier with two people, one to hold the parts and a second person to insert the fixings.

Tools required: screwdriver and socket wrench

Please separate the bolts and nuts by size before starting the assembly.

1. Assemble Bottom Bowl (D) to Base (E) with three M6 X 12 Bolts (T1), Washers (U), Lock Washer (X) and Nut (V). Put the Lock Washer (X) before the nut on all fixings.

2. Assemble Top Bowl (C) to Bottom Bowl (D) with three Connection plates (F) and six M6 x 12 Bolts (T1), washers (U), Lock washers (X) and Nuts (V).

3. Put the Bottom Flue (B) with the hole without the rivet nut downward, then assemble Bottom Flue (B) to Top Bowl (C) with three M6 X 12 Bolts (T1), Washer (U),Lock Washer (X) and Nut (V).

4. Now attach the Assembled Three Flues to the bottom Flue (B) by screwing three M6 X 12 Bolts (T1) though the bottom holes of the Top Flue (A) into the screw threaded hole of the rivet nut on Top of the Bottom Flue (B).

5. Insert the Charcoal Grill (G) into Bottom Bowl (D). Now check and tighten all fixings, assembly is complete.

Important: Do not over tighten the fixings.

Lighting instructions

Place logs on the coal grid.

Note: Make sure that the wood lies centrally on the grille and does not reach to the edge of the grille. The wood should not be stacked too high.

Then place light, dry wood chips under the logs.

CLEANING AND CARE

CAUTION
Danger of burns! Allow the garden fireplace to cool completely before inspecting or cleaning it for damage.

Inspect the garden fireplace for damage

Check the garden fireplace regularly for damage to ensure product safety and a longer service life.

1. Check all parts to make sure they are tight.
2. Check the components for damage and rust.
3. If you find damage to any component, have the heater repaired before continuing to use it.

Cleaning

- Make sure that the fire is completely extinguished when you no longer use the garden fireplace.
- Make sure that the fire is completely extinguished and the fireplace has cooled down before removing the ashes.
- Use a damp cotton cloth to remove soot from the net cover and chimney cover. Clean the fireplace regularly to ensure a long service life.

Note: The surface may discolour after repeated use.

- Do not clean the fireplace until the fire has completely burnt out and the fireplace has cooled down.
- Do not use oven cleaner or scouring agents, as these can damage the product.
- Clean the outside with water and a mild dishwashing liquid.
- For stubborn stains, use a citrus-based cleaner and a nylon brush.

Chère cliente, cher client,

Toutes nos félicitations pour l'acquisition de ce nouvel appareil. Veuillez lire attentivement et respecter les instructions de ce mode d'emploi afin d'éviter d'éventuels dommages. Nous ne saurions être tenus pour responsables des dommages dus au non-respect des consignes et à la mauvaise utilisation de l'appareil. Scannez le QR-Code pour obtenir la dernière version du mode d'emploi et à d'autres informations concernant le produit :

SOMMAIRE

Consignes de sécurité 16
Petits éléments 17
Assemblage 18
Nettoyage et entretien 20

FABRICANT ET IMPORTATEUR (UK)

Fabricant :
Chal-Tec GmbH, Wallstraße 16, 10179 Berlin, Allemagne.

Importateur pour la Grande Bretagne :
Berlin Brands Group UK Limited
PO Box 42
272 Kensington High Street
London, W8 6ND
United Kingdom

CONSIGNES DE SÉCURITÉ

MISE EN GARDE
Risque d'étouffement ! La cheminée de jardin est conçue pour usage extérieur seulement. Elle ne doit pas être utilisée dans un bâtiment, garage ou autre espace clos. Il peut se former des fumées toxiques qui provoquent l'étouffement.Die Feuerstelle ist nicht für gewerbliche Zwecke geeignet.

- La cheminée ne convient pas à un usage commercial.
- La cheminée ne doit être utilisée que par des adultes. Les enfants et les nimaux de compagnie doivent garder une distance de sécurité.
- N‘utilisez pas d‘essence, d‘alcool à brûler, de liquide léger ou d‘alcool pour l‘éclairage.
- N‘utilisez pas la cheminée tant qu‘elle n‘est pas complètement assemblée avec toutes les pièces bien serrées.
- N‘utilisez pas la cheminée sur du bois ou d‘autres matériaux combustibles.
- Videz la cheminée après chaque utilisation. Laissez une fine couche de cendres pour protéger le sol. Ne retirez les cendres que lorsque le charbon a complètement brûlé et que les cendres se sont refroidies.
- Ne touchez pas la cheminée tant qu‘elle n‘a pas complètement refroidi ; portez des gants résistants à la chaleur pendant le fonctionnement.
- Ne rangez la cheminée que lorsqu‘elle est complètement refroidie et que les cendres ont été éliminées.
- Utilisez toujours des outils et des gants résistants à la chaleur lorsque vous ajoutez du combustible ou que vous déplacez la cheminée.
- Ne laissez pas la cheminée sans surveillance pendant l’utilisation.
- Les braises chaudes peuvent tomber de la cheminée pendant leur utilisation.
- Ne surchargez pas la cheminée avec du combustible. Ajoutez du nouveau combustible seulement lorsque le feu a brûlé. Si une partie du braséro rougeoie, cela indique qu‘il est surchargé.
- Ne posez pas le combustible directement sur le fond du foyer.
- Éloignez le combustible da la paroi de la cheminée, car les hautes températures peuvent endommager la paroi.
- Ne respirez pas la fumée et ne la laissez pas entrer dans vos yeux.
- Inspectez la cheminée pour vous assurer qu‘elle n‘est pas endommagée avant de l‘utiliser.
- La surface métallique peut légèrement se décolorer au fur et à mesure de l‘utilisation.

PETITS ÉLÉMENTS

Pièce	Description	Figure	Qté
A	Cheminée supérieure		1
B	Cheminée inférieure		1
C	Obere Schale		1
D	Coque inférieure		1
E	Base		1
F	Plaque raccord		1
G	Grille à charbon		1
H	Tisonnier		1
T1	Vis M6*12 mm		21
U	Rondelle en U		12
V	Ecrou M6		12
X	Rondelle de blocage		12

ASSEMBLAGE

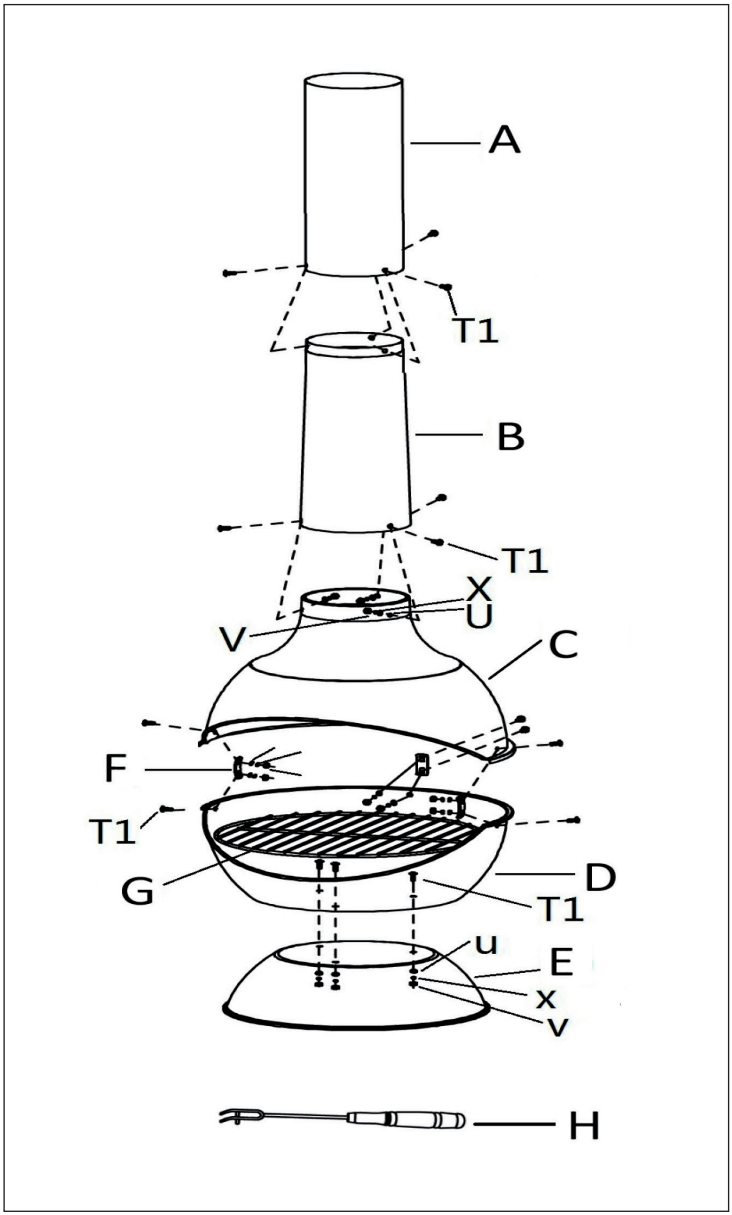

Remarque : ne serrez pas les vis avant que l'assemblage ne soit réalisé entièrement. Le montage est plus facile à deux, l'un tenant les pièces et l'autre pour installer les fixations.

Outillage nécessaire : tournevis et clés.

Veuillez trier les écrous et les boulons par taille avant de commencer l'assemblage.

1. Fixez la coque inférieure (D) au fond (E) avec trois vis M6 * 12 (T1), rondelles (U), rondelles de blocage (X) et écrous (V). Placez la rondelle de blocage (X) devant l'écrou.

2. Fixez la coque supérieure (C) à la coque inférieure (D) avec trois plaques de jonction (F), six boulons M6 * 12 (T1), des rondelles (U), des rondelles de blocage (X) et des écrous (V).

3. Tournez la cheminée inférieure (B) de sorte que le trou sans écrous à rivets soit orienté vers le bas. Ensuite, installez la gâchette inférieure (B) sur la coquille supérieure (C) à l'aide de trois vis M6 * 12 (T1), rondelles (U), rondelles de blocage (X) et écrous (V).

4. Connectez maintenant la cheminée supérieure (A) à la cheminée inférieure (B) en alignant les trous de la cheminée supérieure avec les trous de la cheminée inférieure. Puis vissez trois vis M6 * 12 (T1) dans les trous de perçage.

5. Placez la grille de charbon de bois (G) dans la coquille inférieure (D). Vérifiez toutes les fixations et serrez-les.

Important : ne serrez PAS TROP les fixations.

Allumage du feu

Posez les bûchettes de bois sur la grille de charbon.

Remarque : Veillez à ce que le bois soit centré sur la grille et n'atteigne pas le bord de la grille. Le bois ne doit pas être empilé trop haut.

Ensuite, placez des copeaux de bois secs et légers sous les bûchettes.

NETTOYAGE ET ENTRETIEN

ATTENTION
Risque de brûlure ! Laissez la cheminée refroidir entièrement avant de l'examiner pour rechercher d'éventuels défauts ou de la nettoyer.

Contrôle du bon état de la cheminée

Vérifiez régulièrement la cheminée du jardin pour déceler tout dommage afin d'assurer la sécurité du produit et une plus longue durée de vie.

1. Vérifiez les poignées pour vous assurer qu'elles sont bien serrées.
2. Vérifiez que les éléments sont exempts de dommages et de rouille.
3. Si vous remarquez des dommages sur un élément, faites réparer la cheminée avant de continuer à l'utiliser.

Nettoyage

- Assurez-vous que le feu est complètement éteint lorsque vous cessez d'utiliser la cheminée de jardin.
- Assurez-vous que le feu est complètement éteint et que la cheminée s'est refroidie avant de nettoyer le bac à cendres. Remettez les cendres dans le conteneur à cendres, sortez le conteneur à cendres et videz-le.
- Utilisez un chiffon en coton humide pour enlever la suie du couvercle grillagé et du chapeau de cheminée. Nettoyez la cheminée régulièrement pour lui assurer une grande longévité.

Remarque : les surfaces sont susceptibles de se décolorer après plusieurs utilisation.

- Ne nettoyez pas la cheminée tant que le feu ne s'est pas complètement éteint et que la cheminée n'est pas refroidie.
- N'utilisez pas de nettoyant pour four ou de nettoyants abrasifs, car ils pourraient endommager le produit.
- Nettoyez l'extérieur avec de l'eau et un produit vaisselle doux.
- Pour les taches tenaces, utilisez un nettoyant à base d'agrumes et une brosse en nylon.

Estimado cliente,

Le felicitamos por la adquisición de este producto. Lea atentamente el siguiente manual y siga cuidadosamente las instrucciones de uso con el fin de evitar posibles daños. La empresa no se responsabiliza de los daños ocasionados por un uso indebido del producto o por haber desatendido las indicaciones de seguridad. Escanee el código QR para obtener acceso al manual de usuario más reciente y otra información sobre el producto:

ÍNDICE

Indicaciones de seguridad 22
Piezas pequeñas 23
Montaje 24
Limpieza y cuidado 26

FABRICANTE E IMPORTADOR (REINO UNIDO)

Fabricante:
Chal-Tec GmbH, Wallstraße 16, 10179 Berlín, Alemania.

Importador para Gran Bretaña:
Berlin Brands Group UK Limited
PO Box 42
272 Kensington High Street
London, W8 6ND
United Kingdom

INDICACIONES DE SEGURIDAD

ADVERTENCIA
Riesgo de asfixia. La chimenea de jardín está concebida para utilizarse únicamente en el exterior. No debe utilizarse en un edificio, garaje o área cerrada. Se pueden crear humos tóxicos y provocar asfixia.

- La chimenea no está diseñada para fines comerciales.
- Solamente un adulto debe operar la chimenea. Mantenga a niños y mascotas a una distancia segura.
- No utilice gasolina, alcohol, gasolina para encendedores ni otros líquidos explosivos para encender la chimenea.
- Utilice la chimenea únicamente después de haberla montado completamente y comprobado que todas sus piezas están correctamente atornilladas.
- No instale la chimenea en superficies hechas de madera u otros materiales inflamables.
- Vacíe la chimenea después de cada uso. Deje una capa fina de cenizas para proteger el fondo. Retire las cenizas cuando las brasas se hayan apagado y la chimenea se haya enfriado.
- No toque la chimenea hasta que se haya enfriado; utilice guantes resistentes al calor durante el manejo de la misma.
- Guarde la chimenea después de que se haya enfriado y haya retirado las cenizas.
- Utilice siempre utensilios y guantes resistentes al calor cuando añada el material combustible o mueva la chimenea.
- No deje la chimenea sin supervisión cuando está encendida.
- Durante el uso, puede salir brasa muy caliente de la chimenea.
- No llene en exceso la chimenea con material de combustión. Añada más material combustible cuando el fuego se está apagando. Si una parte del cuenco para fuego se ilumina en rojo, significa que está lleno en exceso.
- No ponga el material combustible directamente en el fondo de la chimenea.
- No coloque el material combustible cerca de las paredes de la chimenea, ya que las altas temperaturas las podrían dañar.
- No inhale el humo y evite que entre en contacto con sus ojos.
- Examine la chimenea antes de cada uso para detectar cualquier deterioro.
- La superficie de metal puede decolorarse un poco por el uso

PIEZAS PEQUEÑAS

Pieza	Descripción	Imagen	Uds
A	Chimenea superior		1
B	Chimenea inferior		1
C	Bandeja superior		1
D	Bandeja inferior		1
E	Base		1
F	Placa de unión		1
G	Rejilla de carbón		1
H	Atizador		1
T1	Tornillo M6*12 mm		21
U	Arandela		12
V	Tuerca M6		12
X	Arandela de seguridad		12

MONTAJE

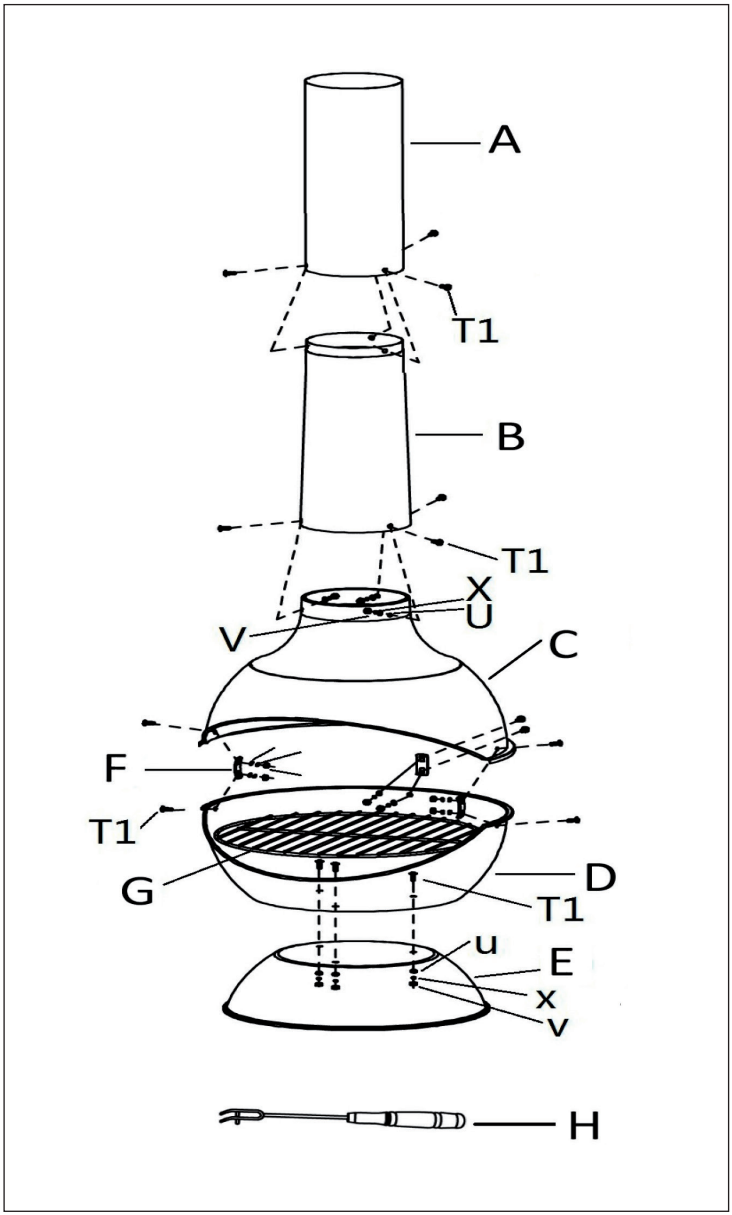

Atención: no apriete completamente los tornillos antes de montar todas las piezas. El montaje es más sencillo si lo realizan 2 personas: una aguanta las partes y la otra, atornilla.

Herramientas necesarias: destornillador y llave de tuercas.

Veuillez trier les écrous et les boulons par taille avant de commencer l'assemblage.

1. Fije la bandeja inferior (D) a la base (E) utilizando 3 tornillos M6*12 (T1), arandelas (U), arandelas de seguridad (X) y tuercas (V). Inserte la arandela de seguridad (X) antes de la tuerca.

2. Fije la bandeja superior (C) a la bandeja inferior (D) utilizando 3 placas de unión (F), 6 tornillos M6*12 (T1), arandelas (U), arandelas de seguridad (X) y tuercas (V).

3. Gire la chimenea inferior (B) de manera que el orificio sin tuerca remarchable señale hacia abajo. A continuación, monte la chimenea inferior (B) a la bandeja superior (C) utilizando 3 tornillos M6*12 (T1), arandelas (U), arandelas de seguridad (X) y tuercas (V).

4. Alinee los orificios de la chimenea superior (A) a los orificios de la chimenea inferior (B). Ahora, inserte 3 tornillos M6*12 (T1) por los orificios alineados y atorníllelos.

5. Instale la rejilla de carbón (G) en la bandeja inferior (D). Compruebe todas las fijaciones y atornille bien los tornillos.

Importante: NO apriete DEMASIADO los tornillos.

Encender el fuego

Introduzca el haz de leña en la rejilla de carbón.

Atención: Asegúrese de que la leña se encuentra en el centro de la rejilla y no en los bordes. Asegúrese de no apilar demasiado la leña.

A continuación, inserte trocitos de madera ligeros y secos debajo del haz de leña.

LIMPIEZA Y CUIDADO

ATENCIÓN:
¡Riesgo de quemaduras! Deje que la chimenea se enfríe por completo antes de limpiarla o examinarla para detectar cualquier deterioro.

Examinar la chimenea

Inspeccione regularmente la chimenea para detectar posibles daños y, de este modo, garantizar la seguridad del producto y una mayor vida útil.

1. Inspeccione todas las piezas para asegurar que están bien atornilladas.
2. Revise las piezas para detectar cualquier deterioro u oxidación.
3. Si detecta cualquier deterioro, repárelo antes de volver a utilizar la chimenea.

Limpieza

- Compruebe que el fuego está completamente apagado si no utiliza más la chimenea.
- Asegúrese de que el fuego está completamente apagado y la chimenea enfriada antes de retirar las cenizas.
- Utilice un paño de algodón húmedo para retirar el hollín de la tapa de rejilla y la tapa de chimenea. Limpie regularmente la chimenea para asegurar una mayor vida útil.

Atención: la superficie puede decolorarse después de varios usos.

- Limpie la chimenea después de que el fuego se haya apagado completamente y la chimenea se haya enfriado.
- No utilice limpiadores de horno o productos de limpieza abrasivos, ya que podría dañar la chimenea.
- Limpie el exterior con agua y un detergente para lavavajillas suave.
- Utilice un producto de limpieza a base de limón y un cepillo de nailon para eliminar manchas difíciles.

Gentile Cliente,

La ringraziamo per aver acquistato il dispositivo. La preghiamo di leggere attentamente le seguenti istruzioni per l'uso e di seguirle per evitare possibili danni tecnici. Non ci assumiamo alcuna responsabilità per danni scaturiti da una mancata osservazione delle avvertenze di sicurezza e da un uso improprio del dispositivo. Scansionare il codice QR seguente, per accedere al manuale d'uso più attuale e per ricevere informazioni sul prodotto.

INDICE

Avvertenze di sicurezza 28
Piccoli componenti 29
Montaggio 30
Pulizia e manutenzione 32

PRODUTTORE E IMPORTATORE (UK)

Produttore:
Chal-Tec GmbH, Wallstraße 16, 10179 Berlino, Germania.

Importatore per la Gran Bretagna:
Berlin Brands Group UK Limited
PO Box 42
272 Kensington High Street
London, W8 6ND
United Kingdom

AVVERTENZE DI SICUREZZA

ATTENZIONE
Pericolo di soffocamento! Il camino da giardino è progettato per il solo uso all'aperto. Non può essere utilizzato in edifici, garage o altri ambienti chiusi. Possono formarsi vapori tossici, che provocano il soffocamento.

- Il camino non è adatto a utilizzi commerciali.
- Il camino può essere utilizzato solo da persone adulte. Tenere bambini e animali domestici a distanza di sicurezza.
- Non utilizzare benzina, spirito, liquido per accendini o alcool per accenderlo.
- Non utilizzare il camino prima del completo montaggio e prima che tutti i componenti siano saldamente assemblati.
- Non utilizzare il camino su fondi in legno o in altri materiali infiammabili.
- Svuotare il camino dopo ogni utilizzo. Lasciare un sottile strato di cenere all'interno per proteggere il fondo. Togliere la cenere solo quando il carbone è completamente bruciato e la cenere si è raffreddata.
- Toccare il camino solo quando è completamente raffreddato. Durante l'utilizzo, indossare guanti termoresistenti.
- Riporre il camino solo quando è completamente raffreddato ed è stata rimossa la cenere.
- Quando si aggiunge materiale combustibile o si sposta il camino, utilizzare sempre utensili e guanti termoresistenti.
- Non lasciare il camino privo di controllo durante il funzionamento.
- Durante il funzionamento, possono cadere braci fuori dal camino.
- Non sovraccaricare il camino con materiale combustibile. Aggiungere combustibile solo quando il fuoco è debole. Se alcune parti del camino diventano rosse a causa dell'eccessivo calore, è stato inserito troppo materiale combustibile.
- Tenere il combustibile lontano dalla parete del camino, in quanto temperature elevate potrebbero danneggiarla.
- Non inspirare il fumo e non farlo arrivare negli occhi.
- Controllare il camino prima dell'utilizzo per eventuali danneggiamenti.
- L'utilizzo può causare un cambiamento di colore delle superfici metalliche.

PICCOLI COMPONENTI

Pezzo	Descrizione	Immagine	Nr.
A	Chimenea superior		1
B	Chimenea inferior		1
C	Bandeja superior		1
D	Bandeja inferior		1
E	Base		1
F	Placa de unión		1
G	Rejilla de carbón		1
H	Atizador		1
T1	Tornillo M6*12 mm		21
U	Arandela		12
V	Tuerca M6		12
X	Arandela de seguridad		12

MONTAGGIO

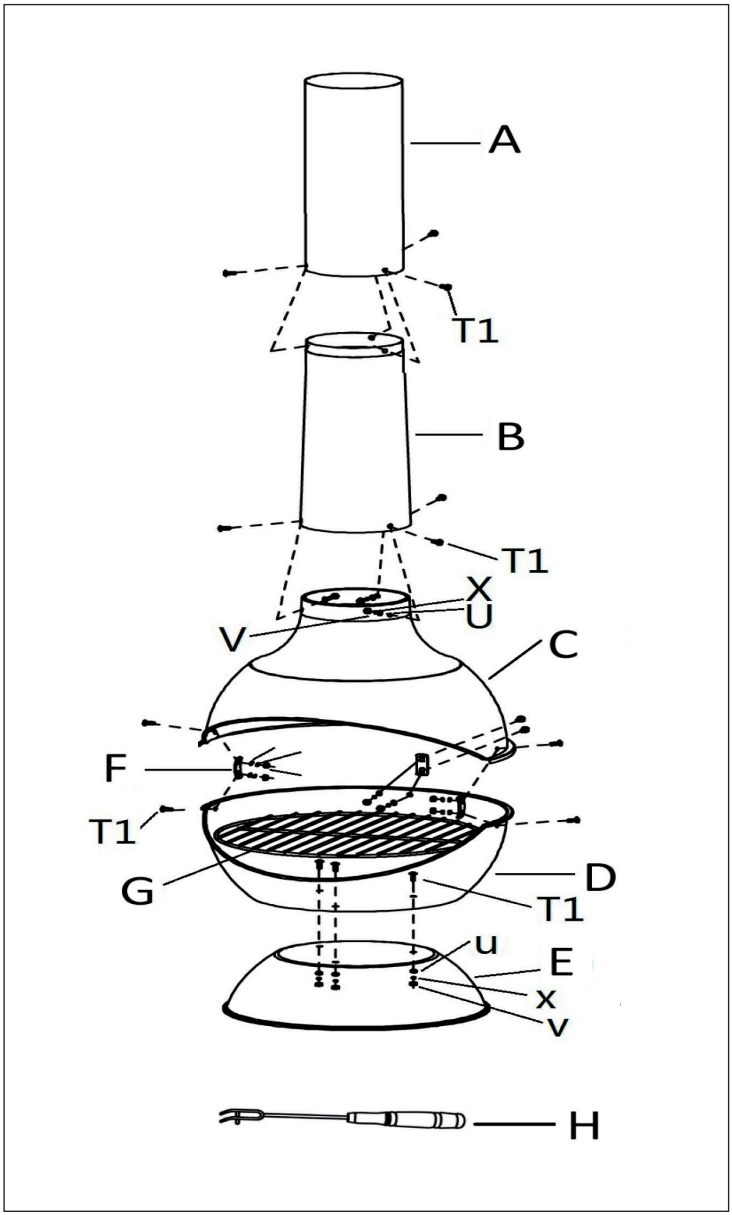

Avvertenza: non stringere completamente le viti prima di aver assemblato tutti i componenti. Il montaggio è più semplice con due persone, una per tenere i componenti e l'altra per inserire i fissaggi

Utensili necessari: cacciavite e chiave inglese.

Dividere viti e dadi in base alle dimensioni prima di iniziare il montaggio.

1. Fissare il vano inferiore (D) al fondo con tre viti M6*12 (T1), rondelle (U), rosette di sicurezza (X) e dadi (V). Posizionare le rosette di sicurezza (X) davanti ai rispettivi dadi.

2. Fissare il vano superiore (C) a quello inferiore (D) con tre piastre di collegamento (F), sei viti M6*12 (T1), rondelle (U), rosette di sicurezza (X) e dadi (V).

3. Ruotare il comignolo inferiore (B), in modo che il foro senza dadi a rivetto sia rivolto verso il basso. Montare poi il comignolo inferiore (B) sul vano superiore (C) con tre viti M6*12 (T1), rondelle (U), rosette di sicurezza (X) e dadi (V).

4. Collegare ora il comignolo superiore (A) con quello inferiore (B), posizionando i fori del comignolo superiore su quelli del comignolo inferiore. Avvitarli con tre viti M6*12 (T1) attraverso i fori.

5. Posizionare la griglia (G) nel vano inferiore (D). Controllare tutti i fissaggi e stringerli saldamente.

Importante: non stringere ECCESSIVAMENTE i fissaggi.

Come accendere il fuoco

Poggiare i ceppi sulla griglia.

Avvertenza: assicurarsi di posizionare il legno al centro della griglia e non fino al bordo. Non impilare la legn a un'altezza eccessiva.

Mettere poi pezzetti di legno secco sotto ai ceppi e chiudere lo sportello.

PULIZIA E MANUTENZIONE

ATTENZIONE
Pericolo di ustione! Far raffreddare completamente il camino, prima di controllarlo per eventuali danni o di pulirlo.

Controllare il camino per eventuali danni

Controllare regolarmente se il camino è danneggiato, in modo da garantire sicurezza e durata.

1. Controllare le impugnature per assicurarsi che siano fissate saldamente.
2. Controllare se i componenti sono arrugginiti o danneggiati.
3. Se si nota un componente danneggiato, far riparare il camino prima di utilizzarlo.

Pulizia

- Assicurarsi che il fuoco sia completamente spento, quando non si utilizza più il camino.
- Assicurarsi che il fuoco sia completamente spento e che il camino si sia raffreddato, prima di rimuovere la cenere.
- Utilizzare un panno in cotone umido per rimuovere fuliggine dalla copertura in rete e dal coperchio del comignolo. Pulire regolarmente il camino per garantire una lunga vita utile.

Avvertenza: dopo diversi utilizzi, la superficie può cambiare colore.

- Pulire il camino solo quando il fuoco è completamente spento e il camino si è raffreddato.
- Non utilizzare detergenti per forno o prodotti abrasivi, in quanto potrebbero danneggiare il prodotto.
- Pulire la superficie esterna con acqua e un detergente per piatti delicato.
- In caso di macchie ostinate, utilizzare una spazzola di nylon e un detergente a base di agrumi.