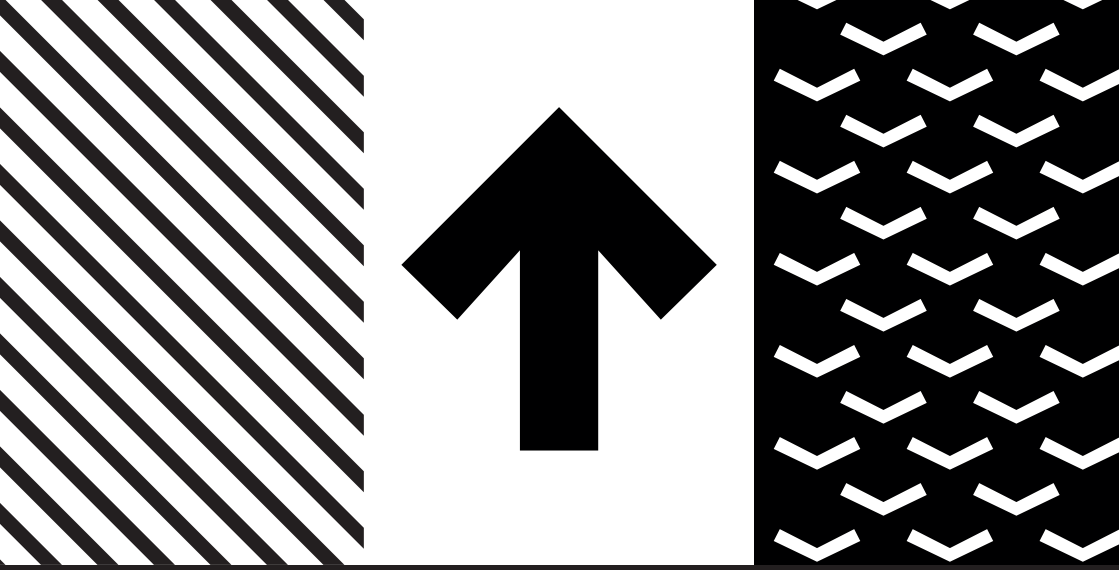

Relax

Babywanne mit Wickeltisch
Baby Bath with Changing Table
Baño para bebés con cambiador
Baignoire pour bébé avec table à langer
Bagno per bambini con fasciatoio

10040907

Sehr geehrter Kunde,

wir gratulieren Ihnen zum Erwerb Ihres Gerätes. Lesen Sie die folgenden Hinweise sorgfältig durch und befolgen Sie diese, um möglichen Schäden vorzubeugen. Für Schäden, die durch Missachtung der Hinweise und unsachgemäßen Gebrauch entstehen, übernehmen wir keine Haftung. Scannen Sie den folgenden QR-Code, um Zugriff auf die aktuellste Bedienungsanleitung und weitere Informationen rund um das Produkt zu erhalten:

HERSTELLER & IMPORTEUR (UK)

Hersteller:
Chal-Tec GmbH, Wallstraße 16, 10179 Berlin, Deutschland.

Importeur für Großbritannien:
Berlin Brands Group UK Limited
PO Box 42
272 Kensington High Street
London, W8 6ND
United Kingdom

English 11
Español 19
Français 27
Italiano 35

SICHERHEITSHINWEISE

- Lassen Sie das Kind auf dem Wickeltisch und in der Badewanne nicht unbeaufsichtigt.
- Der Abflussschlauch sollte dauerhaft am Abfluss der Badewanne befestigt oder außerhalb der Reichweite von Kindern aufbewahrt werden.
- Halten Sie dieses Produkt von Feuer und direkten Wärmequellen fern.
- Überprüfen Sie regelmäßig die Schrauben auf festen Sitz und Sicherheit.
- Bringen Sie immer die Wickelauflagen an den Seitenwänden an, auch wenn Sie die Badewanne benutzen.
- Benutzen Sie den Wickeltisch nicht, wenn Teile defekt zu sein scheinen oder fehlen.
- Bewegen Sie den Wickeltisch nicht, wenn er benutzt wird.
- Benutzen Sie den Wickeltisch nicht auf eine Weise, für die er nicht vorgesehen ist.
- Montieren Sie den Wickeltisch nur einmal, er ist nicht dafür gedacht, auseinandergenommen und wieder zusammengebaut zu werden.
- Die feststellbaren Räder sollten bei Benutzung des Wickeltisches arretiert werden.
- Das Gewicht des Kindes sollte 14 kg nicht überschreiten. Das Produkt ist geeignet für Kinder bis 12 Monaten.

Hinweis zur Wickelauflage

Achten Sie darauf, genügend Abstand zur Wand einzuhalten, damit die Wickelauflage nach unten gefahren werden kann.

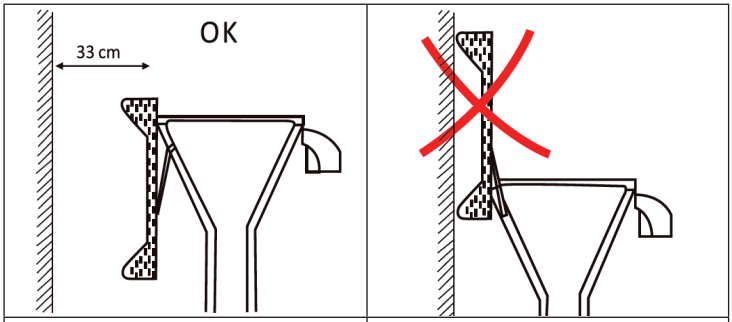

Richtig	Falsch

Hinweise zur Reinigung

- Der Wickeltisch sollte regelmäßig abgestaubt werden und die Oberfläche der Regale sollte mit einem feuchten Tuch abgewischt werden.
- Reinigen Sie den Wickeltisch niemals mit Scheuermitteln, ammoniakhaltigen Reinigern, Bleichmitteln oder Spiritus.

EINZELTEILE

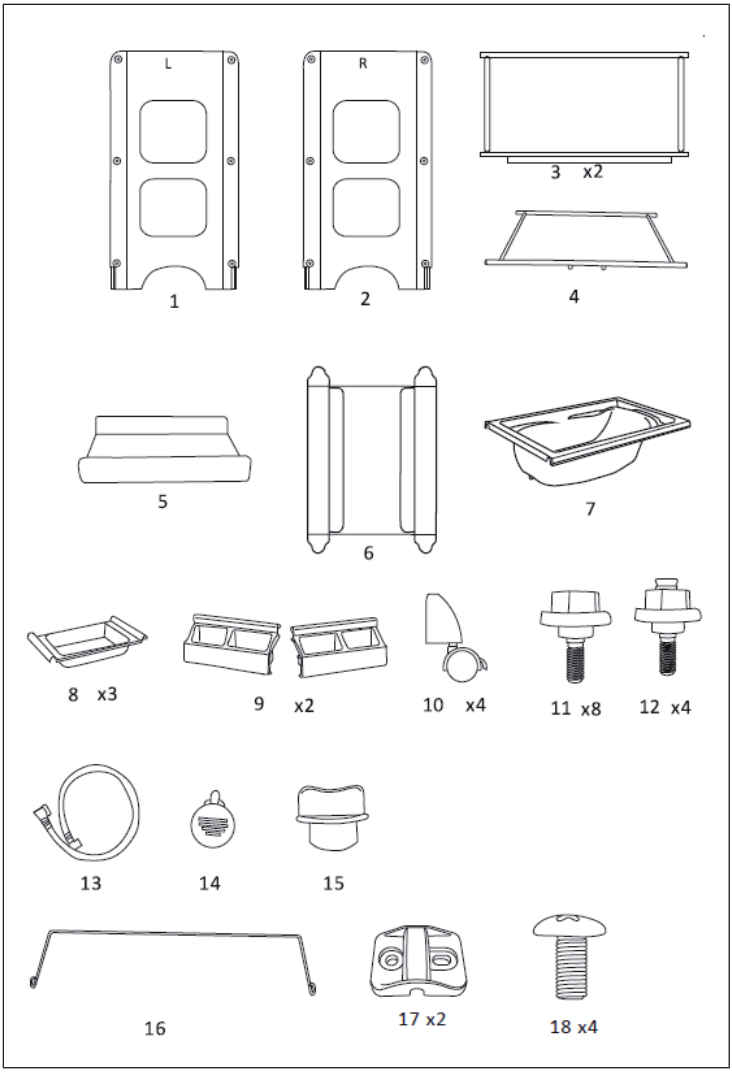

1. Linke Seitenwand
2. Rechte Seitenwand
3. Seitenrahmen
4. Oberteil
5. Wickelauflage
6. Unteres Regal
7. Badewanne
8. Schalen
9. Zubehörhalter
10. Räder
11. Bolzen A
12. Bolzen B
13. Abflussschlauch
14. Stöpsel
15. Werkzeug
16. Stahlbügel
17. Befestigungsstücke
18. Schraube

Packen Sie die Wickelkommode vorsichtig aus und wickeln Sie die einzelnen Teile aus, wobei Sie darauf achten müssen, dass die Plastiktüte mit den Kleinteilen nicht verloren geht. Überprüfen Sie den Inhalt anhand der Teileliste.

ZUSAMMENBAU

1

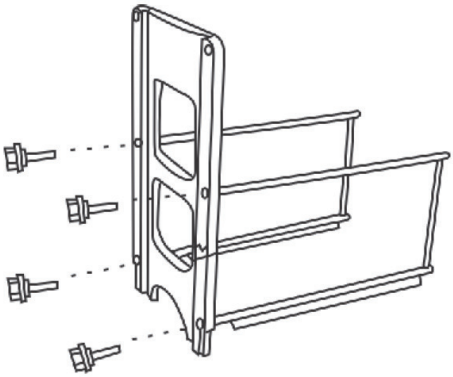

Befestigen Sie die beiden Seitenrahmen (3) an der linken Seitenwand (1), indem Sie die Bolzen-A (11) durch die Löcher in der Seitenwand stecken und mit dem mitgelieferten Werkzeug (15) in den Gewindeenden der Seitenrahmen festziehen.

2



Legen Sie die Stahlbügel (16) auf die Rückseite des oberen Rahmens (4). Befestigen Sie den oberen Rahmen (4) an der linken Seitenwand (1), indem Sie die Bolzen-B durch die Löcher in der Seitenwand stecken und mit dem mitgelieferten Werkzeug (15) in den Gewindeenden des Seitenrahmens festziehen. Befestigen Sie das rechte Seitenteil (2) am Rahmen, indem Sie die Bolzen-A und Bolzen-B einführen und festziehen.

Hinweis: Ziehen Sie die 4 Schrauben, wie auf dem Bild dargestellt, während der Installation nicht zu fest an (ziehen Sie sie in Schritt 7 fest).

3

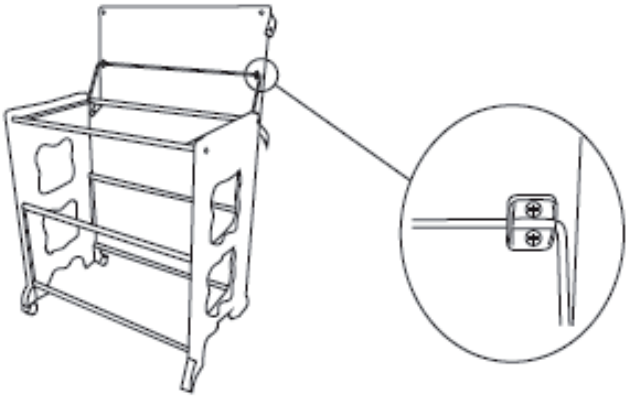

Legen Sie den Stahlbügel an die Rückseite der Wickelauflage und befestigen Sie den Stahlbügel mit den Befestigungsstücken (17) und Schrauben (18) an der Wickelauflage.

4

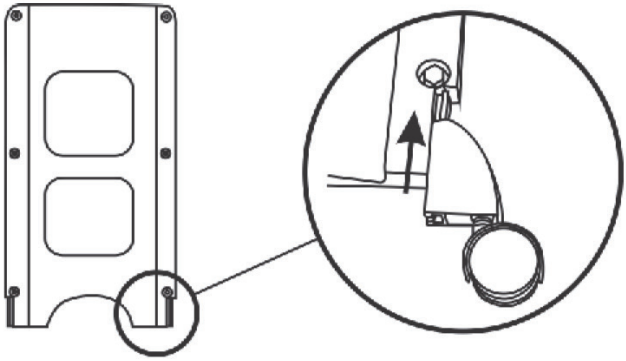

Bringen Sie die Räder (10) an allen vier Ecken der Wickelkommode an, indem Sie die Räder in den dafür vorgesehenen Schlitzen fest eindrücken.

Hinweis: Vergewissern Sie sich, dass die Räder bei Verwendung der Wickelkommode arretiert sind.

5

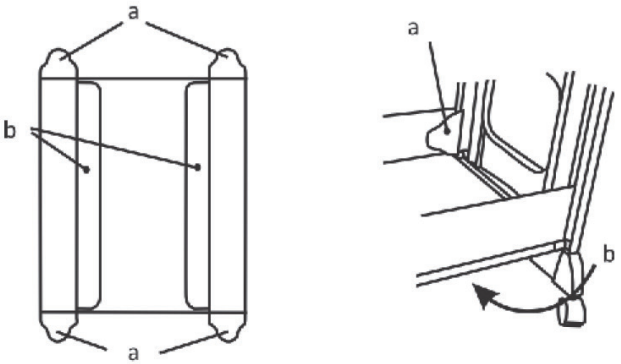

Befestigen Sie das untere Regal (6), indem Sie es in die richtige Position bringen. Wickeln Sie die Laschen (A) um die Pfosten der beiden Seitenrahmen (3) und die Laschen (B) um die Unterseite der Rahmens.

6

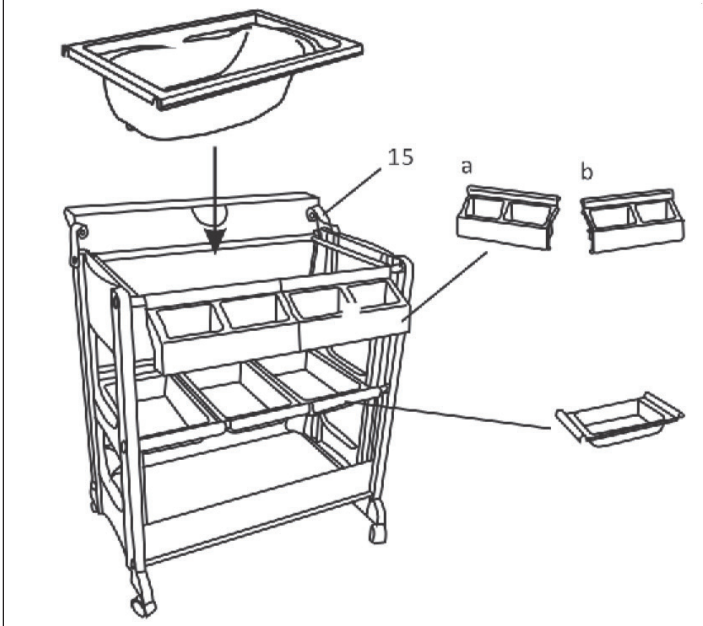

Befestigen Sie die Zubehörhalter (9), indem Sie sie an der Vorderseite des oberen Rahmens einhaken. Befestigen Sie die Schale (8), indem Sie jede Schale oben im Seitenrahmen einhängen (3).

Setzen Sie zum Schluss dann die Badewanne (7) in den oberen Teil der Wickelkommode ein.

7

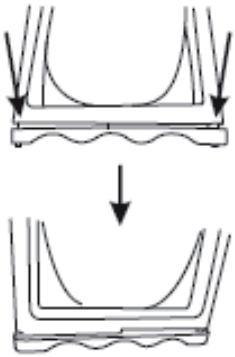

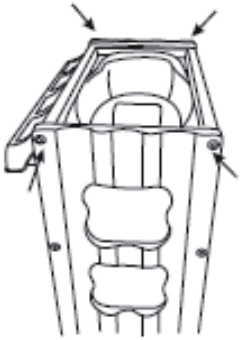

Legen Sie die beiden Seiten der Wanne unter den überstehenden Rand und schrauben Sie die beiden Seiten fest.

Hinweis: Der Auslauf der Wanne sollte nicht weniger als 10 cm von der Wanne entfernt sein. Bei Verwendung der Wanne muss der Feststellknopf an der Matratze befestigt werden.

BEDIENUNG

- Die Badewanne der Wickelkommode ist mit einem praktischen Abflussschlauch (13) ausgestattet, der an den Auslass an der Unterseite der Wanne angeschlossen werden kann.
- Bevor Sie Wasser in die Wanne füllen, vergewissern Sie sich, dass der Stöpsel (14) fest in der Öffnung an der Innenseite der Wanne steckt.

Hinweis: Bei der Benutzung der Badewanne sollte darauf geachtet werden, dass das Wasser eine angemessene und sichere Temperatur hat, bevor Sie das Kind hineinsetzen. Verwenden Sie die Wanne nicht ohne den Rahmen.

Dear customer,

Congratulations on your purchase. Please read the following instructions carefully and follow them to prevent potential damage. We accept no liability for damage caused by disregarding the instructions or improper use. Please scan the QR code to access the latest operating instructions and for further information about the product.

MANUFACTURER & IMPORTER (UK)

Manufacturer:
Chal-Tec GmbH, Wallstrasse 16, 10179 Berlin, Germany.

Importer for Great Britain:
Berlin Brands Group UK Limited
PO Box 42
272 Kensington High Street
London, W8 6ND
United Kingdom

SAFETY INSTRUCTIONS

- Do not leave the child unattended on the changing table and in the bathtub.
- The drain hose should be permanently attached to the bathtub drain or kept out of the reach of children.
- Keep this product away from fire and direct heat sources.
- Regularly check the screws for tightness and security.
- Always attach the changing pads to the side walls, even when using the bath.
- Do not use the changing table if any parts appear to be defective or missing.
- Do not move the changing table when it is in use.
- Do not use the changing table in a way for which it is not intended.
- Only assemble the changing table once, it is not designed to be taken apart and reassembled.
- The lockable wheels should be locked when using the changing table.
- The weight of the child should not exceed 14 kg. The product is suitable for children up to 12 months.

Note on the changing mat

Make sure to keep enough distance to the wall so that the changing mat can be moved downwards.

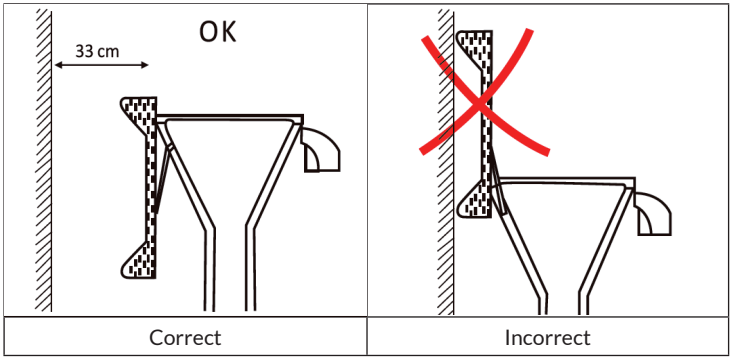

Cleaning instructions

- The changing table should be dusted regularly and the surface of the shelves should be wiped with a damp cloth.
- Never clean the changing table with abrasive cleaners, cleaners containing ammonia, bleach or spirit.

INDIVIDUAL PARTS

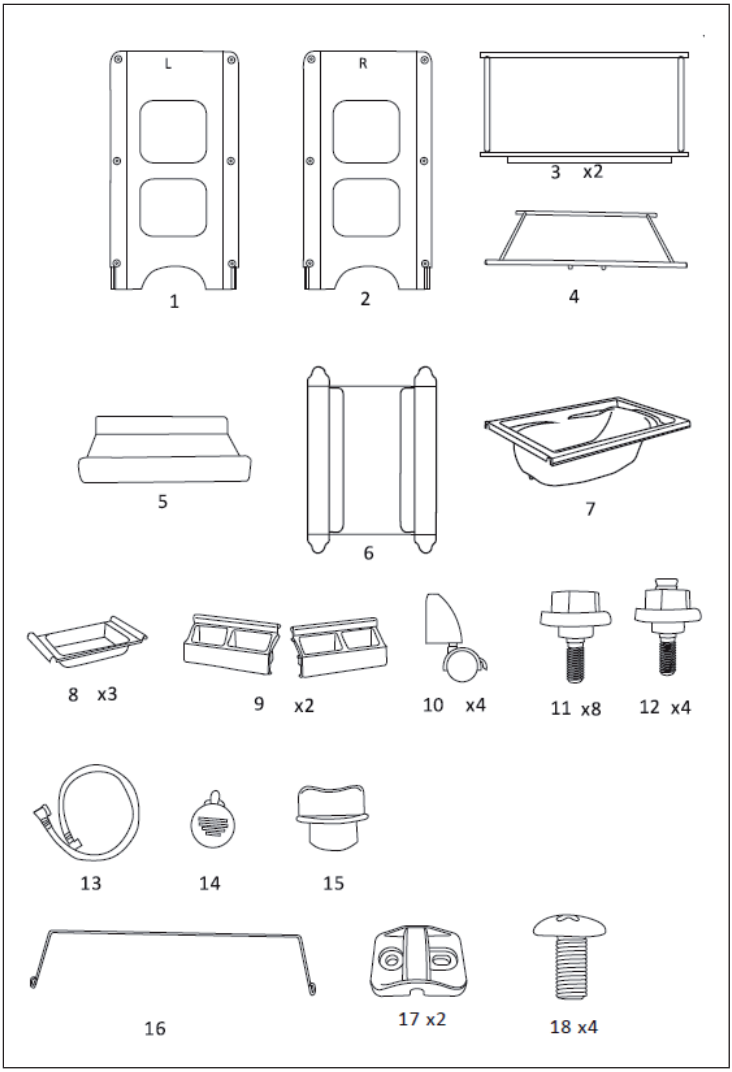

1. Left side wall
2. Right side wall
3. Side frame
4. Top
5. Changing mat
6. Lower shelf
7. Bathtub
8. Bowls
9. Accessory holder
10. Wheels
11. Bolt A
12. Bolt B
13. Drain hose
14. Plug
15. Tool
16. Steel shackle
17. Fixing pieces
18. Screw

Carefully unpack the changing unit and unwrap the individual parts, taking care not to lose the plastic bag with the small parts. Check the contents against the parts list.

ASSEMBLY

1

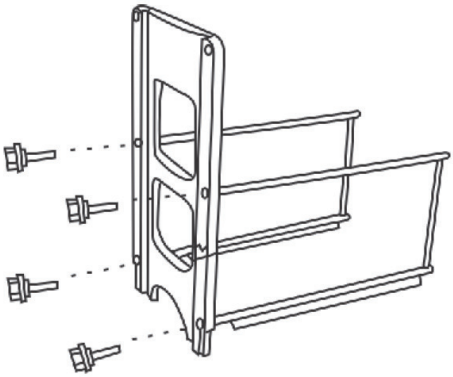

Attach the two side frames (3) to the left-hand side wall (1) by inserting the bolts-A (11) through the holes in the side wall and tightening them in the threaded ends of the side frames using the tool (15) supplied.

2

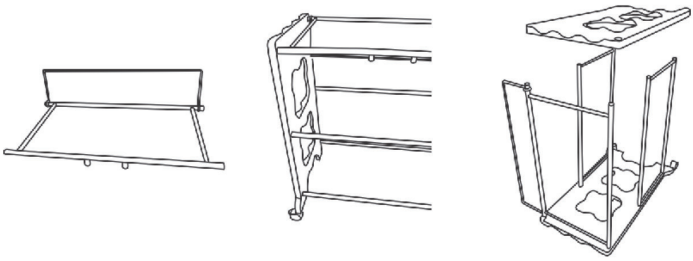

Place the steel brackets (16) on the back of the upper frame (4). Attach the top Frame (4) to the left side panel (1) by inserting the bolts-B through the holes in the side panel and tightening them into the threaded ends of the side frame using the tool provided (15). Attach the right side panel (2) to the frame by inserting and tightening bolt-A and bolt-B.

Note: Do not overtighten the 4 screws as shown in the picture during installation (tighten them in step 7).

3

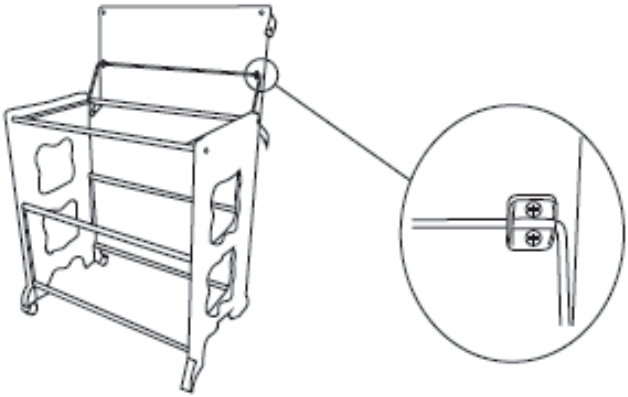

Place the steel bracket against the back of the changing mat and secure the steel bracket to the changing mat with the fastening pieces (17) and screws (18).

4

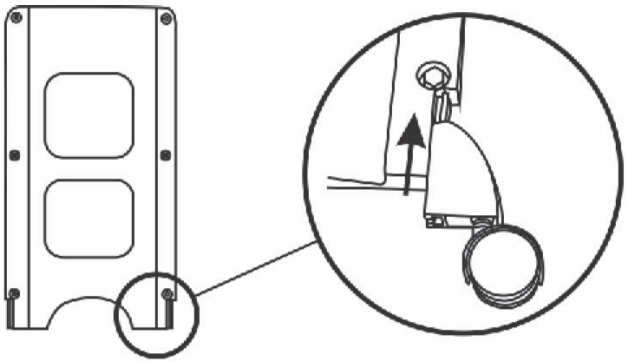

Attach the wheels (10) to all four corners of the changing unit by pressing the wheels firmly into the slots provided.

Note: Make sure that the wheels are locked when using the changing unit.

5

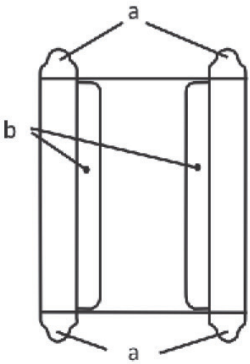

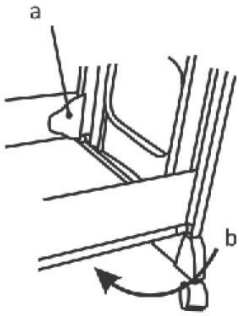

Secure the lower shelf (6) by placing it in the correct position. Wrap the tabs (A) around the posts of the two side frames (3) and the tabs (B) around the bottom of the frame.

6

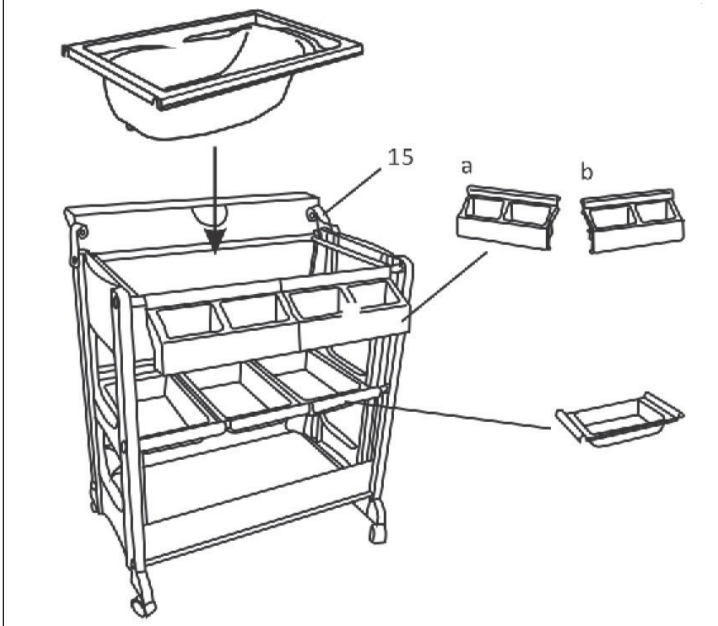

Attach the accessory holders (9) by hooking them onto the front of the top frame. Attach the tray (8) by hooking each tray into the top of the side frame (3).

Finally, you can insert the bathtub (7) into the upper part of the changing unit.

7

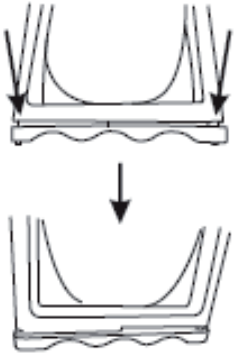

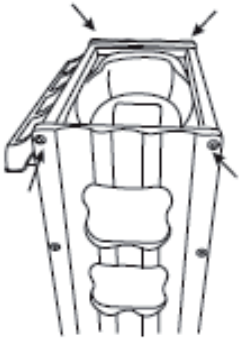

Place the two sides of the tub under the protruding rim and screw them tight.

Note: The outlet of the tub should not be less than 10 cm from the tub. When using the tub, the locking knob must be attached to the mattress**.**

OPERATION

- The bath tub of the changing unit is equipped with a practical drain hose (13) that can be connected to the outlet on the underside of the tub.
- Before filling water into the tub, make sure that the plug (14) is firmly inserted into the opening on the inside of the tub.

Note: When using the bathtub, make sure that the water is at an appropriate and safe temperature before putting the child in it. Do not use the tub without the frame.

Estimado cliente:

Le felicitamos por la adquisición de este producto. Lea atentamente el siguiente manual y siga cuidadosamente las instrucciones de uso con el fin de evitar posibles daños. La empresa no se responsabiliza de los daños ocasionados por un uso indebido del producto o por haber desatendido las indicaciones de seguridad. Escanee el siguiente código QR para obtener acceso al manual de usuario más reciente e información adicional sobre el producto.

FABRICANTE E IMPORTADOR (REINO UNIDO)

Fabricante:
Chal-Tec GmbH, Wallstraße 16, 10179 Berlín, Alemania.

Importador para Gran Bretaña:
Berlin Brands Group UK Limited
PO Box 42
272 Kensington High Street
London, W8 6ND
United Kingdom

INDICACIONES DE SEGURIDAD

- No deje al niño sin supervisión en el cambiador o en la bañera.
- La manguera de desagüe debe estar permanentemente conectada al desagüe de la bañera o mantenerse fuera del alcance de los niños.
- Mantenga este producto alejado del fuego y de fuentes de calor directas.
- Compruebe regularmente la sujeción y seguridad de los tornillos.
- Coloque siempre los cambiadores en las paredes laterales, aunque utilice la bañera.
- No utilice el cambiador si falta alguna pieza o parece defectuosa.
- No mueva el cambiador cuando esté en uso.
- No utilice el cambiador para usos no previstos.
- Monte el cambiador sólo una vez, no está diseñado para ser desmontado y vuelto a montar.
- Debe bloquear las ruedas cuando utilice el cambiador.
- El peso del niño no debe superar los 14 kg. El producto es adecuado para niños de hasta 12 meses.

Indicaciones sobre el cambiador

Asegúrese de mantener una distancia suficiente con la pared para que el cambiador pueda moverse hacia abajo.

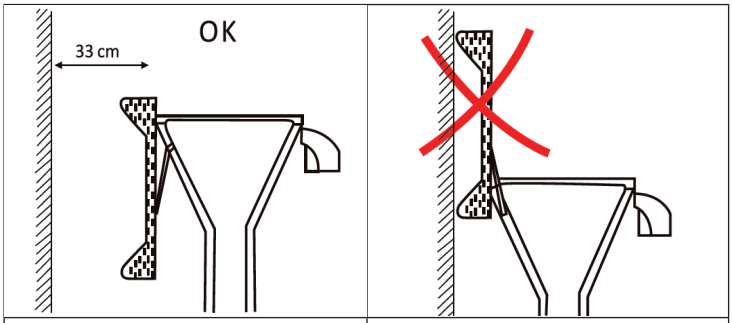

Correcto	Incorrecto

Indicaciones de limpieza

- Hay que desempolvar el cambiador con regularidad y limpiar la superficie con un paño húmedo.
- No limpie nunca el cambiador con productos de limpieza, detergentes con amoniaco, lejía o alcohol metílico.

COMPONENTES

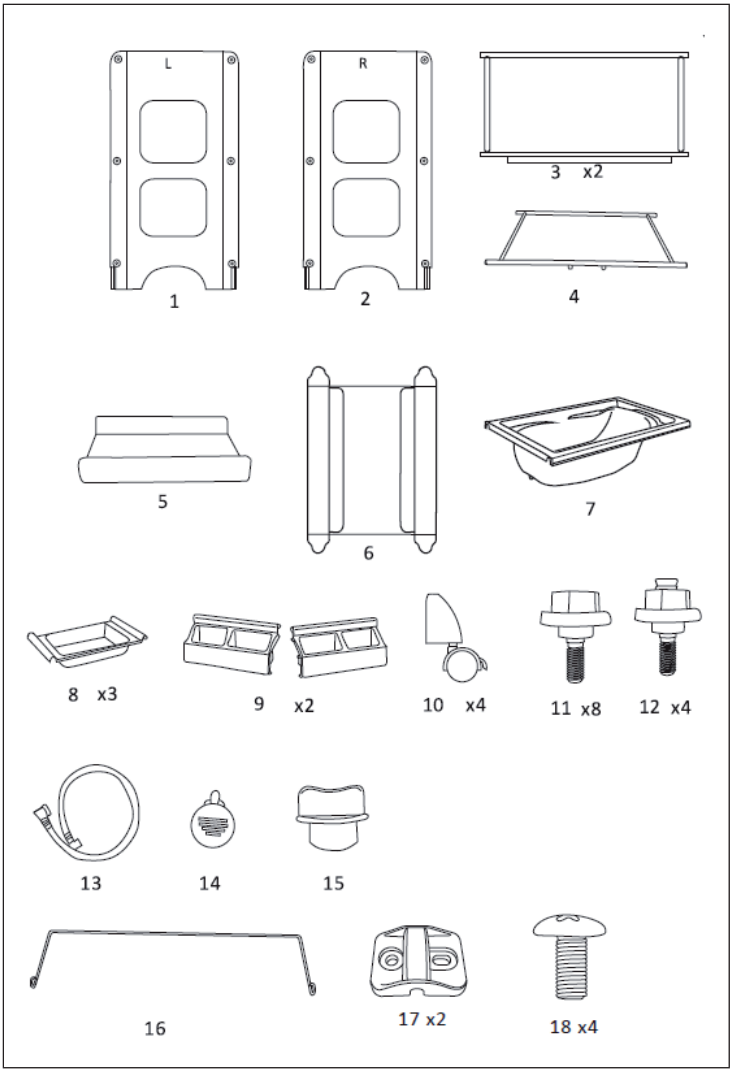

1. Pared lateral izquierda
2. Pared lateral derecha
3. Marco lateral
4. Top
5. Cambiador
6. Estante inferior
7. Bañera
8. Cuencos
9. Soporte de accesorios
10. Ruedas
11. Perno A
12. Perno B
13. Manguera de drenaje
14. Enchufe
15. 1 material de montaje
16. Grillete de acero
17. Piezas de fijación
18. Tornillo

Desembale con cuidado el cambiador y desenvuelva las piezas individuales, teniendo cuidado de no perder la bolsa de plástico con las piezas pequeñas. Compruebe el contenido con la lista de piezas.

MONTAJE

1

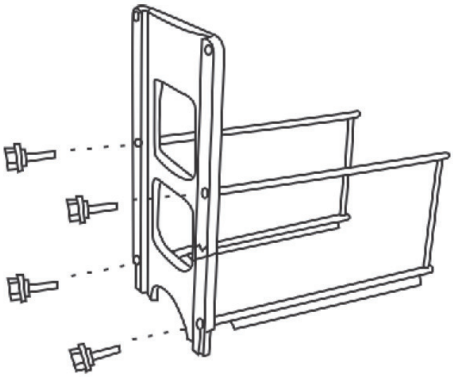

Fije los dos marcos laterales (3) a la pared lateral izquierda (1) introduciendo los pernos-A (11) a través de los orificios de la pared lateral y apretándolos en los extremos roscados de los marcos laterales con la herramienta (15) suministrada.

2



Coloque los soportes de acero (16) en la parte posterior del marco superior (4). Fije el bastidor superior (4) a la pared lateral izquierda (1) introduciendo los pernos-B a través de los orificios de la pared lateral y apretándolos en los extremos roscados del bastidor lateral con la herramienta suministrada (15). Fije el panel lateral derecho (2) al bastidor introduciendo y apretando el perno A y el perno B.

Nota: No apriete demasiado los 4 tornillos como se muestra en la imagen durante la instalación (apriételos en el paso 7).

3

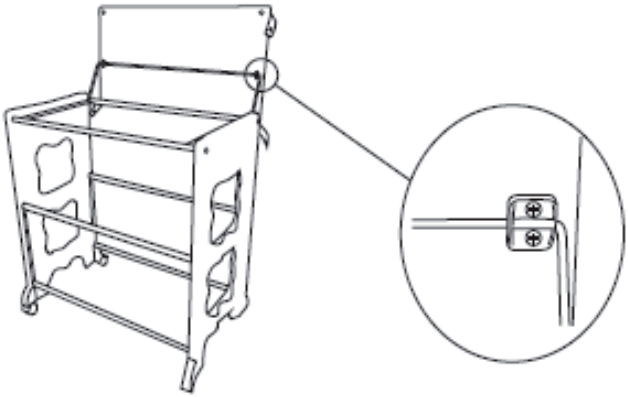

Coloque el soporte de acero contra la parte posterior del cambiador y fije el soporte de acero al cambiador con las piezas de fijación (17) y los tornillos (18).

4

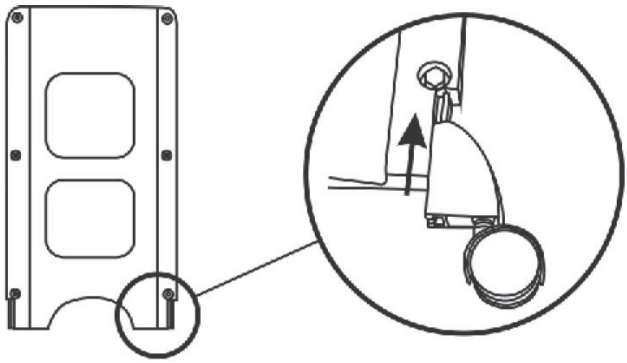

Fije las ruedas (10) en las cuatro esquinas del cambiador presionando las ruedas firmemente en las ranuras previstas.

Nota: Asegúrese de que las ruedas estén bloqueadas cuando utilice el cambiador**.**

5

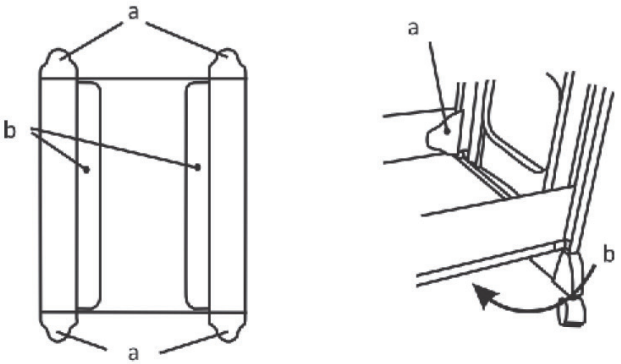

Fije el estante inferior (6) colocándolo en la posición correcta. Enrolle las lengüetas (A) alrededor de los postes de los dos marcos laterales (3) y las lengüetas (B) alrededor de la parte inferior del marco.

6

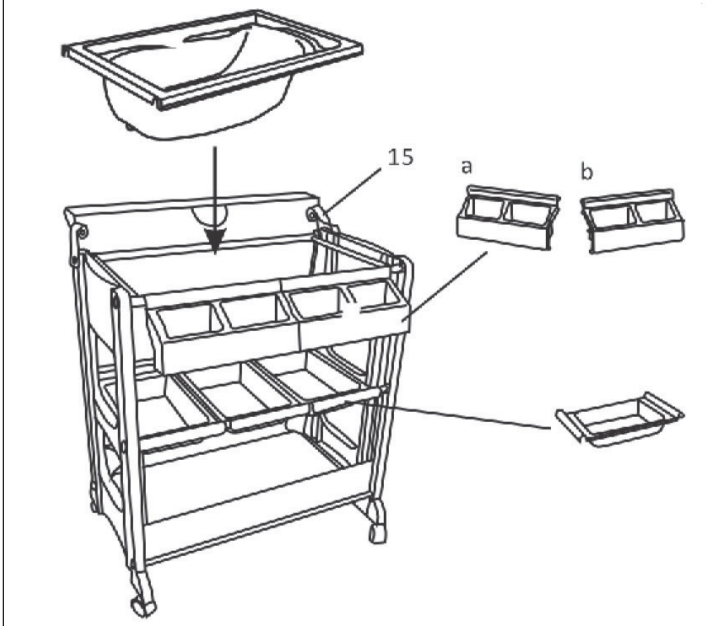

Fije los soportes de accesorios (9) enganchándolos en la parte delantera del marco superior. Fije la bandeja (8) enganchando cada bandeja en la parte superior del marco lateral (3).

Por último, puede introducir la bañera (7) en la parte superior del cambiador.

7

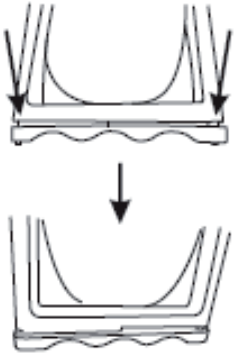

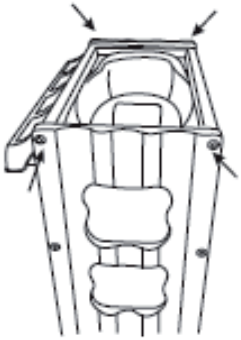

Coloque los dos laterales de la bañera bajo el borde saliente y atorníllelos firmemente.

Nota: La salida de la bañera no debe estar a menos de 10 cm de la bañera. Cuando utilice la bañera, el pomo de cierre debe estar sujeto al colchón.

FUNCIONAMIENTO

- La bañera del cambiador está equipada con una práctica manguera de desagüe (13) que puede conectarse a la salida de la parte inferior de la bañera.
- Antes de llenar de agua la bañera, asegúrese de que el tapón (14) esté bien introducido en la abertura del interior de la bañera.

Nota: Cuando utilice la bañera, asegúrese de que el agua está a una temperatura adecuada y segura antes de meter al niño en ella. No utilice la bañera sin el marco.

Cher client, chère cliente,

Toutes nos félicitations pour l'acquisition de ce nouvel appareil. Lisez attentivement les indications suivantes et suivez-les pour éviter d'éventuels dommages. Nous ne saurions être tenus pour responsables des dommages dus au non-respect des consignes et à la mauvaise utilisation de l'appareil. Scannez le QR-Code pour obtenir la dernière version du mode d'emploi ainsi que d'autres informations concernant le produit :

FABRICANT ET IMPORTATEUR (UK)

Fabricant :
Chal-Tec GmbH, Wallstraße 16, 10179 Berlin, Allemagne.

Importateur pour la Grande Bretagne :
Berlin Brands Group UK Limited
PO Box 42
272 Kensington High Street
London, W8 6ND
United Kingdom

CONSIGNES DE SÉCURITÉ

- Ne laissez pas l'enfant sans surveillance sur la table à langer ou dans la baignoire.
- Le tuyau d'évacuation doit être fixé de manière permanente à l'évacuation de la baignoire ou être tenu hors de portée des enfants.
- Tenez ce produit à l'écart du feu et des sources de chaleur directes.
- Vérifiez régulièrement le serrage des vis et leur sécurité.
- Fixez toujours les matelas à langer sur les parois latérales, même si vous utilisez la baignoire.
- N'utilisez pas la table à langer si des pièces semblent défectueuses ou manquantes.
- Ne déplacez pas la table à langer pendant son utilisation.
- N'utilisez pas la table à langer d'une manière pour laquelle elle n'a pas été conçue.
- Ne montez la table à langer qu'une seule fois, elle n'est pas conçue pour être démontée et remontée.
- Les roues verrouillables doivent être bloquées lorsque vous utilisez la table à langer.
- Le poids de l'enfant ne doit pas dépasser 14 kg. Le produit convient aux enfants de moins de 12 mois.

Remarque sur le matelas à langer

Veillez à respecter une distance suffisante par rapport au mur pour que le matelas à langer puisse être déplacé vers le bas.

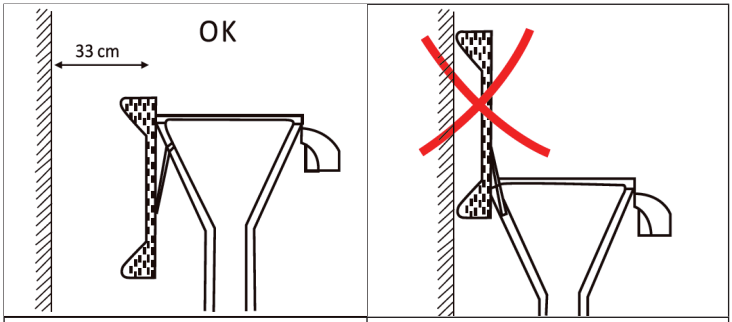

Correct	Incorrect

Consignes pour le nettoyage

- La table à langer doit être époussetée régulièrement et la surface des étagères doit être essuyée avec un chiffon humide.
- Ne nettoyez jamais la table à langer avec des produits abrasifs, ou contenant de l'ammoniaque, du blanchissant ou de l'alcool.

PIÈCES DÉTACHÉES

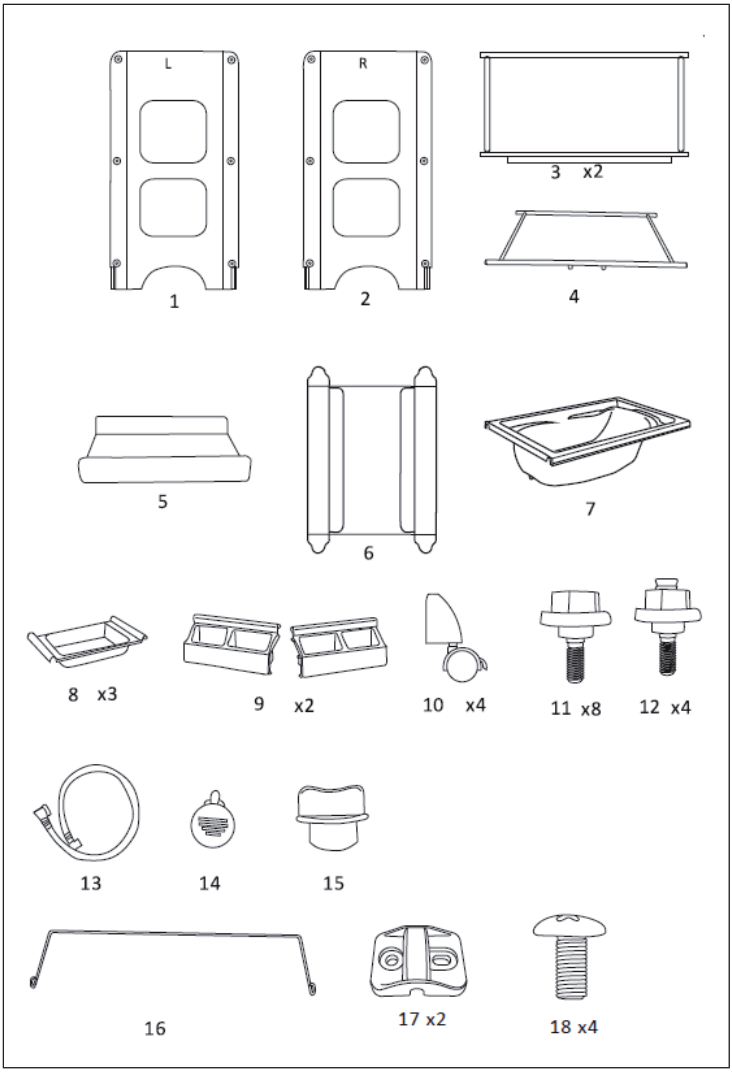

1. Paroi latérale gauche
2. Paroi latérale droite
3. Cadre latéral
4. Partie supérieure
5. Matelas à langer
6. Étagère inférieure
7. Baignoire
8. Bassines
9. Porte-accessoires
10. Roues
11. Boulon A
12. Boulon B
13. Tuyau d'évacuation
14. Bouchon
15. Outil
16. Arceau en acier
17. Pièces de fixation
18. Vis

Déballez la table à langer avec précaution et déballez les différentes pièces en veillant à ne pas perdre le sac en plastique contenant les petites pièces. Vérifier le contenu à l'aide de la liste des pièces.

ASSEMBLAGE

1

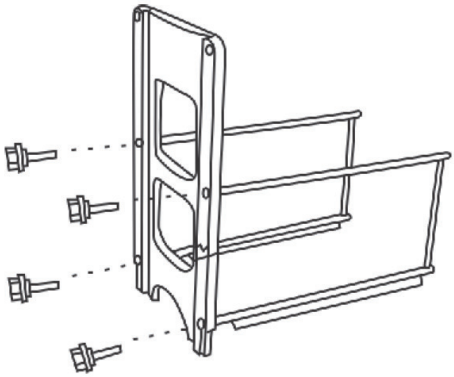

Fixez les deux cadres latéraux (3) à la paroi latérale gauche (1) en insérant les boulons-A (11) dans les trous de la paroi latérale et en les serrant dans les extrémités filetées des cadres latéraux à l'aide de l'outil fourni (15).

2

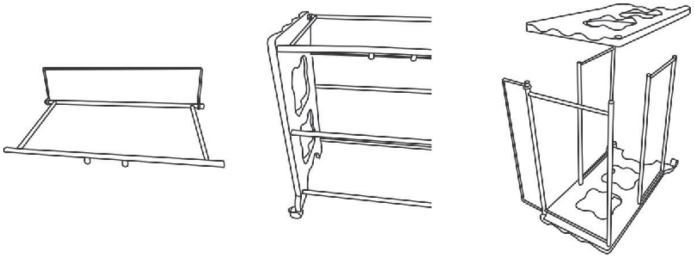

Placez les étriers en acier (16) à l'arrière du cadre supérieur (4). Fixez le cadre supérieur (4) au panneau latéral gauche (1) en insérant les boulons-B dans les trous du panneau latéral et en les serrant dans les extrémités filetées du cadre latéral à l'aide de l'outil fourni (15). Fixez le panneau latéral droit (2) au cadre en insérant et en serrant les boulons-A et B.

Remarque : ne serrez pas trop les 4 vis, comme indiqué sur l'image, pendant l'installation (serrez-les à l'étape 7).

3

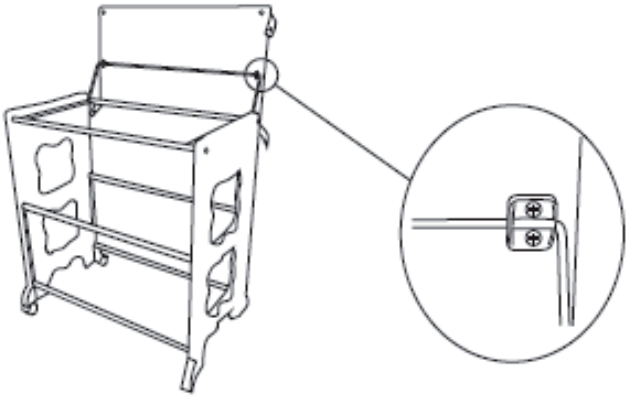

Placez le support en acier à l'arrière du matelas à langer et fixez le support en acier au matelas à langer avec les pièces de fixation (17) et les vis (18).

4

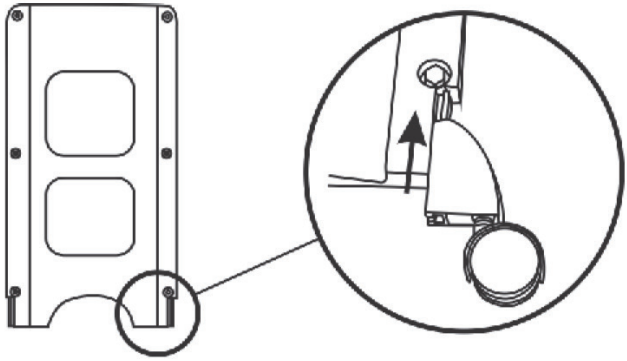

Fixez les roues (10) aux quatre coins de la table à langer en les enfonçant fermement dans les fentes prévues à cet effet.

Remarque : assurez-vous que les roues sont bien bloquées lorsque vous utilisez la table à langer.

5

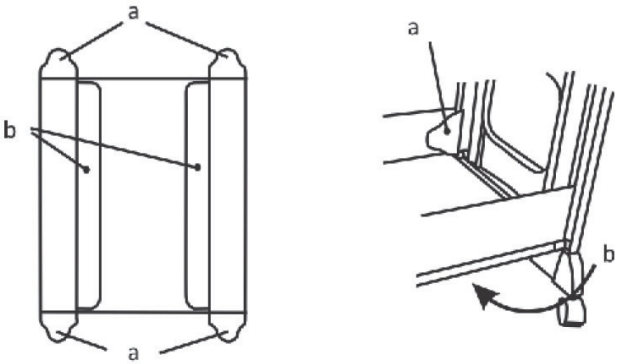

Fixez l'étagère inférieure (6) en la plaçant dans la bonne position. Enroulez les languettes (A) autour des montants des deux cadres latéraux (3) et les languettes (B) autour de la partie inférieure du cadre.

6

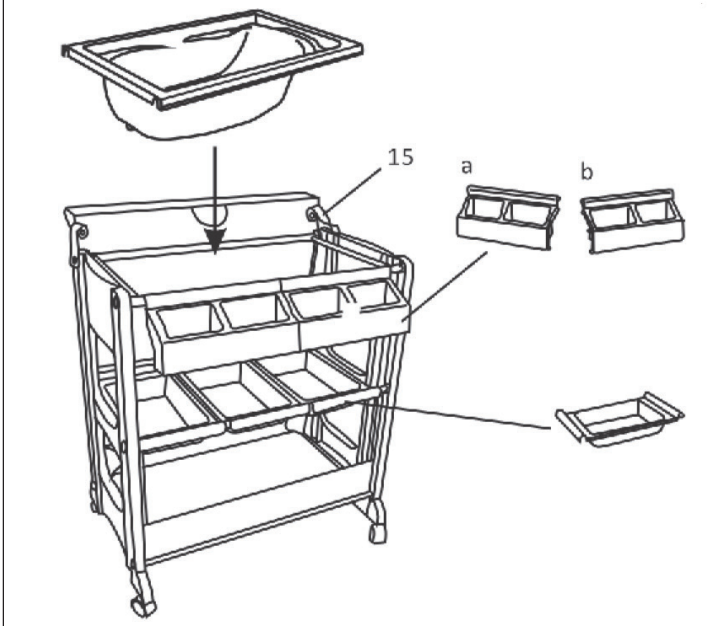

Fixez les porte-accessoires (9) en les accrochant à l'avant du cadre supérieur. Fixez les bassines (8) en accrochant chaque bassine en haut du cadre latéral (3).

Pour finir, vous pouvez placer la baignoire (7) dans la partie supérieure de la table à langer.

7

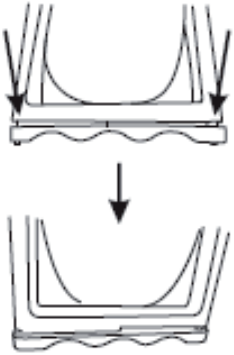

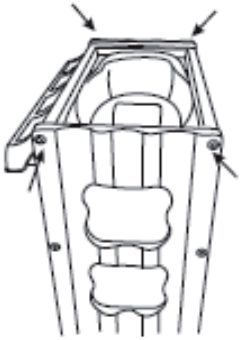

Placez les deux côtés de la baignoire sous le bord qui dépasse et vissez les deux côtés.

Remarque : la sortie de la baignoire ne doit pas être à moins de 10 cm de la baignoire. Lorsque la baignoire est utilisée, le bouton de blocage doit être fixé au matelas.

UTILISATION

- La baignoire de la table à langer est équipée d'un tuyau d'évacuation pratique (13) qui peut se raccorder à l'évacuation en bas de la baignoire.
- Avant de verser de l'eau dans la baignoire, assurez-vous que le bouchon (14) est bien inséré dans l'ouverture à l'intérieur de la baignoire.

Remarque : lors de l'utilisation de la baignoire, il convient de s'assurer que l'eau est à une température adéquate et sûre avant d'y placer l'enfant. N'utilisez pas la baignoire sans le cadre.

Gentile cliente,

La ringraziamo per l'acquisto del dispositivo. La preghiamo di leggere attentamente le seguenti indicazioni e di seguirle per prevenire eventuali danni. Non ci assumiamo alcuna responsabilità per danni scaturiti da una mancata osservanza delle indicazioni relative alla sicurezza e da un uso improprio del dispositivo. Scansionare il codice QR seguente per accedere al manuale d'uso più attuale e ricevere informazioni sul prodotto:

PRODUTTORE E IMPORTATORE (UK)

Produttore:
Chal-Tec GmbH, Wallstraße 16, 10179 Berlino, Germania.

Importatore per la Gran Bretagna:
Berlin Brands Group UK Limited
PO Box 42
272 Kensington High Street
London, W8 6ND
United Kingdom

AVVERTENZE DI SICUREZZA

- Non lasciare il bambino incustodito sul fasciatoio e nel bagnetto.
- Il tubo di scarico deve essere fissato in modo permanente allo scarico del bagnetto o deve essere tenuto fuori dalla portata dei bambini.
- Tenere il prodotto lontano dal fuoco e da fonti di calore dirette.
- Controllare regolarmente la tenuta e la sicurezza delle viti.
- Fissare sempre i materassini per fasciatoio alle pareti laterali, anche quando si usa il bagnetto.
- Non utilizzare il fasciatoio se alcune parti appaiono difettose o mancanti.
- Non spostare il fasciatoio quando è in uso.
- Non utilizzare il fasciatoio in modo non conforme alla sua destinazione.
- Montare il fasciatoio una sola volta: non è progettato per essere smontato e rimontato.
- Le ruote bloccabili devono essere bloccate quando si utilizza il fasciatoio.
- Il peso del bambino non deve superare i 14 kg. Il prodotto è adatto ai bambini fino a 12 mesi.

Nota sul materassino per fasciatoio

Assicurarsi di mantenere una distanza sufficiente dalla parete in modo che il materassino per fasciatoio possa essere spostato verso il basso.

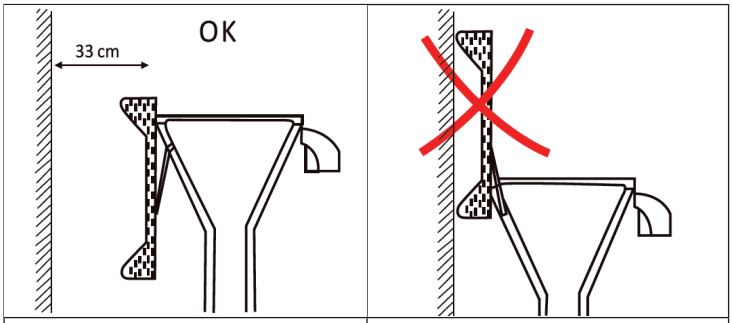

Corretto	Sbagliato

Indicazioni sulla pulizia

- Il fasciatoio deve essere spolverato regolarmente e la superficie dei ripiani deve essere pulita con un panno umido.
- Non pulire mai con agenti abrasivi, detergenti a base di ammoniaca, candeggina o alcol.

SINGOLI COMPONENTI

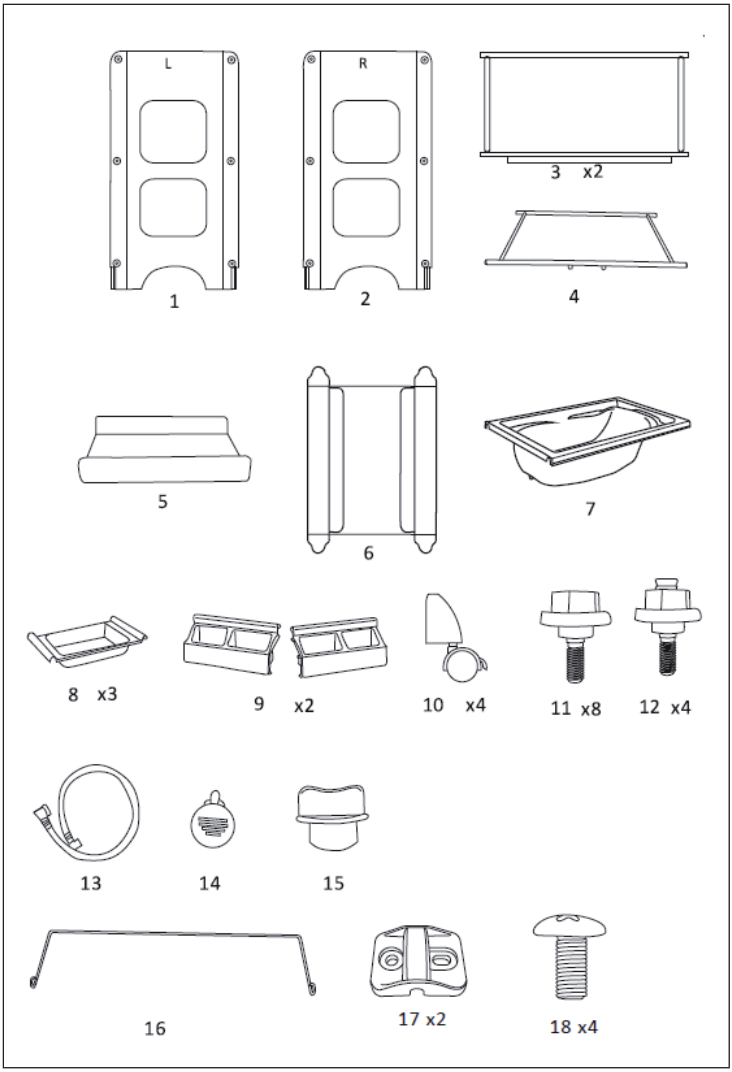

1. Parete laterale sinistra
2. Parete laterale destra
3. Telaio laterale
4. Parte superiore
5. Appoggio del fasciatoio
6. Ripiano inferiore
7. Vasca da bagno
8. Ciotole
9. Supporto per accessori
10. Ruote
11. Bullone A
12. Bullone B
13. Tubo di scarico
14. Tappo
15. Attrezzo
16. Staffe in acciaio
17. Componenti di fissaggio
18. Vite

Disimballare con cura il fasciatoio e le singole parti, facendo attenzione a non perdere il sacchetto di plastica con i componenti piccoli. Controllare il contenuto facendo riferimento all'elenco dei componenti.

ASSEMBLAGGIO

1

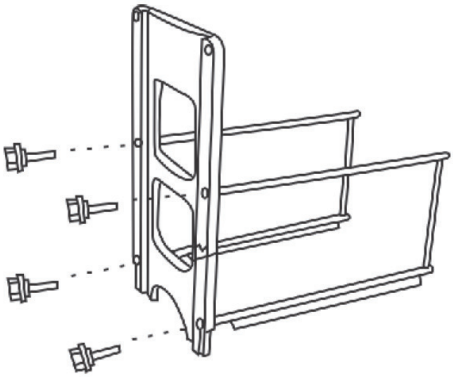

Fissare i due telai laterali (3) alla parete laterale sinistra (1) inserendo i bulloni-A (11) attraverso i fori della parete laterale e stringendoli saldamente nelle estremità filettate dei telai laterali utilizzando l'attrezzo (15) in dotazione.

2



Posizionare le staffe in acciaio (16) sul retro del telaio superiore (4). Fissare il telaio superiore (4) alla parete laterale sinistra (1) inserendo i bulloni-B attraverso i fori della parete laterale e stringendoli saldamente nelle estremità filettate del telaio laterale utilizzando l'attrezzo (15) in dotazione. Fissare il pannello laterale destro (2) al telaio inserendo e stringendo saldamente i bulloni-A e i bulloni-B.

Nota: durante l'installazione non serrare eccessivamente le 4 viti mostrate nella figura (serrarle al punto 7).

3

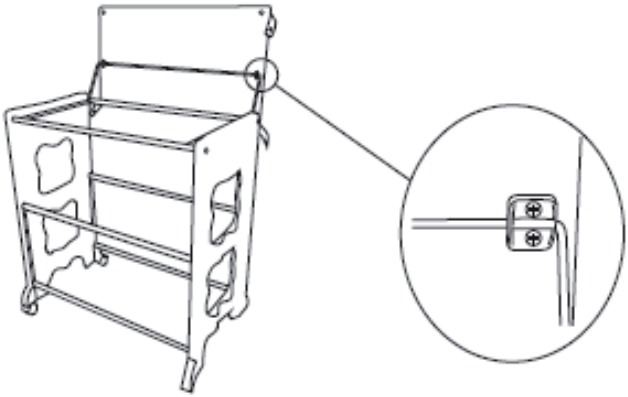

Posizionare la staffa in acciaio contro il retro del fasciatoio e fissarla al fasciatoio con i componenti di fissaggio (17) e le viti (18).

4

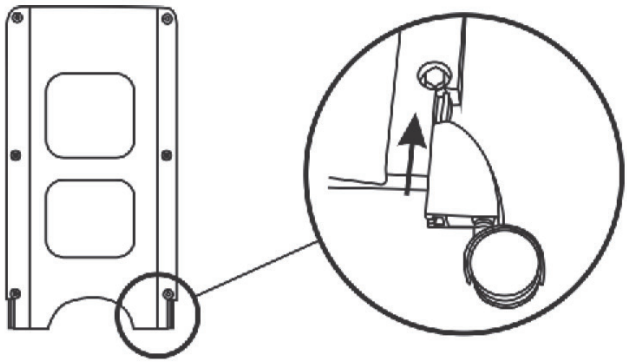

Fissare le ruote (10) a tutti e quattro gli angoli del fasciatoio premendole con forza nelle apposite fessure.

Nota: assicurarsi che le ruote siano bloccate quando si utilizza il fasciatoio**.**

5

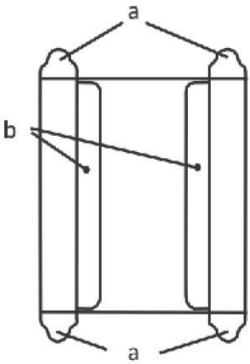

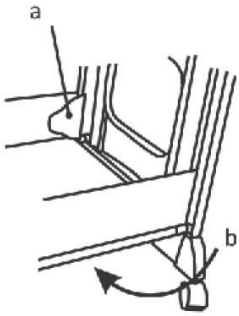

Fissare il ripiano inferiore (6) posizionandolo correttamente. Avvolgere le linguette (A) intorno ai montanti dei due telai laterali (3) e le linguette (B) intorno alla parte inferiore del telaio.

6

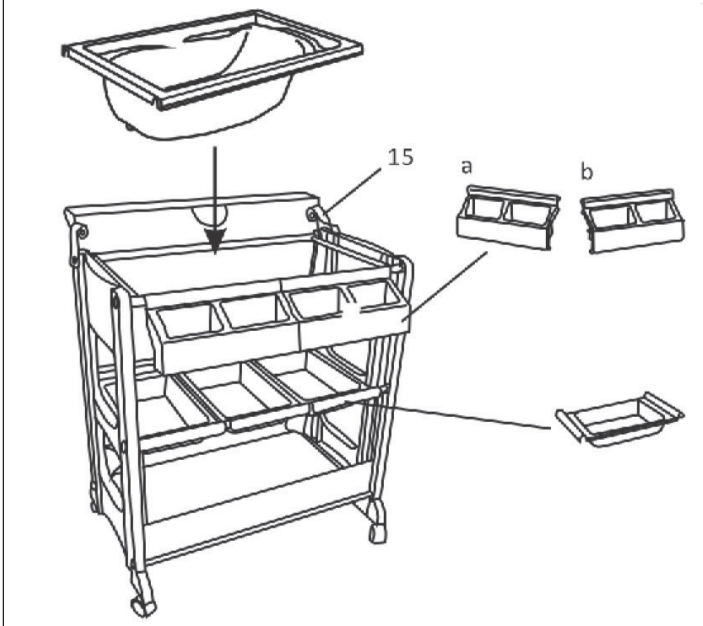

Fissare i supporti per accessori (9) agganciandoli alla parte anteriore del telaio superiore. Fissare le ciotole (8) agganciando ciascuna ciotola alla parte superiore del telaio laterale (3).

Infine, è possibile inserire la vasca (7) nella parte superiore del fasciatoio.

7

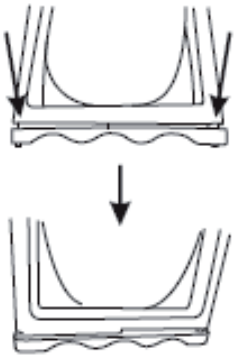

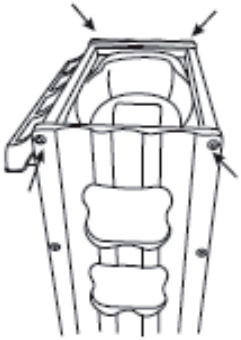

Posizionare i due lati della vasca sotto il bordo sporgente e avvitarli.

Nota: l'uscita della vasca non deve trovarsi a meno di 10 cm dalla vasca stessa. Quando si utilizza la vasca, il pomello di chiusura deve essere fissato al materasso.

UTILIZZO

- La vasca del fasciatoio è dotata di un pratico tubo di scarico (13) che può essere collegato all'uscita sul lato inferiore della vasca.
- Prima di riempire la vasca d'acqua, assicurarsi che il tappo (14) sia ben inserito nell'apertura all'interno.

Nota: quando si utilizza la vasca da bagno, assicurarsi che l'acqua abbia una temperatura adeguata e sicura prima di immergervi il bambino. Non utilizzare la vasca senza il telaio.

BERLIN
BRANDS
GROUP®

KLARSTEIN auna blumfeldt brunolie sleepwise CAPITAL SPORTS