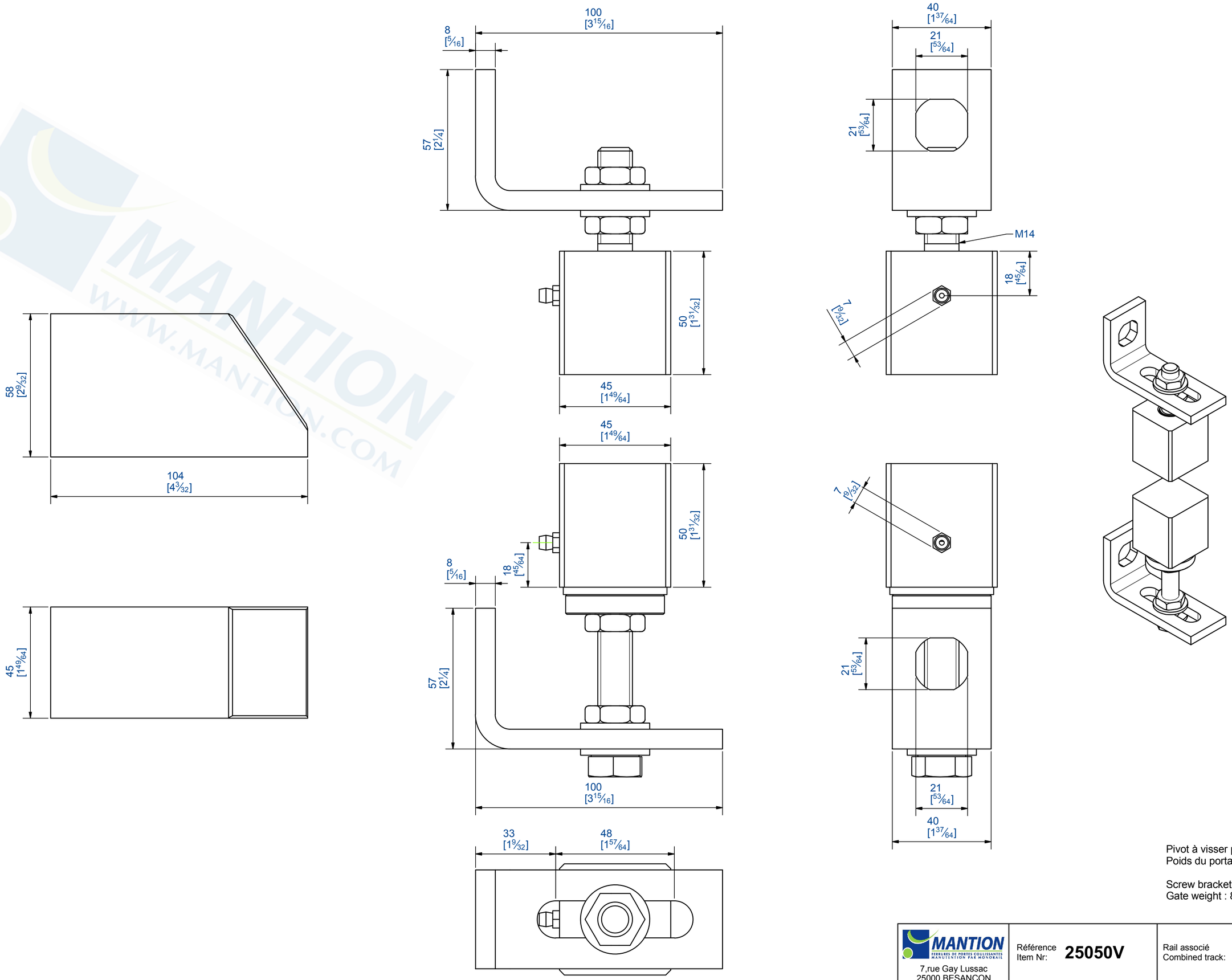

Pivot à visser pour tube 50x50
Poids du portail : 80 Kg

Screw bracket pivot for 50 mm square tube
Gate weight : 80 Kg

MANTION
FERRURES DE PORTES COULISSANTES
MANUTENTION PAR MONORAIL
7,rue Gay Lussac
25000 BESANCON

Référence
Item Nr: **25050V**

Rail associé
Combined track:

MANTION
WWW.MANTION.COM