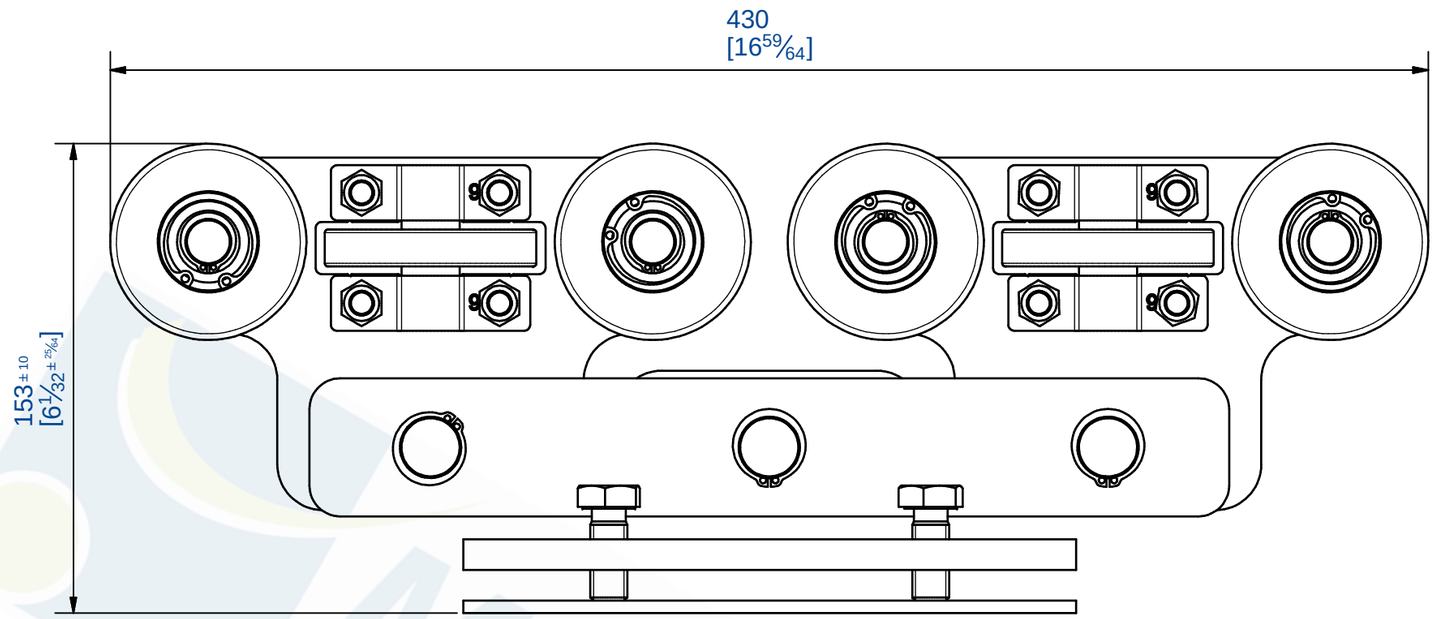

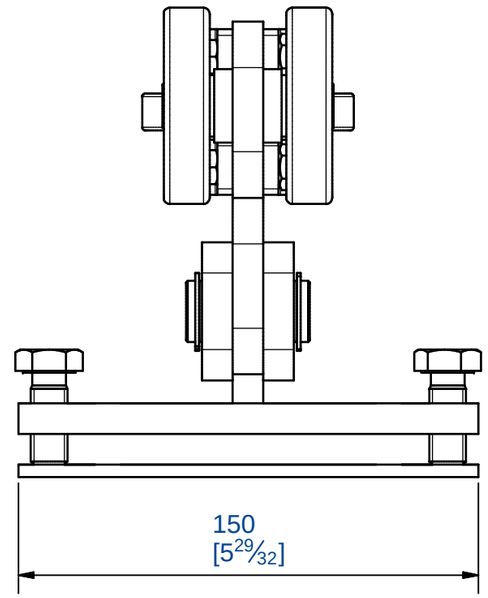

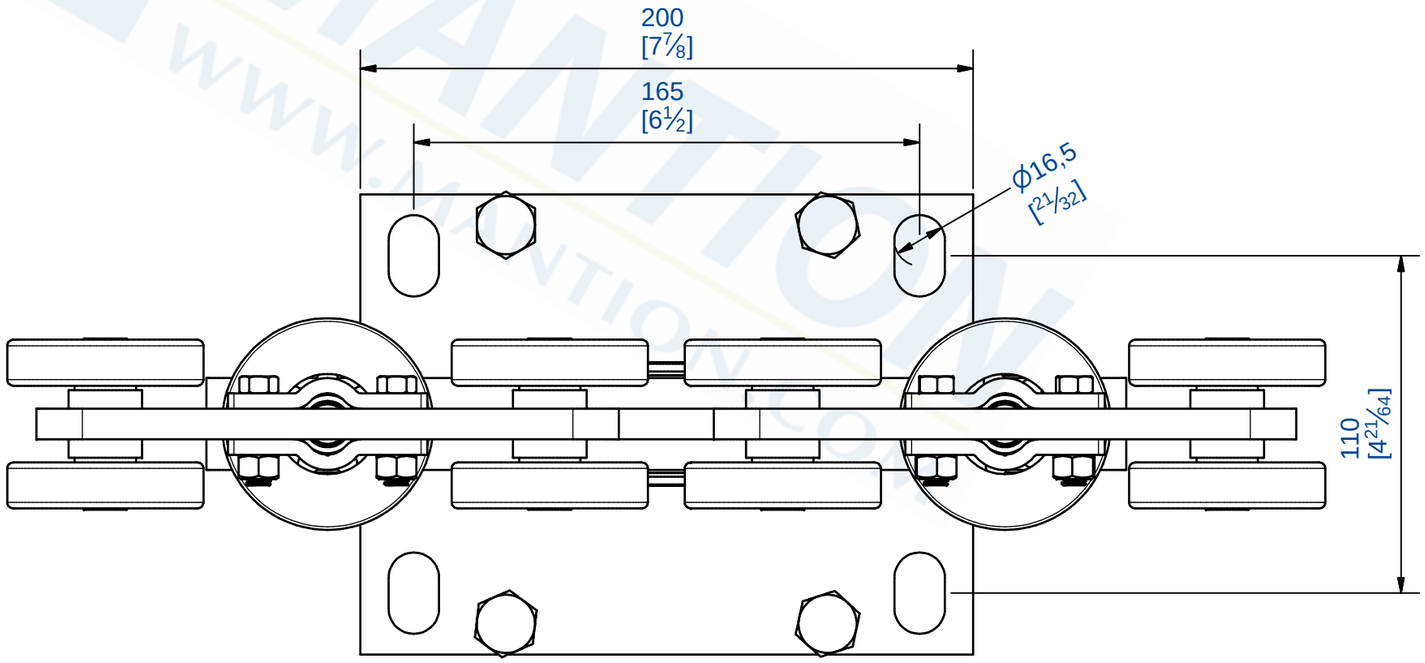

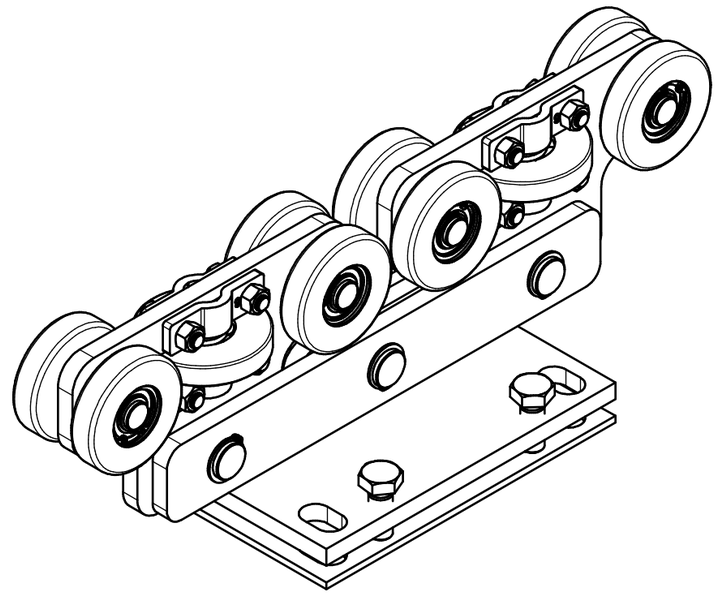

Monture équipée de 8 galets acier montés sur roulements à billes.

Hanger equipped with 8 full steel wheels mounted on ball bearing.

MANTION
FERRURES DE PORTES COULISSANTES
MANUTENTION PAR MONORAIL
7,rue Gay Lussac
25000 BESANCON

Référence
Item Nr: **9968S**

Rail associé
Combined track: **9060**