3 year guarantee

ASAP LOCK

CE 0082 | EN 353-2: 2002 | EN 12841: 2006 A | EAC TPTC019/2011 | Patented

Mobile fall arrester for rope
Antichute mobile sur corde

425 g

WARNING

Activities involving the use of this equipment are inherently dangerous.
You are responsible for your own actions and decisions.

Before using this equipment, you must:
- Read and understand all Instructions for Use.
- Get specific training in its proper use.
- Become acquainted with its capabilities and limitations.
- Understand and accept the risks involved.

FAILURE TO HEED ANY OF THESE WARNINGS MAY RESULT IN SEVERE INJURY OR DEATH.

PETZL.COM | Latest version | Other languages | Technical tips | PPE checking

Warning symbols
Panneaux d'alertes
(1) (2) (3) (4)

PETZL
F-38920 Crolles
PETZL.COM
ISO 9001
© Petzl
Made in France

Fondation PETZL — Sustaining our Community / Au service de la Communauté — **FONDATION-PETZL.ORG**

100% Recycled paper

2. Nomenclature
Nomenclature

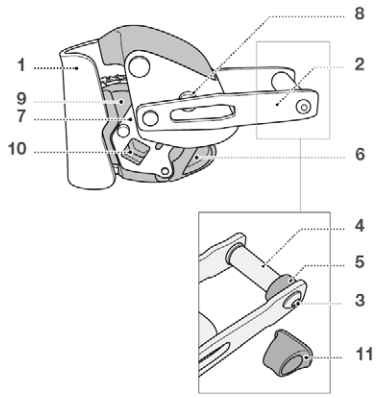

3. Inspection, points to verify
Contrôle, points à vérifier

PPE checking
Vérification EPI
PETZL.COM

1. Field of application
Champ d'application

EN 12841 type A

EN 353-2

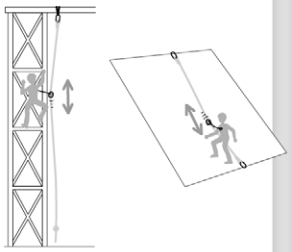

4. Compatibility
Compatibilité

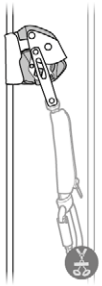

+ STRING +
- ASAP'SORBER 20
- ASAP'SORBER 40
- ASAP'SORBER 20 international version
- ASAP'SORBER 40 international version
- ABSORBICA L57
- ASAP'SORBER AXESS

+ 10 ⩽ ∅ ⩽ 13 mm
EN1891 A

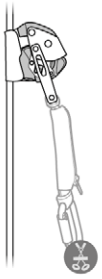

+ STRING +
- ASAP'SORBER 20
- ASAP'SORBER 40
- ASAP'SORBER 20 international version
- ASAP'SORBER 40 international version
- ABSORBICA L57
- ASAP'SORBER AXESS

+ PARALLEL 10,5 mm
AXIS 11 mm

5. Working principle
Principe fonctionnement

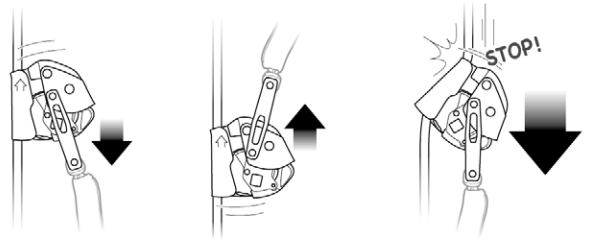

6. Installation and function test
Mise en place et test de fonctionnement

Preparation / Préparation

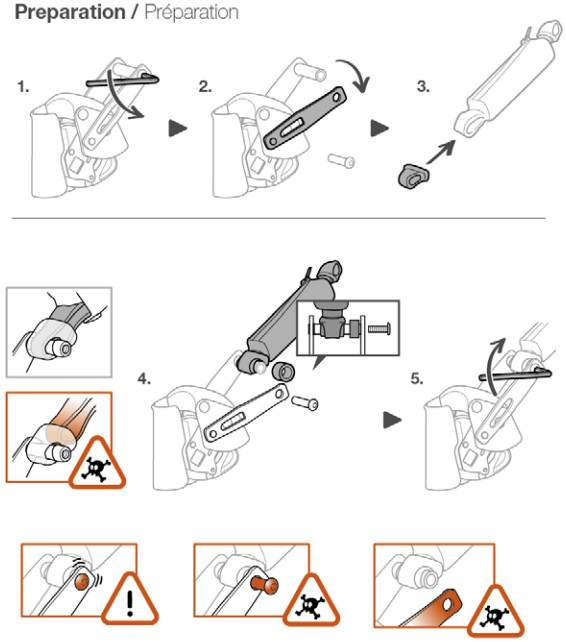

Attachment to the harness / Connexion au harnais

Frequent connection
Connexions fréquentes

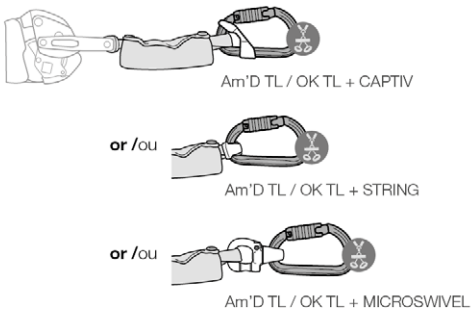

Semi-permanent connection
Connexions semi-permanentes

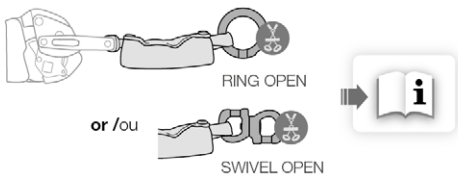

Installation
Installation

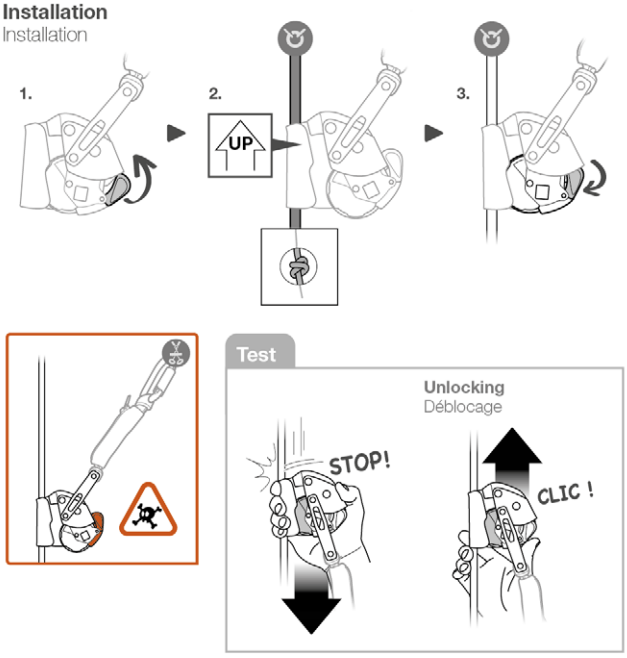

7. Precautions for use
Precautions d'utilisation

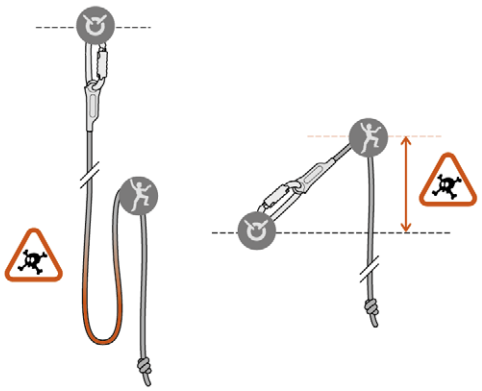

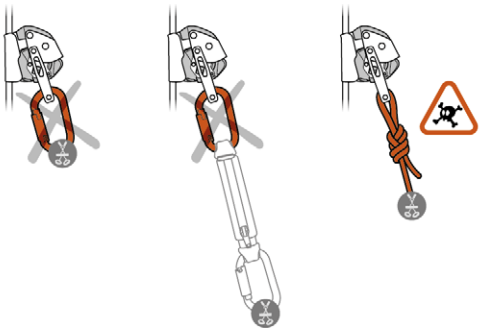

Locking function
Fonction de blocage

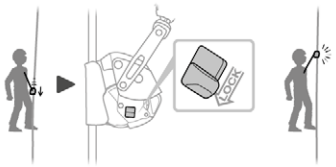

8. Clearance
Tirant d'air

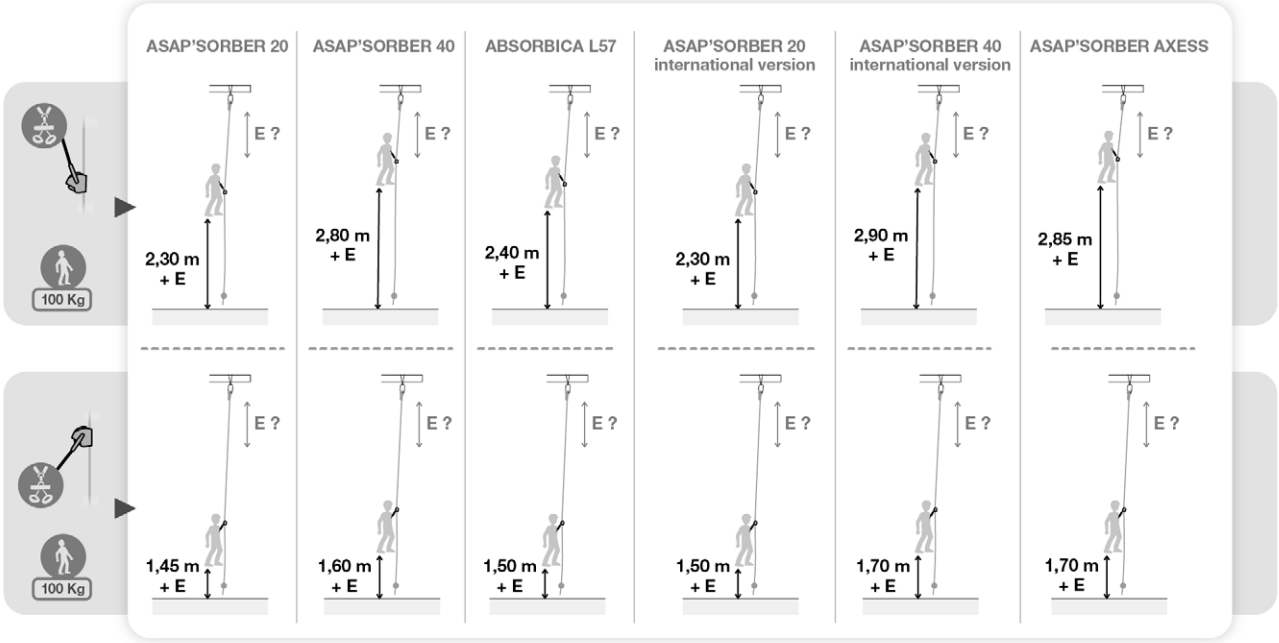

Traceability and markings
Traçabilité et marquage

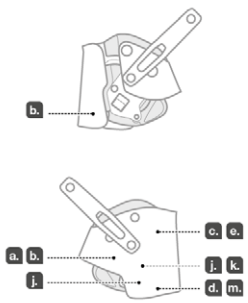

CE 0082

a. Body controlling the manufacture of this PPE

b. Notified body that carried out the CE type examination

APAVE SUDEUROPE SAS
8 rue Jean-Jacques Vernazza
Z.A.C. Saumaty-Séon - CS 60193
13322 Marseille CEDEX 16
N°0082

c. Traceability: **datamatrix**

d. Rope compatibility

e. **Individual number**

YY A 0000000 000

f. Year of manufacture

g. Month of manufacture

h. Lot number

i. Individual identifier

j. Standards

k. Carefully read the instructions for use

l. Model identification

m. Nominal maximum load

9. Cleaning (text part)
Nettoyage (partie texte)

10. Additional information
Informations complémentaires

A. Lifetime / Durée de vie

unlimited
illimitée

B. Acceptable T° / T° tolérées

+ 50°C / + 122°F
- 20°C / - 4°F

C. Precautions for use / Précautions d'usage

etc...

D. Cleaning / Nettoyage

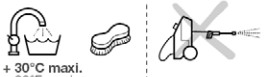

+ 30°C maxi.
+ 86°F maxi.

E. Drying / Séchage

+ 30°C maxi.
+ 86°F maxi.

F. Storage - Transport / Stockage - transport

+ 30°C / + 86°F
+ 10°C / + 50°F

G. Maintenance
Entretien

H. Modifications - Repairs
Modifications - Réparations

Petzl

I. FAQ - Contact
Questions - Contact

petzl.com

EN

These instructions explain how to correctly use your equipment. Only certain techniques and uses are described. The warning symbols inform you of some potential dangers related to the use of your equipment, but it is impossible to describe them all. Check Petzl.com for updates and additional information. You are responsible for heeding each warning and using your equipment correctly. Any misuse of this equipment will create additional dangers. Contact Petzl if you have any doubts or difficulty understanding these instructions.

1. Field of application

Personal protective equipment (PPE).

ASAP LOCK: mobile fall arrester for rope, with locking function.

EN 12841 type A: rope adjustment device for the safety rope. Backup device for a rope access system, to be used in conjunction with a type B or C progression device.
EN 353-2: mobile fall arrester including a flexible safety line. Primary belay device in a fall arrest system
This product must not be pushed beyond its limits, nor be used for any purpose other than that for which it is designed.

Responsibility

WARNING

Activities involving the use of this equipment are inherently dangerous.
You are responsible for your own actions, decisions and safety.

Before using this equipment, you must:
- Read and understand all Instructions for Use.
- Get specific training in its proper use.
- Become acquainted with its capabilities and limitations.
- Understand and accept the risks involved.

Failure to heed any of these warnings may result in severe injury or death.

This product must only be used by competent and responsible persons, or those placed under the direct and visual control of a competent and responsible person.
You are responsible for your actions, your decisions and your safety and you assume the consequences of same. If you are not able, or not in a position to assume this responsibility, or if you do not fully understand the Instructions for Use, do not use this equipment.

2. Nomenclature

(1) Frame, (2) Clevis, (3) Screw, (4) Connection pin, (5) Spacer, (6) Safety catches, (7) Arm, (8) Arm axle, (9) Locking wheel, (10) Locking button, (11) STRING.
Principal materials: aluminum alloy (frame, arm), stainless steel (locking wheel, clevis), polyester, nylon (ropes).

3. Inspection, points to verify

Your safety is related to the integrity of your equipment.
Petzl recommends a detailed inspection by a competent person at least once every 12 months (depending on current regulations in your country, and your conditions of usage). Follow the procedures described at Petzl.com/ppe. Record the results on your PPE inspection form: type, model, manufacturer contact info, serial number or individual number, dates: manufacture, purchase, first use, next periodic inspection; problems, comments, inspector's name and signature.

Before each use

ASAP LOCK: verify that the absorber is correctly installed on the clevis, and that the screw is properly tightened.
Verify the absence of any cracks, nicks, deformation, wear, corrosion (on the frame, wheel, arm, clevis).
Verify the condition of the safety catches, and that their return spring works.
Verify that the arm pivots on the axle, and that the return spring works. Verify that the locking wheel is clean and that the teeth are not worn out. Warning: if one or more teeth are missing, do not use the ASAP LOCK.
If the teeth are dirty, see the paragraph on Cleaning, maintenance. Verify that the locking wheel rotates smoothly, through one complete revolution in both directions.
Rope: check the condition of the rope according to the manufacturer's instructions. The rope must be retired if it has held a fall, if the core seems deformed, or if the sheath is damaged or stained.

During use

It is important to regularly monitor the condition of the product and its connections to the other equipment in the system. Make sure that all items of equipment are correctly positioned with respect to each other. Beware of foreign objects that can prevent the locking wheel from pressing against the rope, or from turning. Protect your ASAP LOCK from splashes while working (paint, cement...). Make sure that the locking wheel is always engaged on the rope.

4. Compatibility

Verify that this product is compatible with the other elements of the system in your application (compatible = good functional interaction). Equipment used with your ASAP LOCK must meet current standards in your country (e.g. EN 361 harnesses in Europe...).

Harness:

Connect your ASAP LOCK's energy absorber to a fall arrest attachment point on your harness.

Energy-absorbing lanyard:

Use the ASAP LOCK only with compatible Petzl energy absorbers:
- ASAP'SORBER 20 and 40 (European version).
- ABSORBICA L57.
- ASAP'SORBER 20 and 40 (international version).
- ASAP'SORBER AXESS.

The energy absorber must not be extended (one connector maximum (12 cm max. length) at each end).

Rope, EN 12841 type A usage:

- Use the ASAP LOCK with 10-13 mm EN 1891 type A low stretch kernmantel ropes.
Ropes tested during the CE EN 12841 type A certification:
- Petzl CLUB 10 mm.
- Teufelberger KMIII 13 mm.

Rope, EN 353-2 usage:

Use the ASAP LOCK only with the ropes tested during the CE EN 353-2: 2002 certification:
- PARALLEL 10.5 mm.
- AXIS 11 mm.

5. Working principle

At moderate speeds, the locking wheel turns freely in both directions. When a rapid downward movement occurs, the locking wheel stops rotating and the rope is locked by being pinched between the wheel and the frame.
Locking function: the integrated locking function allows the user to immobilize the device in order to reduce the length of a fall.

6. Installation and function test

Preparation:
Use only your ASAP LOCK's original screw. Apply thread lock to the screw before assembly.
Install the energy absorber and close the clevis. Tighten, check the correct positioning of the axle and the screw tightness.
Attachment to the harness:
Frequent connection: use a TRIACT-LOCK EN 362 locking connector with a system that helps keep it positioned in the major axis (STRING, CAPTIV...).
Semi-permanent connection: use a semi-permanent connector, closed with a tool (RING OPEN, SWIVEL OPEN, quick link...).
Installation: open the safety catches to place the rope in the frame, close the catches to engage the locking wheel on the rope.
Warning, the ASAP LOCK is a directional device and locks in only one direction. Danger of death if the ASAP LOCK is positioned upside down on the rope.
Perform a function test for each installation.
Unlocking: after the function test, unlock the wheel so the device can slide on the rope normally.
Locking function: use the wheel's locking button to prevent the ASAP LOCK from moving downward on the rope. Warning: in case of accidental suspension on a locked ASAP LOCK, it cannot be unlocked while under load.

7. Precautions for use

As you progress, regularly check that the rope is sliding properly in the ASAP LOCK, to avoid creating a loop of slack that could increase the potential fall distance.
A dynamic overload can damage the rope. If the ASAP LOCK's rope is loaded, the user must be equipped with another backup system.

8. Clearance

Clearance is the minimum amount of clear space below the user that prevents the user from hitting an obstacle in case of a fall.
Clearance takes into account:
- The length of the fall.
- The ASAP LOCK's stopping distance.
- The tearing length of the energy absorber.
- The average height of the user.
- A safety margin of 1 meter.

The rope's elasticity (E) varies according to the situation and must be added to your clearance calculation.
For more information, see the ASAP LOCK technical tips at Petzl.com. The values presented are based on theoretical estimations and fall tests using a rigid mass.
In a fall arrest system, take into account the length of any connectors that will have an effect on the fall distance.

9. Cleaning, maintenance

Avoid getting any liquid inside the locking wheel's mechanism.
For cleaning the locking wheel's teeth, using a solvent is not recommended, but possible if applied with a brush, taking care to avoid getting any solvent in the mechanism.

10. Additional information

- You must have a rescue plan and the means to rapidly implement it in case of difficulties encountered while using this equipment.
- The anchor point for the system should preferably be located above the user's position and should meet the requirements of the EN 795 standard (12 kN minimum strength).
- In a fall arrest system, it is essential to check the required clearance below the user before each use, in order to avoid any impact with the ground or with an obstacle in case of a fall.
- Make sure that the anchor point is correctly positioned, in order to reduce the risk and length of a fall.
- A fall arrest harness is the only device allowable for supporting the body in a fall arrest system.
- When using multiple items of equipment, a dangerous situation can arise in which the safety function of an item of equipment can be affected by the safety function of another item of equipment.
- WARNING - DANGER: take care that your products do not rub against abrasive or sharp surfaces.
- Users must be medically fit for activities at height. WARNING: inert suspension in a harness can result in serious injury or death.
- The Instructions for Use for each item of equipment used in conjunction with this product must be followed.
- The Instructions for Use must be provided to the user of this equipment, in the language of the country where the equipment is used.
- Make sure the markings on the product are legible.

When to retire your equipment:
WARNING: an exceptional event can lead you to retire a product after only one use, depending on the type and intensity of usage and the environment of usage (harsh environments, marine environments, sharp edges, extreme temperatures, chemicals...).
A product must be retired when:
- It has been subjected to a major fall (or load).
- It fails to pass inspection. You have any doubt as to its reliability.
- You do not know its full usage history.
- When it becomes obsolete due to changes in legislation, standards, technique or incompatibility with other equipment...

Destroy these products to prevent further use.
Icons:
A. Unlimited lifetime - B. Acceptable temperatures - C. Usage precautions - D. Cleaning/disinfection - E. Drying - F. Storage/ transport - G. Maintenance - H. Modifications/repairs (prohibited outside of Petzl facilities, except replacement parts) **- I. Questions/ contact**

3-year guarantee

Against any material or manufacturing defect. Exclusions: normal wear and tear, oxidation, modifications or alterations, incorrect storage, poor maintenance, negligence, uses for which this product is not designed.

Warning symbols

1. Situation presenting an imminent risk of serious injury or death. 2. Exposure to a potential risk of accident or injury. 3. Important information on the functioning or performance of your product. 4. Equipment incompatibility.

Traceability and markings

a. Body controlling the manufacture of this PPE - b. Notified body performing the CE type exam - c. Traceability: datamatrix - d. Rope compatibility - e. Serial number - f. Year of manufacture - g. Month of manufacture - h. Batch number - i. Individual identifier - j. Standards - k. Read the Instructions for Use carefully - l. Model identification - m. Nominal maximum load - n. ANSI/ASSE certification body.

FR

Cette notice explique comment utiliser correctement votre équipement. Seuls certains usages et techniques sont présentés. Les panneaux d'alerte vous informent de certains dangers potentiels liés à l'utilisation de votre équipement, mais il est impossible de tous les décrire. Prenez connaissance des mises à jour et informations complémentaires sur Petzl.com. Vous êtes responsable de la prise en compte de chaque alerte et d'utiliser correctement votre équipement. Toute mauvaise utilisation de cet équipement sera à l'origine de dangers additionnels. Contactez Petzl si vous avez des doutes ou des difficultés de compréhension.

1. Champ d'application

Équipement de protection individuelle (EPI).

ASAP LOCK : antichute mobile sur corde avec fonction de blocage.

EN 12841 type A : dispositif de réglage de corde pour support de sécurité. Appareil de contre-assurage pour système d'accès sur cordes, à utiliser conjointement avec un dispositif de progression de type B ou C.
EN 353-2 : antichute mobile pour support d'assurage flexible. Appareil d'assurage principal dans un système d'arrêt des chutes.
Ce produit ne doit pas être sollicité au-delà de ses limites ou dans toute autre situation que celle pour laquelle il est prévu.

Responsabilité

ATTENTION

Les activités impliquant l'utilisation de cet équipement sont par nature dangereuses.
Vous êtes responsable de vos actes, de vos décisions et de votre sécurité.

Avant d'utiliser cet équipement, vous devez :
- Lire et comprendre toutes les instructions d'utilisation.
- Vous former spécifiquement à l'utilisation de cet équipement.
- Vous familiariser avec votre équipement, apprendre à connaître ses performances et ses limites.
- Comprendre et accepter les risques induits.

Le non-respect d'un seul de ces avertissements peut être la cause de blessures graves ou mortelles.

Ce produit ne doit être utilisé que par des personnes compétentes et avisées ou placées sous le contrôle visuel direct d'une personne compétente et avisée.
Vous êtes responsable de vos actes, de vos décisions et de votre sécurité et en assumez les conséquences. Si vous n'êtes pas en mesure d'assumer cette responsabilité, ou si vous n'avez pas bien compris les instructions d'utilisation, n'utilisez pas cet équipement.

2. Nomenclature

(1) Corps, (2) Manille, (3) Vis, (4) Axe de connexion, (5) Entretoise, (6) Taquets, (7) Bras, (8) Axe du bras, (9) Galet bloqueur, (10) Bouton de blocage, (11) STRING.
Matériaux principaux : alliage aluminium (corps, bras), acier inoxydable (galet, manille), polyester, polyamide (cordes).

3. Contrôle, points à vérifier

Votre sécurité est liée à l'intégrité de votre équipement.
Petzl conseille une vérification approfondie, par une personne compétente, au minimum tous les 12 mois (en fonction de la réglementation en vigueur dans votre pays et de vos conditions d'utilisation). Respectez les modes opératoires décrits sur le site Petzl.com/epi. Enregistrez les résultats sur la fiche de vie de votre EPI : type, modèle, coordonnées du fabricant, numéro de série ou numéro individuel, dates : fabrication, achat, première utilisation, prochains examens périodiques, défauts, remarques, nom et signature du contrôleur.

Avant toute utilisation

ASAP LOCK : vérifiez la bonne installation de l'absorbeur sur la manille et le serrage de la vis.
Vérifiez l'absence de fissures, marques, déformations, usure, corrosion (sur corps, galet, bras, manille).
Vérifiez l'état des taquets et l'efficacité de leur ressort de rappel.
Vérifiez le pivotement du bras autour de l'axe et l'efficacité du ressort de rappel. Vérifiez la propreté du galet et l'usure des dents. Attention, si une ou plusieurs dents manquent, n'utilisez plus l'ASAP LOCK.
Si les dents sont encrassées consultez le paragraphe Nettoyage, entretien. Vérifiez que la rotation du galet se fait sans à-coup, sur un tour complet dans les deux sens.
Corde : vérifiez l'état de la corde selon les indications du fabricant. La corde doit être réformée si elle a enrayé une chute, si l'âme semble déformée, ou si la gaine est abîmée ou tachée.

Pendant l'utilisation

Il est important de contrôler régulièrement l'état du produit et de ses connexions avec les autres équipements du système. Assurez-vous du bon positionnement des équipements les uns par rapport aux autres.
Attention aux objets étrangers pouvant entraver l'appui du galet bloqueur sur la corde et sa rotation. Protégez votre ASAP LOCK des projections lors du travail (peinture, ciment...). Assurez-vous que le galet bloqueur est toujours engagé sur la corde.

4. Compatibilité

Vérifiez la compatibilité de ce produit avec les autres éléments du système dans votre application (compatibilité = bonne interaction fonctionnelle).
Les éléments utilisés avec votre ASAP LOCK doivent être conformes aux normes en vigueur dans votre pays (exemple harnais EN 361 en Europe...).

Harnais :

Connectez l'absorbeur d'énergie de votre ASAP LOCK au point d'attache d'antichute de votre harnais.

Longe absorbeur d'énergie :

Utilisez l'ASAP LOCK uniquement avec les absorbeurs d'énergie Petzl compatibles :
- ASAP'SORBER 20 et 40 version européenne.
- ABSORBICA L57.
- ASAP'SORBER 20 et 40 version internationale.
- ASAP'SORBER AXESS.

L'absorbeur d'énergie ne doit pas être rallongé (maximum un connecteur (longueur 12 cm max.) à chaque extrémité).

Corde, utilisation EN 12841 type A :

Utilisez l'ASAP LOCK avec des cordes semi-statiques (âme + gaine) EN 1891 type A de 10 à 13 mm de diamètre.
Cordes testées lors de la certification CE EN 12841 type A :
- Petzl CLUB 10 mm.
- Teufelberger KMIII 13 mm.

Corde, utilisation EN 353-2 :

Utilisez l'ASAP LOCK uniquement avec les cordes testées lors de la certification CE EN 353-2 : 2002 :
- PARALLEL 10,5 mm.
- AXIS 11 mm.

5. Principe de fonctionnement

À vitesse modérée, le galet bloqueur tourne librement dans les deux sens. Lors d'un mouvement rapide vers le bas, la rotation du galet bloqueur est stoppée, la corde est bloquée par pincement entre le galet et le corps.
Fonction de blocage : la fonction de blocage intégrée permet à l'utilisateur d'immobiliser l'appareil pour réduire la hauteur de chute.

6. Mise en place et test de fonctionnement

Préparation :
Utilisez uniquement la vis d'origine de votre ASAP LOCK. Appliquez du frein-filet sur votre vis avant le montage.
Installez l'absorbeur d'énergie et refermez la manille. Serrez, vérifiez le bon positionnement de l'axe et le serrage de la vis.
Connexion au harnais :
Connexion fréquente : utilisez un connecteur EN 362 à verrouillage TRIACT-LOCK avec un système de maintien dans le grand axe (STRING, CAPTIV...).
Connexion semi permanente : utilisez un connecteur semi permanent, fermé avec un outil (RING OPEN, SWIVEL OPEN, maillon rapide...).
Installation : ouvrez les taquets pour positionner la corde dans le corps, refermez les taquets pour engager le galet bloqueur sur la corde.
Attention, l'ASAP LOCK est directionnel, il bloque dans un seul sens. Danger de mort si l'ASAP LOCK est positionné à l'envers sur la corde.
Effectuez un test de fonctionnement à chaque installation.
Déblocage : après le test de fonctionnement, débloquez le galet pour un coulissement normal sur la corde.
Fonction de blocage : utilisez le bouton de blocage du galet pour empêcher le coulissement de l'ASAP LOCK sur la corde vers le bas.
Attention, en cas de suspension accidentelle sur l'ASAP LOCK bloqué, le déblocage ne peut pas se faire sous charge.

7. Précautions d'utilisation

Contrôlez régulièrement le bon coulissement de la corde dans l'ASAP LOCK, lors de votre progression, pour vous assurer de ne pas créer une boucle de mou qui pourrait augmenter la hauteur de chute potentielle.
Une surcharge dynamique peut endommager la corde. Si la corde de l'ASAP LOCK est chargée, l'utilisateur doit se munir d'un autre support de sécurité.

8. Tirant d'air

Le tirant d'air est la hauteur libre minimale, sous l'utilisateur, pour ne pas heurter d'obstacle en cas de chute.
Le tirant d'air prend en compte :
- La hauteur de chute.
- La distance d'arrêt de l'ASAP LOCK.
- La longueur de déchirement de l'absorbeur d'énergie.
- La taille moyenne de l'utilisateur.
- Une marge de sûreté de 1 m.

L'élasticité de la corde (E) varie selon la situation et doit être ajoutée à votre calcul de tirant d'air.
Pour plus d'information consultez les conseils techniques ASAP LOCK sur Petzl.com.
Les valeurs présentées sont basées sur des estimations théoriques et des tests de chute de masse rigide.
Dans un système d'arrêt des chutes, tenez compte de la longueur des connecteurs qui influe sur la hauteur de chute.

9. Nettoyage, entretien

Évitez toute introduction de liquide dans le mécanisme du galet bloqueur.
Pour le nettoyage des dents du galet, l'utilisation de solvant n'est pas recommandée, mais est possible appliqué avec précautions, au pinceau, pour éviter les coulures dans le mécanisme.

10. Informations complémentaires

- Prévoyez les moyens de secours nécessaires pour intervenir rapidement en cas de difficultés.
- L'amarrage du système doit être de préférence situé au-dessus de la position de l'utilisateur et répondre aux exigences EN 795 (résistance minimum 12 kN).
- Dans un système d'arrêt des chutes, il est essentiel de vérifier l'espace libre requis sous l'utilisateur, avant chaque utilisation, afin d'éviter toute collision avec le sol, ou un obstacle, en cas de chute.
- Veillez à ce que le point d'amarrage soit correctement positionné, afin de limiter le risque et la hauteur de chute.
- Un harnais d'antichute est le seul dispositif de préhension du corps qu'il soit permis d'utiliser dans un système d'arrêt des chutes.
- Un danger peut survenir lors de l'utilisation de plusieurs équipements dans laquelle la fonction de sécurité de l'un des équipements peut être affectée par la fonction de sécurité d'un autre équipement.
- ATTENTION DANGER, veillez à ce que vos produits ne frottent pas sur des matériaux abrasifs ou pièces coupantes.
- Les utilisateurs doivent être médicalement aptes aux activités en hauteur. ATTENTION, être suspendu et inerte dans un harnais peut déclencher des troubles physiologiques graves ou la mort.
- Les instructions d'utilisation définies dans les notices de chaque équipement associé à ce produit doivent être respectées.
- Les instructions d'utilisation doivent être fournies à l'utilisateur de cet équipement dans la langue du pays d'utilisation.
- Assurez-vous de la lisibilité des marquages sur le produit.

Mise au rebut :
ATTENTION, un événement exceptionnel peut vous conduire à rebuter un produit après une seule utilisation (type et intensité d'utilisation, environnement d'utilisation : milieux agressifs, milieux marins, arêtes coupantes, températures extrêmes, produits chimiques...).
Un produit doit être rebuté quand :
- Il a subi une chute importante (ou effort).
- Le résultat des vérifications du produit n'est pas satisfaisant. Vous avez un doute sur sa fiabilité.
- Vous ne connaissez pas son historique complet d'utilisation.
- Quand son usage est obsolète (évolution législative, normative, technique ou incompatibilité avec d'autres équipements...).

Détruisez ces produits pour éviter une future utilisation.
Pictogrammes :
A. Durée de vie illimitée - B. Températures tolérées - C. Précautions d'usage - D. Nettoyage/désinfection - E. Séchage - F. Stockage/transport - G. Entretien - H. Modifications/réparations (interdites hors des ateliers Petzl sauf pièces de rechange) **- I. Questions/contact**

Garantie 3 ans

Contre tout défaut de matière ou fabrication. Sont exclus : usure normale, oxydation, modifications ou retouches, mauvais stockage, mauvais entretien, négligences, utilisations pour lesquelles ce produit n'est pas destiné.

Panneaux d'alerte

1. Situation présentant un risque imminent de blessure grave à mortelle. 2. Exposition à un risque potentiel d'incident ou de blessure. 3. Information importante sur le fonctionnement ou les performances de votre produit. 4. Incompatibilité matérielle.

Traçabilité et marquage

a. Organisme contrôlant la fabrication de cet EPI - b. Organisme notifié intervenant pour l'examen CE de type - c. Traçabilité : datamatrix - d. Compatibilité cordes - e. Numéro individuel - f. Année de fabrication - g. Mois de fabrication - h. Numéro de lot - i. Identifiant individuel - j. Normes - k. Lire attentivement la notice technique - l. Identification du modèle - m. Charge nominale maximum - n. Organisme de certification ANSI/ASSE

DE

In dieser Gebrauchsanweisung wird erklärt, wie Sie Ihr Produkt richtig verwenden. Es werden nur einige der Verwendungen und Techniken dargestellt. Die Warnhinweise informieren Sie über mögliche Gefahren bezüglich der Verwendung Ihres Produkts. Es ist jedoch nicht möglich, alle erwägbaren Fälle zu beschreiben. Bitte nehmen Sie Kenntnis von den Aktualisierungen und zusätzlichen Informationen auf Petzl.com. Sie sind für die Beachtung der Warnhinweise und für die sachgemäße Verwendung Ihres Produkts verantwortlich. Jede fehlerhafte Verwendung des Produkts bedeutet eine zusätzliche Gefahrenquelle. Wenn Sie Zweifel haben oder etwas nicht richtig verstehen, wenden Sie sich bitte an Petzl.

1. Anwendungsbereich

Persönliche Schutzausrüstung (PSA).

ASAP LOCK: Am Seil mitlaufendes Auffanggerät mit Blockierfunktion.

EN 12841 Typ A: Seileinstellvorrichtung für das Sicherungsseil. Gerät zur redundanten Sicherung für Seilzugangssysteme zur Verwendung in Kombination mit einem System für den Aufstieg Typ B oder C.
EN 353-2: mitlaufendes Auffanggerät an beweglicher Führung. Erstes Sicherungsgerät in einem Auffangsystem.
Dieses Produkt darf nicht über seine Grenzen hinaus belastet werden. Es darf ausschließlich zu dem Zweck verwendet werden, für den es entwickelt wurde.

Haftung

WARNUNG

Aktivitäten, bei denen diese Ausrüstung zum Einsatz kommt, sind naturgemäß gefährlich.
Für Ihre Handlungen, Entscheidungen und für Ihre Sicherheit sind Sie selbst verantwortlich.

Vor dem Gebrauch dieser Ausrüstung müssen Sie:
- Die Gebrauchsanleitung vollständig lesen und verstehen.
- Fachgerecht zur richtigen Benutzung der Ausrüstung ausgebildet sein.
- Sich mit Ihrer Ausrüstung vertraut machen, die Möglichkeiten und Grenzen kennen lernen.
- Die mit dem Einsatz verbundenen Risiken verstehen und akzeptieren.

Die Nichtberücksichtigung auch nur einer dieser Warnungen kann zu schweren Verletzungen oder sogar Tod führen.

Dieses Produkt darf nur von kompetenten und besonnenen Personen verwendet werden oder von Personen, die unter der direkten Aufsicht und visuellen Kontrolle einer kompetenten und besonnenen Person stehen.
Sie sind für Ihre Handlungen, Entscheidungen und für Ihre Sicherheit verantwortlich und tragen die Konsequenzen. Wenn Sie nicht in der Lage sind, diese Verantwortung zu übernehmen, oder wenn Sie die Gebrauchshinweise nicht richtig verstanden haben, benutzen Sie diese Ausrüstung nicht.

2. Benennung der Teile

(1) Körper, (2) Verbindungsbügel, (3) Schraube, (4) Befestigungsbolzen, (5) Abstandshalter, (6) Sicherheitssperren, (7) Gelenkarm, (8) Achse des Gelenkarms, (9) Sperrrad, (10) Knopf zum Aktivieren der Blockierfunktion, (11) STRING.
Materialien: Aluminiumlegierung (Körper, Gelenkarm), rostfreier Stahl (Sperrrad, Verbindungsbügel), Polyester, Polyamid (Seile).

3. Überprüfung, zu kontrollierende Punkte

Ihre Sicherheit hängt vom Zustand Ihrer Ausrüstung ab.
Petzl empfiehlt, mindestens alle 12 Monate (entsprechend den in Ihrem Land geltenden Vorschriften und den Nutzungsbedingungen) eine eingehende Überprüfung durch eine kompetente Person durchführen zu lassen. Bitte beachten Sie die auf Petzl.com/ppe beschriebenen Vorgehensweisen. Tragen Sie die Ergebnisse in den Prüfbericht Ihrer PSA ein: Typ, Modell, Kontaktinformation des Herstellers, Seriennummer oder individuelle Nummer, Daten: Herstellung, Kauf, erste Anwendung, nächste regelmäßige Überprüfung, Probleme, Bemerkungen, Name und Unterschrift des Prüfers.

Vor jedem Einsatz

ASAP LOCK: Vergewissern Sie sich, dass der Falldämpfer ordnungsgemäß am Verbindungsbügel befestigt und die Schraube fest angezogen ist.
Stellen Sie sicher, dass Körper, Sperrrad, Gelenkarm und Verbindungsbügel keine Risse, Kratzer, Deformierungen, Abnutzungs- und Korrosionserscheinungen aufweisen.
Überprüfen Sie den Zustand der Sicherheitssperren und vergewissern Sie sich, dass die Rückhalfeder einwandfrei funktioniert.
Vergewissern Sie sich, dass sich der Gelenkarm um die Achse dreht und prüfen Sie, ob die Rückhalfeder einwandfrei funktioniert.
Vergewissern Sie sich, dass das Sperrrad sauber ist und die Zähne nicht abgenutzt sind. Achtung, bei Fehlen eines oder mehrerer Zähne darf das ASAP nicht mehr benutzt werden.
Bei Verschmutzung der Zähne siehe Abschnitt Reinigung, Wartung. Kontrollieren Sie, ob sich das Sperrrad in beide Richtungen drehen lässt, ohne zu schleifen.
Seil: Kontrollieren Sie den Zustand des Seils entsprechend den Angaben des Herstellers. Das Seil muss ausgesondert werden, nachdem es einen Sturz aufgefangen hat, wenn der Kern deformiert zu sein scheint oder wenn der Mantel beschädigt ist oder Flecken aufweist.

Während des Gebrauchs

Es ist unerlässlich, den Zustand des Produkts und seiner Verbindungen mit anderen Ausrüstungsgegenständen im System regelmäßig zu überprüfen. Stellen Sie stets sicher, dass die einzelnen Ausrüstungsgegenstände im System richtig zueinander positioniert sind.
Achten Sie auf Fremdkörper, die den Druck des Sperrrads auf das Seil und seine Drehung behindern können. Schützen Sie beim Arbeiten das ASAP vor Spritzern (Farbe, Zement usw.). Vergewissern Sie sich, dass das Sperrrad gegen das Seil drückt.

4. Kompatibilität

Überprüfen Sie die Kompatibilität dieses Produkts mit den anderen Elementen Ihres Systems (Kompatibilität = funktionelles Zusammenspiel).
Die mit Ihrem ASAP LOCK verwendeten Ausrüstungselemente müssen mit den in Ihrem Land geltenden Normen übereinstimmen (z.B. in Europa Gurte nach EN 361).

Gurt:

Befestigen Sie den Falldämpfer Ihres ASAP an der Auffangöse Ihres Auffanggurts.

Verbindungsmittel mit Falldämpfer:

Benutzen Sie das ASAP LOCK ausschließlich mit den kompatiblen Falldämpfern von Petzl:
- ASAP'SORBER 20 und 40 europäische Ausführung,
- ABSORBICA L57,
- ASAP'SORBER 20 und 40 internationale Ausführung,
- ASAP'SORBER AXESS.

Der Falldämpfer darf nicht verlängert werden (maximal ein Verbindungselement von max. 12 cm Länge an jedem Ende).

Seil, Anwendung nach EN 12841 Typ A:

Verwenden Sie das ASAP LOCK mit halbstatischen Kernmantelseilen EN 1891 Typ A von 10 bis 13 mm Durchmesser.
Bei der Zertifizierung nach CE EN 12841 Typ A getestete Seile:
- Petzl CLUB 10 mm,
- Teufelberger KMIII 13 mm.

Seil, Anwendung nach EN 353-2:

Verwenden Sie das ASAP LOCK ausschließlich mit den bei der Zertifizierung nach CE EN 353-2: 2002 getesteten Seilen:
- PARALLEL 10.5 mm,
- AXIS 11 mm.

5. Funktionsprinzip

Bei geringer Geschwindigkeit kann sich das Sperrrad ungehindert in beide Richtungen drehen. Im Falle einer schnellen Abwärtsbewegung wird die Drehung des Sperrrads gestoppt und das Seil wird zwischen Sperrrad und Körper blockiert.
Blockierfunktion: Die integrierte Blockierfunktion ermöglicht es dem Anwender, das Gerät zu stoppen, um die Sturzhöhe zu reduzieren.

6. Installation und Funktionstest

Vorbereitung:
Verwenden Sie ausschließlich die Originalschraube Ihres ASAP LOCK. Tragen Sie vor der Montage etwas flüssige Schraubensicherung auf das Gewinde auf.
Installieren Sie den Falldämpfer und schließen Sie dann den Bügel. Ziehen Sie die Schraube an, kontrollieren Sie die richtige Positionierung des Verbindungsbolzens und den festen Sitz der Schraube.

Befestigung am Gurt:
Häufiges Ein-/Aushängen: Verwenden Sie ein Verbindungselement EN 362 mit TRIACT-LOCK-Verriegelung und ein System, welches das Verbindungselement in der Längsachse hält (STRING, CAPTIV usw.).
Dauerhafte Installation am Gurt: Verwenden Sie ein Verbindungselement, das mit einem Werkzeug geschlossen wird (RING OPEN, SWIVEL OPEN, Schließring usw.).
Installation: Öffnen Sie die Sicherheitssperren, um das Seil in den Körper des Geräts einzulegen und schließen Sie dann die Sicherheitssperren, so dass das Sperrrad gegen das Seil drückt.
Achtung: Das ASAP ist ein richtungsabhängiges Gerät und blockiert nur in eine Richtung. Lebensgefahr: Installieren Sie das ASAP niemals verkehrt herum am Seil.
Machen Sie bei jeder Installation einen Funktionstest.
Entriegelung: Entriegeln Sie nach dem Funktionstest das Sperrrad, so dass es sich normal am Seil dreht.
Blockierfunktion: Benutzen Sie den Knopf zum Aktivieren der Blockierfunktion, um zu verhindern, dass das ASAP LOCK am Seil nach unten rutscht. Achtung, wenn der Anwender nach einem Sturz am blockierten ASAP LOCK hängt, kann das belastete Gerät nicht entsperrt werden.

7. Vorsichtsmaßnahmen

Kontrollieren Sie während der Fortbewegung regelmäßig, ob das Seil ungehindert durch das ASAP läuft, um sicherzugehen, dass sich kein Schlappseil bildet, da sich hierdurch die mögliche Sturzhöhe vergrößern würde.
Eine dynamische Überlast kann das Seil beschädigen. Wenn das Seil des ASAP belastet ist, muss der Anwender ein anderes Sicherheitsseil benutzen.

8. Mindestens erforderlicher Sturzraum

Der Sturzraum ist die minimale Strecke unterhalb des Anwenders, damit er während des Sturzes auf kein Hindernis aufschlagen kann.
Beim Sturzraum werden folgende Faktoren berücksichtigt:
- die Sturzhöhe
- die Auffangstrecke des ASAP
- die Aufreißlänge des Falldämpfers
- die durchschnittliche Größe des Anwenders
- eine Sicherheitsreserve von 1 m

Die Seildehnung (E) variiert entsprechend der Situation und muss bei der Berechnung des Sturzraums berücksichtigt werden.
Weitere Informationen finden Sie in den technischen Tipps zum ASAP auf Petzl.com.
Die angegebenen Werte basieren auf theoretischen Schätzungen und mit einer starren Last durchgeführten Sturztests.
Bei einem Auffangsystem muss die Länge der Verbindungselemente berücksichtigt werden, da diese die Sturzhöhe beeinflusst.

9. Reinigung, Wartung

Vermeiden Sie das Eindringen von Flüssigkeit in den Mechanismus des Sperrrads.
Das Reinigen der Sperrradzähne mit einem Lösungsmittel wird nicht empfohlen. Dies ist jedoch möglich, wenn Sie die Zähne vorsichtig mit einem Pinsel säubern und darauf achten, dass kein Lösungsmittel in den Mechanismus läuft.

10. Zusätzliche Informationen

- Der Benutzer muss für eventuelle Schwierigkeiten, die während der Anwendung dieses Produkts auftreten können, Rettungsmöglichkeiten planen.
- Der Anschlagpunkt des Systems sollte vorzugsweise oberhalb der Position des Benutzers errichtet werden und sollte den Anforderungen der Norm EN 795 entsprechen. Die Mindestbruchlast des Anschlagpunktes muss 12 kN betragen.
- In einem Auffangsystem ist vor jeder Benutzung sicherzustellen, dass genügend Sturzraum unter dem Anwender vorhanden ist, so dass er im Falle eines Sturzes nicht auf den Boden oder auf ein Hindernis schlägt.
- Achten Sie darauf, dass der Anschlagpunkt richtig platziert ist, um das Risiko und die Höhe eines Sturzes zu reduzieren.
- In einem Auffangsystem ist zum Halten des Körpers ausschließlich ein Auffanggurt zulässig.
- Werden mehrere Ausrüstungsgegenstände zusammen verwendet, kann es zu gefährlichen Situationen kommen, wenn die Sicherheitsfunktion eines Gegenstands durch einen anderen Ausrüstungsgegenstand behindert wird.
- ACHTUNG GEFAHR: Achten Sie darauf, dass die Produkte nicht an rauen Materialien oder scharfkantigen Gegenständen reiben.
- Anwender müssen für Aktivitäten in der Höhe gesundheitlich in guter Verfassung sein. WARNUNG: das regungslose Hängen in einem Gurt kann zu schweren Verletzungen oder sogar Tod führen (Hängetrauma!).
- Die Gebrauchsanleitungen für jeden Ausrüstungsgegenstand, der zusammen mit diesem Produkt verwendet wird, müssen unbedingt befolgt werden.
- Die Gebrauchsanleitungen müssen allen Benutzern dieser Ausrüstung in Landessprache zur Verfügung gestellt werden.
- Vergewissern Sie sich, dass die Markierungen auf dem Produkt lesbar sind.

Aussondern von Ausrüstung:
ACHTUNG: außergewöhnliche Umstände können die Aussonderung eines Produkts nach einer einmaligen Anwendung erforderlich machen (Art und Intensität der Benutzung, Anwendungsbereich: aggressive Umgebungen, Meeresklima, scharfe Kanten, extreme Temperaturen, Chemikalien usw.).
In folgenden Fällen muss ein Produkt ausgesondert werden:
- Nach einem schweren Sturz (oder Belastung).
- Das Produkt fällt bei der PSA-Überprüfung durch. Sie bezweifeln seine Zuverlässigkeit.
- Die vollständige Gebrauchsgeschichte ist nicht bekannt.
- Das Produkt ist veraltet (Änderung der gesetzlichen Bestimmungen, der Normen oder der technischen Vorschriften, Inkompatibilität mit anderen Ausrüstungsgegenständen usw.).

Zerstören und entsorgen Sie diese Produkte, um ihren weiteren Gebrauch zu verhindern.
Zeichenerklärungen:
A. Unbegrenzte Lebensdauer - B. Temperaturbeständigkeit - C. Vorsichtsmaßnahmen - D. Reinigung/Desinfektion - E. Trocknung - F. Lagerung/Transport - G. Pflege - H. Änderungen/Reparaturen (außerhalb der Petzl Betriebsstätten nicht zulässig, ausgenommen Ersatzteile) - **I. Fragen/Kontakt**

3 Jahre Garantie

Auf Material- und Fabrikationsfehler. Von der Garantie ausgeschlossen sind: normale Abnutzung, Oxidation, Modifikationen oder Nachbesserungen, unsachgemäße Lagerung, unsachgemäße Wartung, Nachlässigkeiten und Anwendungen, für die das Produkt nicht bestimmt ist.

Warnhinweise

1. Unmittelbare Verletzungs- oder Lebensgefahr. 2. Potenzielles Unfall- oder Verletzungsrisiko. 3. Wichtige Information über die Funktionsweise oder die Leistungsangaben Ihres Produkts. 4. Inkompatibilität zwischen Ausrüstungsgegenständen.

Rückverfolgbarkeit und Markierung

a. Die Herstellung dieser PSA überwachende Stelle - b. Benannte Stelle für die EG-Baumusterprüfung - c. Rückverfolgbarkeit: Data Matrix - d. Seilkompatibilität - e. Individuelle Nummer - f. Herstellungsjahr - g. Herstellungsmonat - h. Nummer der Fertigungsreihe - i. Individuelle Produktnummer - j. Normen - k. Lesen Sie die Gebrauchsanleitung aufmerksam durch - l. Modell-Identifizierung - m. Maximale Arbeitslast - n. ANSI/ASSE Zertifizierungsstelle

IT

Questa nota informativa spiega come utilizzare correttamente il dispositivo. Solo alcune tecniche e utilizzi sono presentati. I segnali di attenzione vi informano di alcuni potenziali pericoli legati all'utilizzo del dispositivo, ma è impossibile descriverli tutti. Prendete visione degli aggiornamenti e delle informazioni supplementari sul sito Petzl.com. Voi siete responsabili della considerazione di ogni avviso e dell'utilizzo corretto del dispositivo. L'uso improprio di questo dispositivo causa rischi aggiuntivi. Contattate Petzl in caso di dubbi o difficoltà di comprensione.

1. Campo di applicazione

Dispositivo di protezione individuale (DPI).

ASAP LOCK: anticaduta di tipo guidato su corda con funzione di bloccaggio

EN 12841 tipo A: dispositivo di regolazione su corda per una linea di sicurezza. Dispositivo di autoassicurazione per un sistema di accesso su corda, da utilizzare insieme ad un dispositivo di progressione di tipo B o C.
EN 353-2: anticaduta di tipo guidato per supporto di assicurazione flessibile. Dispositivo di assicurazione principale in un sistema d'arresto caduta.
Questo prodotto non deve essere sollecitato oltre i suoi limiti o in qualsiasi altra situazione differente da quella per cui è destinato.

Responsabilità

ATTENZIONE

Le attività che comportano l'utilizzo di questo dispositivo sono per natura pericolose.
Voi siete responsabili delle vostre azioni, delle vostre decisioni e della vostra sicurezza.

Prima di utilizzare questo dispositivo, occorre:
- Leggere e comprendere tutte le istruzioni d'uso.
- Ricevere una formazione adeguata sul suo utilizzo.
- Acquisire familiarità con il dispositivo, imparare a conoscerne le prestazioni e i limiti.
- Comprendere e accettare i rischi indotti.

Il mancato rispetto di una sola di queste avvertenze può essere la causa di ferite gravi o mortali.

Questo prodotto deve essere utilizzato esclusivamente da persone competenti e addestrate o sottoposte al controllo visivo diretto di una persona competente e addestrata.
Voi siete responsabili delle vostre azioni, delle vostre decisioni e della vostra sicurezza e ve ne assumete le conseguenze. Se non siete in grado di assumervi questa responsabilità, o se non avete compreso le istruzioni d'uso, non utilizzare questo dispositivo.

2. Nomenclatura

(1) Corpo, (2) Maniglia, (3) Vite, (4) Asse di collegamento, (5) Spessore, (6) Fermi di blocco e sblocco, (7) Braccio, (8) Asse del braccio, (9) Rotella bloccante, (10) Pulsante di bloccaggio, (11) STRING.
Materiali principali: lega di alluminio (corpo, levetta), acciaio inossidabile (rotella, maniglia), poliestere, poliammide (corde).

3. Controllo, punti da verificare

La vostra sicurezza è legata all'integrità della vostra attrezzatura.
Petzl raccomanda un controllo approfondito come minimo ogni 12 mesi da parte di una persona competente (in funzione della normativa in vigore nel vostro paese e delle vostre condizioni d'uso). Rispettate le procedure descritte sul sito Petzl.com. Registrate i risultati nella scheda di vita del vostro DPI: tipo, modello, dati del fabbricante, numero di serie o numero individuale; date: fabbricazione, acquisto, primo utilizzo, successive verifiche periodiche; difetti, osservazioni; nome e firma del controllore.

Prima di ogni utilizzo

ASAP LOCK: verificare la corretta installazione dell'assorbitore sulla maniglia e il serraggio della vite.
Verificare l'assenza di fessurazioni, segni, deformazioni, usura, corrosione (su corpo, rotella, levetta, maniglia).
Verificare lo stato dei fermi e l'efficacia della loro molla di richiamo.
Verificare la rotazione della levetta intorno all'asse e l'efficacia della molla di richiamo. Verificare la pulizia della rotella e l'usura dei denti. Attenzione, se uno o più denti mancano, non utilizzare più l'ASAP.
Se i denti sono sporchi, consultare il paragrafo Pulizia, manutenzione. Verificare che la rotazione della rotella avvenga senza contraccolpi, con un giro completo nei due sensi.
Corda: verificare lo stato della corda secondo le indicazioni del fabbricante. La corda deve essere scartata se ha arrestato una caduta, se l'anima appare deformata, o se la calza è rovinata o macchiata.

Durante l'utilizzo

È importante controllare regolarmente lo stato del prodotto e dei suoi collegamenti con gli altri dispositivi del sistema. Assicurarsi del corretto posizionamento dei dispositivi gli uni rispetto agli altri.
Attenzione ai corpi estranei che possono ostacolare l'appoggio della rotella bloccante sulla corda e la sua rotazione. Proteggere l'ASAP dalle proiezioni durante il lavoro (vernice, cemento...). Assicurarsi che la rotella bloccante sia sempre attiva sulla corda.

4. Compatibilità

Verificare la compatibilità di questo prodotto con gli altri elementi del sistema nella vostra applicazione (compatibilità = buona interazione funzionale).
Gli elementi utilizzati con l'ASAP LOCK devono essere conformi alle norme in vigore nel vostro paese (esempio imbracature EN 361 in Europa...).

Imbracatura:

Collegare l'assorbitore di energia dell'ASAP al punto di attacco anticaduta dell'imbracatura.

Cordino assorbitore di energia:

Utilizzare l'ASAP LOCK esclusivamente con gli assorbitori di energia Petzl compatibili:
- ASAP'SORBER 20 e 40 versione europea.
- ABSORBICA L57.
- ASAP'SORBER 20 e 40 versione internazionale.
- ASAP'SORBER AXESS.

L'assorbitore di energia non deve essere prolungato (massimo un connettore (lunghezza max 12 cm) ad ogni estremità).

Corda, utilizzo EN 12841 tipo A:

Utilizzare l'ASAP LOCK con corde semistatiche (anima + calza) EN 1891 tipo A da 10 a 13 mm di diametro.
Corde testate al momento della certificazione CE EN 12841 tipo A:
- Petzl CLUB 10 mm.
- Teufelberger KMIII 13 mm.

Corda, utilizzo EN 353-2:

Utilizzare l'ASAP LOCK esclusivamente con le corde testate al momento della certificazione CE EN 353-2: 2002:
- PARALLEL 10,5 mm.
- AXIS 11 mm.

5. Principio di funzionamento

A velocità moderata, la ruota bloccante gira liberamente nei due sensi. In caso di movimento rapido verso il basso, la rotazione della rotella bloccante si ferma, la corda viene bloccata stringendola tra la rotella e il corpo.
Funzione di bloccaggio: la funzione bloccante integrata consente all'utilizzatore di arrestare il dispositivo per ridurre l'altezza della caduta.

6. Installazione e test di funzionamento

Preparazione:
Utilizzare esclusivamente la vite di serie dell'ASAP LOCK. Applicare una goccia di frena filetto sulla vite prima del montaggio.
Installare l'assorbitore di energia e richiudere la maniglia. Stringere, verificare il corretto posizionamento dell'asse e il serraggio della vite.
Collegamento all'imbracatura:
Collegamento frequente: utilizzare un connettore EN 362 con ghiera di bloccaggio TRIACT-LOCK con un sistema di posizionamento sull'asse maggiore (STRING, CAPTIV...).
Collegamento semi permanente: utilizzare un connettore semipermanente, chiuso con un attrezzo (RING OPEN, SWIVEL OPEN, maglia rapida...).
Installazione: aprire i fermi per posizionare la corda nel corpo, richiudere i fermi per attivare la rotella bloccante sulla corda.
Attenzione, l'ASAP è direzionale, blocca in un solo senso. Pericolo di morte se l'ASAP è posizionato alla rovescia sulla corda.
Effettuare un test di funzionamento ad ogni utilizzo.
Sbloccaggio: dopo il test di funzionamento, sbloccare la rotella per uno scorrimento normale sulla corda.
Funzione di bloccaggio: utilizzare il pulsante di bloccaggio della rotella per impedire lo scorrimento dell'ASAP LOCK sulla corda verso il basso. Attenzione, in caso di sospensione accidentale sull'ASAP LOCK bloccato, lo sbloccaggio non può avvenire sotto carico.

7. Precauzioni d'uso

Controllare regolarmente il corretto scorrimento della corda nell'ASAP, durante la progressione, per assicurarsi che non si creino lasch di corda che potrebbero aumentare l'altezza potenziale della caduta.
Un sovraccarico dinamico può danneggiare la corda. Se la corda dell'ASAP è sotto carico, l'utilizzatore deve munirsi di un altro supporto di sicurezza.

8. Tirante d'aria

Il tirante d'aria è l'altezza libera minima sotto l'utilizzatore, affinché non urti ostacoli in caso di caduta.
Il tirante d'aria prende in considerazione:
- L'altezza della caduta.
- La distanza di arresto dell'ASAP.
- La lunghezza dell'assorbitore di energia dopo lacerazione.
- L'altezza media dell'utilizzatore.
- Un margine di sicurezza di 1 m.

L'elasticità della corda (E) varia a seconda della situazione e deve essere aggiunta al calcolo del tirante d'aria.
Per maggiori informazioni consultare i consigli tecnici ASAP sul sito Petzl.com.
I valori presentati si basano su stime teoriche e test di caduta di massa rigida.
In un sistema d'arresto caduta, tenere conto della lunghezza dei connettori che può influire sull'altezza di caduta.

9. Pulizia, manutenzione

Evitare l'introduzione di liquido nel meccanismo della rotella bloccante. Per la pulizia dei denti della rotella, l'utilizzo di solventi non è consigliato, ma è possibile se applicato accuratamente con un pennello, per evitare sgocciolature nel meccanismo.

10. Informazioni supplementari

- Prevedere i mezzi di soccorso necessari per intervenire rapidamente in caso di difficoltà.
- L'ancoraggio del sistema deve essere preferibilmente situato al di sopra della posizione dell'utilizzatore e deve rispondere ai requisiti della norma EN 795 (resistenza minima 12 kN).
- In un sistema di arresto caduta, prima di ogni utilizzo, è fondamentale verificare lo spazio libero richiesto sotto l'utilizzatore, per evitare la collisione con il suolo o un ostacolo in caso di caduta.
- Assicurarsi che il punto di ancoraggio sia posizionato correttamente, per ridurre il rischio e l'altezza di caduta.
- Un'imbracatura anticaduta è l'unico dispositivo di presa del corpo che sia consentito utilizzare in un sistema di arresto caduta.
- Un pericolo può sopraggiungere al momento dell'utilizzo di più dispositivi in cui la funzione di sicurezza di uno dei dispositivi può essere compromessa dalla funzione di sicurezza di un altro dispositivo.
- ATTENZIONE PERICOLO, verificare che i prodotti non sfreghino contro materiali abrasivi o parti taglienti.
- Gli utilizzatori devono avere l'idoneità sanitaria per le attività in quota.

ATTENZIONE, la sospensione inerte nell'imbracatura può generare gravi disturbi fisiologici o la morte.
- Devono essere rispettate le istruzioni d'uso indicate nelle note informative di ogni dispositivo associato a questo prodotto.
- Le istruzioni d'uso di questo dispositivo devono essere fornite all'utilizzatore e redatte nella lingua del paese in cui il prodotto viene utilizzato.
- Assicurarsi che le marcature sul prodotto siano leggibili.

Eliminazione:
ATTENZIONE, un evento eccezionale può comportare l'eliminazione del prodotto dopo un solo utilizzo (tipo ed intensità di utilizzo, ambiente di utilizzo: ambienti aggressivi, ambienti marini, parti taglienti, temperature estreme, prodotti chimici...).
Il prodotto deve essere eliminato quando:
- Ha subito una forte caduta (o sforzo).
- Il risultato dei controlli del prodotto non è soddisfacente. Si ha un dubbio sulla sua affidabilità.
- Non si conosce l'intera storia del suo utilizzo.
- Quando il suo utilizzo è obsoleto (evoluzione delle leggi, delle normative, delle tecniche o incompatibilità con altri dispositivi...).

Distruggere i prodotti scartati per evitarne un futuro utilizzo.
Pittogrammi:
A. Durata illimitata - B. Temperature tollerate - C. Precauzioni d'uso - D. Pulizia/disinfezione - E. Asciugatura - F. Stoccaggio/trasporto - G. Manutenzione - H. Modifiche/riparazioni (proibite al di fuori degli stabilimenti Petzl salvo pezzi di ricambio) **- I. Domande/contatto**

Garanzia 3 anni

Contro ogni difetto di materiale o di fabbricazione. Sono esclusi: usura normale, ossidazione, modifiche o ritocchi, cattiva conservazione, manutenzione impropria, negligenze, utilizzi ai quali questo prodotto non è destinato.

Segnali di attenzione

1. Situazione che presenta un rischio imminente di lesione grave o mortale. 2. Esposizione a un rischio potenziale d'incidente o lesione. 3. Informazione importante sul funzionamento o le performance del vostro prodotto. 4. Incompatibilità materiale.

Tracciabilità e marcatura

a. Organismo che controlla la fabbricazione di questo DPI - b. Ente riconosciuto che interviene per l'esame CE di tipo - c. Tracciabilità: datamatrix - d. Compatibilità corde - e. Numero individuale - f. Anno di fabbricazione - g. Mese di fabbricazione - h. Numero di lotto - i. Identificativo individuale - j. Norme - k. Leggere attentamente l'istruzione tecnica - l. Identificazione di modello - m. Carico nominale massimo - n. Ente di certificazione ANSI/ASSE

ES

Este folleto explica cómo utilizar correctamente su equipo. Sólo se presentan algunas utilizaciones y técnicas. Las señales de advertencia le informan de algunos peligros potenciales relacionados con la utilización de su equipo, pero es imposible describirlos todos. Infórmese de las actualizaciones y de la información complementaria en Petzl.com. Usted es responsable de tener en cuenta cada una de las advertencias y de utilizar correctamente su equipo. Cualquier mala utilización de este equipo originará peligros adicionales. Contacte con Petzl si tiene dudas o dificultades de comprensión.

1. Campo de aplicación

Equipo de protección individual (EPI).

ASAP LOCK: anticaídas deslizante para cuerda con función de bloqueo.

EN 12841 tipo A: dispositivo de regulación de cuerda para la línea de seguridad. Aparato de seguridad para un sistema de acceso mediante cuerda, a utilizar conjuntamente con un dispositivo de progresión de tipo B o C.
EN 353-2: anticaídas deslizante sobre línea de aseguramiento flexible. Aparato de aseguramiento principal en un sistema anticaídas.
Este producto no debe ser solicitado más allá de sus límites o en cualquier otra situación para la que no esté previsto.

Responsabilidad

ATENCIÓN

Las actividades que implican la utilización de este equipo son por naturaleza peligrosas.
Usted es responsable de sus actos, sus decisiones y su seguridad.

Antes de utilizar este equipo, debe:
- Leer y comprender todas las instrucciones de utilización.
- Formarse específicamente en el uso de este equipo.
- Familiarizarse con su equipo y aprender a conocer sus prestaciones y sus limitaciones.
- Comprender y aceptar los riesgos derivados.

El no respeto de una sola de estas advertencias puede ser la causa de heridas graves o mortales.

Este producto sólo debe ser utilizado por personas competentes y responsables, o que estén bajo el control visual directo de una persona competente y responsable.
Usted es responsable de sus actos, sus decisiones y su seguridad y asume las consecuencias de los mismos. Si usted no está dispuesto a asumir esta responsabilidad o si no ha comprendido bien las instrucciones de utilización, no utilice este equipo.

2. Nomenclatura

(1) Cuerpo, (2) Manilla, (3) Tornillo, (4) Eje de conexión, (5) Casquillo, (6) Topes, (7) Brazo, (8) Eje del brazo, (9) Rueda bloqueadora, (10) Botón de bloqueo, (11) STRING.
Materiales principales: aleación de aluminio (cuerpo y brazo), acero inoxidable (rueda y manilla), poliéster, poliamida (cuerdas).

3. Control, puntos a verificar

Su seguridad está vinculada a la integridad de su equipo.
Petzl aconseja que una persona competente realice una revisión en profundidad cada 12 meses como mínimo (en función de la legislación en vigor en su país y de las condiciones de utilización).
Respete los modos operativos descritos en la página web www.petzl.com/epi. Registre los resultados en la ficha de revisión del EPI: tipo, modelo, nombre y dirección del fabricante, número de serie o número individual, fechas: fabricación, compra, primera utilización, próximos controles periódicos, defectos, observaciones, nombre y firma del inspector.

Antes de cualquier utilización

ASAP LOCK: compruebe la correcta instalación del absorbedor en la manilla y el apriete del tornillo.
Compruebe la ausencia de fisuras, marcas, deformación, desgaste y corrosión (en el cuerpo, rueda, brazo y manilla).
Compruebe el estado de los topes y la eficacia de su muelle de retorno.
Compruebe que el brazo pivota alrededor del eje así como la eficacia del muelle de retorno. Compruebe la limpieza de la rueda y el desgaste de los dientes. Atención, si faltan uno o varios dientes, deje de utilizar el ASAP.
Si los dientes están sucios, consulte el apartado Mantenimiento y limpieza. Compruebe que, durante una vuelta completa en los dos sentidos, la rotación de la rueda se produce sin brusquedad.
Cuerda: compruebe el estado de la cuerda según las indicaciones del fabricante. La cuerda debe desecharse si ha detenido una caída, si el alma parece deformada o si la funda está dañada o manchada.

Durante la utilización

Es importante controlar regularmente el estado del producto y de sus conexiones con los demás equipos del sistema. Asegúrese de la correcta colocación de los equipos entre sí.
Atención a los objetos extraños que puedan obstaculizar el apoyo de la rueda bloqueadora sobre la cuerda y su rotación. Proteja el ASAP de las salpicaduras durante el trabajo (pintura, cemento…). Asegúrese de que la rueda bloqueadora siempre esté en contacto con la cuerda.

4. Compatibilidad

Compruebe la compatibilidad de este producto con los demás elementos del sistema en su aplicación (compatibilidad = interacción funcional correcta).
Los elementos utilizados con el ASAP LOCK deben cumplir con las normas en vigor en su país (ejemplo, arneses EN 361 en Europa...).

Arnés:

Conecte el absorbedor de energía del ASAP al punto de enganche anticaídas del arnés.

Elemento de amarre absorbedor de energía:

Utilice el ASAP LOCK únicamente con los absorbedores de energía Petzl compatibles:
- ASAP'SORBER 20 y 40 versión europea.
- ABSORBICA L57.
- ASAP'SORBER 20 y 40 versión internacional.
- ASAP'SORBER AXESS.
El absorbedor de energía no debe ser alargado (máximo un conector de 12 cm de longitud máxima en cada extremo).

Cuerda, utilización EN 12841 tipo A:

Utilice el ASAP LOCK con cuerdas semiestáticas (alma + funda) EN 1891 tipo A de 10 a 13 mm de diámetro.
Cuerdas ensayadas para obtener la certificación CE EN 12841 tipo A:
- Petzl CLUB 10 mm.
- Teufelberger KMIII 13 mm.

Cuerda, utilización EN 353-2:

Utilice el ASAP LOCK únicamente con las cuerdas ensayadas para obtener la certificación CE EN 353-2: 2002:
- PARALLEL 10,5 mm.
- AXIS 11 mm

5. Principio de funcionamiento

A velocidad moderada, la rueda bloqueadora gira libremente en los dos sentidos. Debido a un movimiento rápido hacia abajo, la rotación de la rueda bloqueadora se detiene, y la cuerda queda bloqueada por pinzamiento entre la rueda y el cuerpo.
Función de bloqueo: la función de bloqueo integrada permite al usuario inmovilizar el aparato para reducir la altura de la caída.

6. Colocación y prueba de funcionamiento

Preparación:
Utilice únicamente el tornillo de origen del ASAP LOCK. Aplique fijatornillos en el tornillo antes del montaje.
Instale el absorbedor de energía y cierre de nuevo la manilla. Apriete y compruebe la correcta colocación del eje y el apriete del tornillo.
Conexión al arnés:
Conexión frecuente: utilice un conector EN 362 con bloqueo de seguridad TRIACT-LOCK con un sistema de sujeción en el eje mayor (STRING, CAPTIV...).
Conexión semipermanente: utilice un conector semipermanente, cerrado con un útil (RING OPEN, SWIVEL OPEN, maillón...).
Instalación: abra los topes para posicionar la cuerda en el cuerpo, vuelva a cerrar los topes para que la rueda bloqueadora contacte con la cuerda.
Atención, el ASAP es direccional, bloquea en un sólo sentido. Peligro de muerte si el ASAP está colocado al revés en la cuerda.
Efectúe una prueba de funcionamiento cada vez que lo instale.
Desbloqueo: después de la prueba de funcionamiento, desbloquee la rueda mediante un deslizamiento normal por la cuerda.
Función de bloqueo: utilice el botón de bloqueo de la rueda para impedir que el ASAP LOCK descienda por la cuerda. Atención, en caso de suspensión accidental sobre el ASAP LOCK bloqueado, el desbloqueo no puede realizarse bajo carga.

7. Precauciones de utilización

Compruebe regularmente la correcta circulación de la cuerda en el ASAP, durante su progresión, para asegurarse de no crear una comba en la cuerda que podría aumentar la altura de la caída potencial.
Una sobrecarga dinámica puede deteriorar la cuerda. Si la cuerda del ASAP está cargada, el usuario debe proveerse de otro soporte de seguridad.

8. Altura libre

La altura libre es la altura de seguridad mínima requerida por debajo del usuario para que no choque contra un obstáculo en caso de caída.
La altura libre tiene en cuenta:
- La altura de la caída.
- La distancia de parada del ASAP.
- La longitud de desgarro del absorbedor de energía.
- La altura media del usuario.
- Un margen de seguridad de 1 m.
La elasticidad de la cuerda (E) varía según la situación y debe ser añadida al cálculo de la altura libre.
Para más información, consulte los consejos técnicos ASAP en Petzl.com.
Los valores presentados se basan en estimaciones teóricas y en los ensayos de caída de una masa rígida.
En un sistema anticaídas, debe tener en cuenta la longitud de los conectores, ya que influye en la altura de la caída.

9. Mantenimiento y limpieza

Evite cualquier introducción de líquido en el mecanismo de la rueda bloqueadora.
Para la limpieza de los dientes de la rueda, no se recomienda utilizar disolvente, pero se puede aplicar con precaución, con un pincel, para evitar filtraciones en el mecanismo.

10. Información complementaria

- Debe prever los medios de rescate necesarios para intervenir rápidamente en caso de dificultades.
- El anclaje del sistema tiene que estar situado, preferentemente, por encima de la posición del usuario y debe cumplir con las exigencias de la norma EN 795 (resistencia mínima 12 kN).
- En un sistema anticaídas y antes de cualquier utilización, es esencial comprobar la altura libre requerida por debajo del usuario para evitar cualquier colisión con el suelo o con un obstáculo en caso de caída.
- Asegúrese de que el punto de anclaje esté colocado correctamente para así limitar el riesgo y la altura de la caída.
- Un arnés anticaídas es el único dispositivo de prensión del cuerpo que está permitido utilizar en un sistema anticaídas.
- Un peligro puede sobrevenir cuando se utilizan varios equipos en los que la función de seguridad de uno de los equipos puede verse afectada por la función de seguridad de otro equipo.
- ATENCIÓN PELIGRO: procure que sus productos no rocen con materiales abrasivos o piezas cortantes.
- Los usuarios deben ser aptos desde el punto de vista médico para las actividades en altura. ATENCIÓN: estar suspendido e inerte en un arnés puede provocar problemas fisiológicos graves o la muerte.
- Deben ser respetadas las instrucciones de utilización definidas en las fichas técnicas de cada equipo asociado a este producto.
- Las instrucciones de utilización deben entregarse al usuario de este equipo en el idioma del país de utilización.
- Asegúrese de la legibilidad de los marcados en el producto.

Dar de baja:
ATENCIÓN: un suceso excepcional puede llevarle a dar de baja un producto después de una sola utilización (tipo e intensidad de utilización, entorno de utilización: ambientes agresivos, ambientes marinos, aristas cortantes, temperaturas extremas, productos químicos...).
Un producto debe darse de baja cuando:
- Ha sufrido una caída importante (o esfuerzo).
- El resultado de las revisiones del producto no es satisfactorio. Duda de su fiabilidad.
- No conoce el historial completo de utilización.
- Cuando su utilización es obsoleta (evolución legislativa, normativa, técnica o incompatibilidad con otros equipos, etc.).
Destruya estos productos para evitar una utilización futura.
Pictogramas:
A. Vida útil ilimitada - B. Temperaturas toleradas - C. Precauciones de utilización - D. Limpieza/desinfección - E. Secado - F. Almacenamiento/transporte - G. Mantenimiento - H. Modificaciones/reparaciones (prohibidas fuera de los talleres de Petzl, excepto las piezas de recambio) **- I. Preguntas/contacto**

Garantía 3 años

Contra cualquier defecto del material o de fabricación. Se excluye: el desgaste normal, la oxidación, las modificaciones o retoques, el almacenamiento incorrecto, el mantenimiento incorrecto, las negligencias y las utilizaciones para las que este producto no está destinado.

Señales de advertencia

1. Situación que presenta un riesgo inminente de herida grave a mortal. 2. Exposición a un riesgo potencial de incidente o de herida. 3. Información importante sobre el funcionamiento o las prestaciones de su producto. 4. Incompatibilidad material.

Trazabilidad y marcado

a. Organismo que controla la fabricación de este EPI - b. Organismo notificado que interviene en el examen CE de tipo - c. Trazabilidad: datamatrix - d. Compatibilidad de las cuerdas - e. Número individual - f. Año de fabricación - g. Mes de fabricación - h. Número de lote - i. Identificador individual - j. Normas - k. Lea atentamente la ficha técnica - l. Identificación del modelo - m. Carga nominal máxima - n. Organismo de certificación ANSI/ASSE

PT

Este informativo explica como utilizar correctamente o seu equipamento. Somente algumas das utilizações e técnicas são apresentadas. Os avisos de alerta informam alguns perigos potenciais ligados à utilização do equipamento, porém é impossível descrevê-los todos. Tome conhecimento das últimas actualizações e informações complementares em Petzl.com. É responsável por tomar conhecimento de cada alerta e utilizar correctamente o seu equipamento. Qualquer má utilização deste equipamento pode originar perigos adicionais. Contacte a Petzl se tiver dúvidas ou dificuldades de compreensão.

1. Campo de aplicação

Equipamento de protecção individual (EPI).

ASAP LOCK: antiquedas móvel em corda com função de bloqueio.

EN 12841 tipo A: dispositivo de ajuste de corda para suporte de segurança. Aparelho de contra-segurança para sistema de acesso em cordas, a utilizar conjuntamente com um dispositivo de progressão do tipo B ou C.
EN 353-2: antiquedas móvel para suporte de segurança flexível. Aparelho de segurança principal num sistema de travamento de quedas.
Este produto não deve ser utilizado para além da sua capacidade ou em qualquer outra situação para a qual não tenha sido previsto.

Responsabilidade

ATENÇÃO

As actividades que implicam a utilização deste produto são por natureza perigosas.
Você é responsável pelos seus actos, pelas suas decisões e pela sua segurança.

Antes de utilizar este equipamento, deve:
- Ler e compreender todas as instruções de utilização.
- Formar-se especificamente para a utilização deste equipamento.
- Familiarizar-se com o seu equipamento, aprender a conhecer as suas performances e as suas limitações.
- Compreender e aceitar os riscos inerentes.

O desrespeito de um destes avisos poderá causar ferimentos graves ou mortais.

Este produto não deve ser utilizado senão por pessoas competentes e responsáveis, ou colocado sob o controle visual directo de uma pessoa competente e responsável.
Você é responsável pelos seus actos, pelas suas decisões, pela sua segurança e assume as consequências. Se você não se sentir apto a assumir essa responsabilidade, ou se não entendeu bem as instruções de utilização, não utilize este equipamento.

2. Nomenclatura

(1) Corpo, (2) Manilha, (3) Parafuso, (4) Eixo de conexão, (5) Espaçador, (6) Patilhas de segurança, (7) Braço, (8) Eixo do braço, (9) Tambor bloqueador, (10) Botão de bloqueio, (11) STRING.
Materiais principais: liga de alumínio (corpo, braço), aço inoxidável (tambor, manilha), poliéster (cordas).

3. Inspecções, pontos a verificar

A sua segurança está ligada à integridade do seu equipamento.
A Petzl aconselha uma verificação aprofundada, por uma pessoa competente, no mínimo a cada 12 meses (em função da legislação em vigor no seu país e das condições de utilização). Respeite os modos de operação descritos em Petzl.com/epi. Registre os resultados na ficha de inspecção do seu EPI: tipo, modelo, coordenadas do fabricante, número de série ou número individual, datas: de fabrico, aquisição, primeira utilização, próximas inspecções periódicas, defeitos, chamadas de atenção, nome e assinatura do controlador.

Antes de qualquer utilização

ASAP LOCK: certifique-se sobre a boa instalação do absorvedor na manilha e o fechamento do parafuso.
Verifique a ausência de fissuras, marcas, deformações, desgaste, corrosão (no corpo, braço e na manilha).
Verifique o estado da patilha de segurança e a eficácia da sua mola de retorno.
Verifique a rotação do braço em torno do eixo e a eficácia da mola de retorno. Verifique a limpeza do tambor e o desgaste dos dentes. Atenção, se um ou mais dentes estiverem ausentes, não utilize o ASAP LOCK.
Se os dentes estiverem sujos, consulte o parágrafo de Limpeza, manutenção. Verifique que a rotação do tambor se faz sem solavancos, numa volta completa nos dois sentidos.
Corda: verifique o estado da corda de acordo com as indicações do fabricante. A corda deve ser descartada se tiver sofrido uma queda, se a alma parecer deformada ou se a capa estiver danificada ou manchada.

Durante a utilização

É importante controlar regularmente o estado do produto e as suas conexões com outros equipamentos do sistema. Assegure-se do posicionamento correcto dos equipamentos e de uns em relação aos outros.
Cuidado com objetos estranhos que possam impedir o apoio do tambor bloqueador na corda e a sua rotação. Proteja o seu ASAP LOCK das projecções de material durante o trabalho (tinta, cimento...). Assegure-se que o tambor bloqueador esteja sempre em contacto com a corda.

4. Compatibilidade

Verifique a compatibilidade deste produto com os outros elementos do sistema na sua aplicação (compatibilidade = boa interacção funcional).
Os elementos utilizados com o seu ASAP LOCK devem estar conformes com as normas em vigor no seu país (exemplo arneses EN 361 na Europa...).

Arnês:

Conecte o absorvedor de energia do seu ASAP LOCK ao ponto de fixação anti quedas do seu arnês.

Longe absorvedora de energia:

Utilize o ASAP LOCK unicamente com os absorvedores de energia Petzl compatíveis:
- ASAP'SORBER 20 e 40 versão europeia.
- ABSORBICA L57.
- ASAP'SORBER 20 e 40 versão internacional.
- ASAP'SORBER AXESS.
O absorvedor de energia não deve ter uma extensão (no máximo um conector - comprimento máximo de 12 cm - em cada extremidade).

Corda, utilização EN 12841 tipo A:

Utilize o ASAP LOCK com cordas semi-estáticas (alma + capa) EN 1891 tipo A de 10 a 13 mm de diâmetro.
Cordas testadas durante a certificação CE EN 12841 tipo A:
- Petzl CLUB 10 mm.
- Teufelberger KMIII 13 mm.

Corda, utilização EN 353-2:

Utilize o ASAP LOCK unicamente com as cordas testadas durante a certificação CE EN 353-2: 2002:
- PARALLEL 10,5 mm.
- AXIS 11 mm.

5. Princípio de funcionamento

A uma velocidade moderada, o tambor bloqueador gira livremente nos dois sentidos. Durante um movimento rápido para baixo, a rotação do tambor bloqueador é travada, a corda é bloqueada pelo entalamento entre o tambor e o corpo.
Função de bloqueio: a função de bloqueio integrado permite ao utilizador imobilizar o aparelho no intuito de reduzir a altura da queda.

6. Montagem e teste de funcionamento

Preparação:
Utilize unicamente o parafuso de origem do seu ASAP LOCK. Aplique cola trava-rosca no seu parafuso antes da montagem.
Instale o absorvedor de energia e volte a fechar a manilha. Aperte, verifique o bom posicionamento do eixo e do aperto do parafuso.
Conexão ao arnês:
Conexão frequente: utilize um conector EN 362 com segurança TRIACT-LOCK com um sistema de posicionamento ao longo do seu eixo maior (STRING, CAPTIV...).
Conexão semi-permanente: utilize um conector semi-permanente, fechado com uma ferramenta (RING OPEN, SWIVEL OPEN, maillon rapide...).
Instalação: abra a patilha de segurança para posicionar a corda no corpo, volte a fechar a patilha de segurança para que o tambor bloqueador possa trabalhar sobre a corda.
Atenção, o ASAP LOCK é direccional, bloqueia só num sentido. Perigo de morte se o ASAP LOCK for posicionado ao contrário na corda.
Efetue um teste de funcionamento em cada instalação.
Desbloqueio: após o teste de funcionamento, desbloqueie o tambor para um deslizamento normal na corda.
Função de bloqueio: utilize o botão de bloqueio do tambor bloqueador para impedir o deslizamento do ASAP LOCK na corda para baixo. Atenção, em caso de suspensão acidental no ASAP LOCK bloqueado, o desbloqueamento não pode ser efectuado sob carga.

7. Precauções de utilização

Verifique regularmente o bom deslizamento da corda no ASAP LOCK, durante a sua progressão, para se assegurar que não cria uma folga na corda que poderia aumentar a altura de queda potencial.
Uma sobrecarga dinâmica pode danificar a corda. Se a corda do ASAP LOCK estiver carregada, o utilizador deve munir-se doutro suporte de segurança.

8. Zona livre desimpedida

A zona livre desimpedida é a altura mínima sob o utilizador, para que não embata em nenhum obstáculo em caso de queda.
A zona livre desimpedida de queda leva em conta:
- A altura da queda.
- A distância de travamento do ASAP LOCK.
- O comprimento do absorvedor de energia após deflagrada a ruptura.
- A altura média do utilizador.
- Uma margem de segurança de 1 m.
A elasticidade da corda (E) varia de acordo com a situação e deve ser adicionada no cálculo da zona livre desimpedida.
Para mais informação: consulte os conselhos técnicos ASAP LOCK em Petzl.com.
Os valores apresentados são baseados em estimativas teóricas e em testes de queda de peso rígido.
No sistema antiquedas, leve em conta o comprimento dos conectores que influencia a altura da queda.

9. Limpeza, manutenção

Evite qualquer introdução de líquido no mecanismo do tambor bloqueador.
Para a limpeza dos dentes do tambor, a utilização de solventes não é recomendada, mas é possível aplicar com precauções, com um pincel, para evitar que escorra para o mecanismo.

10. Informações complementares

- Preveja os meios de resgate necessários para intervir rapidamente em caso de dificuldades.
- A amarração do sistema deve estar de preferência situada acima da posição do utilizador e responder às exigências EN 795 (resistência mínima 12 kN).
- Num sistema antiquedas, é essencial verificar o espaço livre necessário sob o utilizador, antes de cada utilização, afim de evitar qualquer colisão no solo ou com um obstáculo, em caso de queda.
- Certifique-se que o ponto de ancoragem esteja corretamente posicionado, afim de limitar o risco e a altura de queda.
- Um arnês antiquedas é o único dispositivo que permite suportar o corpo num sistema antiquedas.
- Pode ocorrer uma situação perigosa quando se utilizam vários equipamentos em que a função de segurança de um dos equipamentos pode ser afectada pela função de segurança de outro equipamento.
- ATENÇÃO PERIGO, tome cuidado para que os produtos não sejam sujeitos a atritos com materiais abrasivos ou peças cortantes.
- Os utilizadores devem estar clinicamente aptos para as actividades em altura. ATENÇÃO, estar suspenso e inerte num arnês pode desencadear perturbações fisiológicas graves ou a morte.
- As instruções de utilização definidas nos informativos de cada equipamento associado a este produto devem ser respeitadas.
- As instruções de utilização devem ser fornecidas ao utilizador deste equipamento na língua do país de utilização.
- Assegure-se da legibilidade das marcações no produto.

Quando descartar o seu equipamento:
ATENÇÃO, uma ocorrência excepcional pode levar ao descarte de um produto após uma só utilização (tipo e intensidade de utilização, ambiente de utilização: ambientes agressivos, ambientes marinhos, arestas cortantes, temperaturas extremas ou exposição a chama, produtos químicos...).
Um produto deve ser rejeitado quando:
- Foi sujeito a uma queda importante (ou esforço).
- O resultado das verificações do produto não é satisfatório. Se tiver uma dúvida sobre a sua fiabilidade.
- Não conhecer a história completa de utilização.
- Quando a sua utilização está obsoleta (evolução legislativa, normativa, técnica ou incompatibilidade com outros equipamentos...).
Destrua os produtos rejeitados para evitar uma futura utilização.
Pictogramas:
A. Duração de vida ilimitada - B. Temperaturas toleradas - C. Precauções de utilização - D. Limpeza/desinfecção - E. Secagem - F. Armazenamento/transporte - G. Manutenção - H. Modificações/reparações (interditas fora das oficinas Petzl salvo peças sobresselentes) **- I. Questões/contacto**

Garantia 3 anos

Contra qualquer defeito de material ou fabrico. Estão excluídos: desgaste normal, oxidação, modificações ou retrabalhos, mau armazenamento, má manutenção, negligências, utilizações para as quais este produto não está destinado.

Avisos de alerta

1. Situação que apresenta um risco iminente de ferimento grave ou mortal. 2. Exposição a um risco potencial de incidente ou ferimento. 3. Informação importante sobre o funcionamento ou as performances do seu produto. 4. Incompatibilidade de materiais.

Rastreio e marcações

a. Organismo controlador do fabrico deste EPI - b. Organismo notificado interveniente para o exame CE de tipo - c. Rastreio: datamatrix - d. Compatibilidade cordas - e. Número individual - f. Ano de fabrico - g. Mês de fabrico - h. Número de lote - i. Identificador individual - j. Normas - k. Ler atentamente a informação técnica - l. Identificação do modelo - m. Carga nominal máxima - n. Organismo de certificação ANSI/ASSE

NL

In deze bijsluiter wordt uitgelegd hoe u uw materiaal juist moet gebruiken. Er komen hierin slechts enkele technieken en toepassingen aan bod. De waarschuwingsborden geven u bepaalde mogelijke gevaren aan rond het gebruik van uw materiaal, maar we kunnen hier uiteraard niet alles behandelen. Lees daarom de nieuwste updates en aanvullende info op Petzl.com. U bent zelf verantwoordelijk om met elke waarschuwing rekening te houden en uw materiaal juist te gebruiken. Elk verkeerd gebruik van dit materiaal zal aan de oorsprong liggen van bijkomende gevaren. Neem bij twijfel of onduidelijkheden contact op met Petzl.

1. Toepassingsveld

Persoonlijk beschermingsmiddel (PBM).

ASAP LOCK: mobiele antivalbeveiliging op touw met blokkeerfunctie.

EN 12841 type A: regelapparaat voor veiligheidstouwen. Bijkomend verzekeringsapparaat voor toegangssysteem op touwen, te gebruiken in combinatie met een voortbewegingsapparaat type B of C.
EN 353-2: mobiele antivalbeveiliging voor flexibele valbeveiliging. Belangrijkste zekeringsapparaat in een valstopsysteem.
Dit product mag niet méér belast worden dan toegelaten en mag niet gebruikt worden in elke situatie waarvoor het niet bedoeld is.

Verantwoordelijkheid

LET OP

De activiteiten die het gebruik van deze uitrusting vereisen, zijn van nature gevaarlijk.
U staat zelf in voor uw daden, beslissingen en veiligheid.
Voordat u deze uitrusting gebruikt, moet u:
- Alle gebruiksinstructies lezen en begrijpen.
- Een aangepaste training volgen voor het gebruik van deze uitrusting.
- Zich vertrouwd maken met uw uitrusting, en de prestaties en beperkingen ervan leren kennen.
- De inherente risico's begrijpen en aanvaarden.

Het niet-respecteren van een van deze waarschuwingen kan leiden tot ernstige of dodelijke verwondingen.

Dit product mag enkel gebruikt worden door (personen die onder direct visueel toezicht staan van) bevoegde en beraden personen.
U staat zelf in voor uw daden, beslissingen en veiligheid, en neemt dan ook persoonlijk de gevolgen op zich. Indien u niet in staat bent om deze verantwoordelijkheid op zich te nemen of de gebruiksinstructies niet goed begrepen hebt, gebruik dit apparaat dan niet.

2. Terminologie van de onderdelen

(1) Body, (2) Verbindingsarm, (3) Schroef, (4) Verbindingsas, (5) Tussenstuk, (6) Pallen, (7) Arm, (8) Arm-as, (9) Blokkeerschijf, (10) Blokkeerknop, (11) STRING.
Voornaamste materialen: aluminium legering (body, arm), roestvrij staal (schijf, verbindingsarm), polyester, polyamide (touwen).

3. Check: te controleren punten

Uw veiligheid is afhankelijk van uw volledige uitrusting.
Petzl beveelt op zijn minst een grondige 12-maandelijkse controle door een bevoegd persoon aan (conform de geldende normen in uw land en de omstandigheden waarin u het product gebruikt). Leef de gebruiksregels na zoals vermeld op Petzl.com/ppe. Vermeld de resultaten op de fiche van uw PBM: type, model, gegevens van de fabrikant, serienummer of individueel nummer, data van fabricage, aankoop, eerste ingebruikneming, volgende periodieke nazichten; gebreken, opmerkingen, naam en handtekening van de inspecteur.

Vóór elk gebruik

ASAP LOCK: controleer of de absorber goed geïnstalleerd is op de verbindingsarm en of de schroef stevig vast zit.
Controleer op afwezigheid van scheuren, vlekken, vervormingen, slijtage, corrosie (op de body, schijf, arm, verbindingsarm).
Controleer de staat van de kammen en de werking van de terugslagveer.
Controleer of de arm goed rond de as draait en of de terugslagveer goed werkt. Controleer de schijf op netheid en de tanden op slijtage. Let op: als er een of meer tanden ontbreken, gebruik de ASAP dan niet meer.
Ga in het geval van vervuilde tanden naar het hoofdstuk Reiniging, onderhoud. Controleer of de schijf mooi gelijkmatig draait, over een volledige toer in beide richtingen.
Touw: controleer de staat van het touw conform de richtlijnen van de fabrikant. Het touw moet afgekeurd worden als hij een val heeft afgeremd, als de kern aangetast blijkt of als de mantel beschadigd of bevuild is.

Tijdens het gebruik

Het is belangrijk om regelmatig de staat van het product te controleren, alsook zijn verbindingen met de andere onderdelen van het systeem. Vergewis u ervan dat alle elementen goed geplaatst zijn ten opzichte van elkaar.
Let op voor vreemde elementen die de steun van de blokkeerschijf op het touw en de rotatie ervan kunnen belemmeren. Bescherm uw ASAP tegen projecties tijdens het werken (verf,
cement ...). Zorg ervoor dat de blokkeerschijf altijd op het touw grijpt.

4. Verenigbaarheid

Gelieve na te zien of dit product compatibel is met de andere elementen van het systeem in uw toepassing (compatibiliteit = een goede functionele interactie).
De elementen die u samen met uw ASAP LOCK gebruikt, moeten voldoen aan de normen die van kracht zijn in uw land (bv. gordel EN 361 in Europa).

Gordel:

Verbind de energieabsorber van uw ASAP met het antivalinbindpunt van uw gordel.

Leeflijn met energieabsorber:

Gebruik de ASAP LOCK enkel met de compatibele energieabsorbers van Petzl:
- ASAP'SORBER 20 en 40 Europese versie.
- ABSORBICA L57.
- ASAP'SORBER 20 en 40 internationale versie.
- ASAP'SORBER AXESS.

De energieabsorber mag niet verlengd worden (maximaal één karabiner (lengte max. 12 cm) aan elk uiteinde).

Touw, gebruik EN 12841 type A:

- Gebruik de ASAP LOCK met semistatische touwen (kern + mantel) EN 1891 type A met een diameter van 10 tot 13 mm.
Touwen getest voor de CE EN 12841 type A certificering:
- Petzl CLUB 10 mm.
- Teufelberger KMIII 13 mm.

Touw, gebruik EN 353-2:

Gebruik de ASAP LOCK enkel met de touwen die voor de CE EN 353-2: 2002 certificatie getest werden:
- PARALLEL 10,5 mm.
- AXIS 11 mm.

5. Werkingsprincipe

Op een gematigde snelheid draait de blokkeerschijf vrij in beide richtingen. Bij een snelle beweging naar beneden wordt de rotatie van de blokkeerschijf gestopt: het touw wordt vastgeklemd tussen de schijf en body, en wordt geblokkeerd.
Blokkeerfunctie: met de geïntegreerde blokkeerfunctie kan de gebruiker het apparaat immobiliseren om de hoogte van de val te beperken.

6. Installatie en werkingstest

Voorbereiding:
Gebruik enkel de originele schroef van uw ASAP LOCK. Voorzie uw schroef van remdraad voordat u hem begint te monteren.
Installeer de energieabsorber en sluit de verbindingsarm. Span aan en controleer of de as goed gepositioneerd is en of de schroef stevig vast zit.
Verbinding met de gordel:
Frequente verbinding: gebruik een karabiner EN 362 met TRIACT-LOCK vergrendeling met een positioneringssysteem in de richting van zijn lange as (STRING, CAPTIV ...).
Semipermanente verbinding: gebruik een semipermanente karabiner die met een tool gesloten wordt (RING OPEN, SWIVEL OPEN, snelschakel ...).
Installatie: open de pallen om het touw in de body te plaatsen en sluit ze zodat de blokkeerschijf in het touw kan grijpen.
Opgelet: de ASAP is directioneel, hij blokkeert slechts in één richting. Er is levensgevaar als u de ASAP in de verkeerde richting op het touw aanbrengt.
Voer bij elke installatie een werkingstest uit.
Deblokkering: deblokkeer de schijf na de werkingstest zodat hij weer normaal op het touw glijdt.
Blokkeerfunctie: gebruik de blokkeerknop van de schijf om te verhinderen dat de ASAP LOCK naar beneden op het touw schuift.
Opgelet: als u per ongeluk op de geblokkeerde ASAP LOCK hangt, is het niet mogelijk om het apparaat te deblokkeren onder spanning.

7. Gebruiksvoorschriften

Ga tijdens uw vooruitgang regelmatig na of het touw goed in de ASAP glijdt zodat u zeker bent dat u geen lus met overtollig touw creëert, die de hoogte van een mogelijke val zou kunnen vergroten.
Een dynamische overbelasting kan het touw beschadigen. Als het touw van de ASAP al belast wordt, moet de gebruiker een ander veiligheidssysteem voorzien.

8. Tirant d'air

De tirant d'air is de minimale ruimte die onder de gebruiker vrij moet blijven om elke botsing met een hindernis bij een val te vermijden.
Bij de berekening van de tirant d'air moet u rekening houden met:
- De hoogte van de val.
- De stopafstand van de ASAP.
- De uitscheuringslengte van de energieabsorber.
- De gemiddelde grootte van de gebruiker.
- Een veiligheidsmarge van 1 m.

De elasticiteit van het touw (E) varieert naargelang de situatie en moet bijgeteld worden bij uw berekening van de tirant d'air.
Meer weten? Raadpleeg de technische tips over de ASAP op Petzl.com.
De opgegeven waarden zijn gebaseerd op theoretische schattingen en valtests met stijve massa's.
Houd bij een valstopsysteem rekening met de lengte van de karabiners, want die beïnvloedt de valhoogte.

9. Reiniging, onderhoud

Vermijd dat er enige vloeistof in het mechanisme van de blokkeerschijf binnendringt.
Voor de reiniging van de tanden van de schijf is het gebruik van een solvent niet aangeraden, maar u kunt het eventueel wel heel voorzichtig met een penseel aanbrengen zodat het niet in het mechanisme kan sijpelen.

10. Extra informatie

- Voorzie de nodige reddingsmogelijkheden om snel te kunnen reageren bij eventuele moeilijkheden.
- De verankering van het systeem bevindt zich bij voorkeur boven de positie van de gebruiker en moet voldoen aan de vereisten van de norm EN 795 (minimale weerstand van 12 kN).
- In een valstopsysteem is het van essentieel belang dat u vóór elk gebruik nagaat dat er onder de gebruiker de nodige vrije ruimte is, zodat elke botsing met de grond of een hindernis bij een val vermeden wordt.
- Zorg voor de juiste positionering van het verankeringspunt om het risico op en de hoogte van een val te beperken.
- In een valstopsysteem is enkel het gebruik van een antivalgordel toegelaten als verbinding naar het lichaam.
- Er kan zich een gevaar voordoen tijdens het gebruik van meerdere uitrustingen waarbij de veiligheidsfunctie van een van de apparaten kan beïnvloed worden door de veiligheidsfunctie van een ander apparaat.
- OPGELET GEVAAR: zie erop toe dat uw producten niet schuren over ruwe oppervlakken of scherpe randen.
- De gebruikers moeten medisch geschikt zijn voor activiteiten op hoogte. LET OP: onbeweeglijk hangen in een gordel kan ernstige fysiologische letsels of de dood veroorzaken.
- De gebruiksinstructies, bepaald in de bijsluiter van elke uitrusting geassocieerd met dit product, moeten worden gerespecteerd.
- De gebruiksinstructies moeten geleverd worden aan de gebruiker van deze uitrusting in de taal van het land van gebruik.
- Zorg ervoor dat de markeringen op het product goed leesbaar zijn.

Afschrijven:
LET OP: een uitzonderlijk voorval kan u ertoe brengen het product af te schrijven na één enkel gebruik (type en intensiteit van gebruik, gebruiksomgeving: agressieve milieus, zeewater, scherpe randen, extreme temperaturen, chemische producten ...).
Een product moet worden afgeschreven wanneer:
- Het een belangrijke val (of belasting) heeft ondergaan.
- Het resultaat van de controles van het product geen voldoening geeft. U twijfelt aan de betrouwbaarheid ervan.
- U zijn volledige gebruikshistoriek niet kent.
- Het product in onbruik is geraakt (evolutie van de wetten, de normen, de technieken of onverenigbaarheid met de andere delen van de uitrusting ...).

Vernietig deze afgeschreven producten om een verder gebruik te vermijden.
Pictogrammen:
A. Onbeperkte levensduur - B. Toegelaten temperatuur - C. Gebruiksvoorschriften - D. Reiniging/desinfectie - E. Droging - F. Berging/transport - G. Onderhoud - H. Veranderingen/herstellingen (verboden buiten de Petzl ateliers, behalve voor vervangstukken) **- I. Vragen/contact**

3 jaar garantie

Voor fabricage- of materiaalfouten. Met uitzondering van: normale slijtage, oxidatie, veranderingen of aanpassingen, slechte berging, slecht onderhoud, nalatigheid of toepassingen waarvoor dit product niet bestemd is.

Waarschuwingsborden

1. Situatie die een dreigend risico op een ernstige of dodelijke verwonding inhoudt. 2. Blootstelling aan een mogelijk risico op een incident of verwonding. 3. Belangrijke informatie over de werking of de prestaties van uw product. 4. Niet compatibel met ander materiaal.

Markering en tracering van de producten

a. Controleorgaan voor de productie van dit PBM - b. Erkend keuringsorganisme dat zich uitspreekt over het EC type-examen - c. Tracering: datamatrix - d. Compatibiliteit touwen - e. Individueel nummer - f. Fabricagejaar - g. Fabricagemaand - h. Lotnummer - i. Individuele identificatie - j. Normen - k. Lees aandachtig de technische bijsluiter - l. Identificatie van het model - m. Maximale nominale last - n. Keuringsorganisme ANSI/ASSE

DK

Brugsanvisningen indeholder forklaringer på, hvordan udstyret anvendes korrekt. Kun enkelte anvendelser og teknikker er beskrevet. Advarselsskiltene informerer dig om nogle potentielle risici, som er forbundet med anvendelsen af udstyret, men det er umuligt at beskrive dem alle. Du kan finde opdateringer og flere oplysninger på Petzl.com Du er selv ansvarlig for at tage højde for alle advarslerne og anvende udstyret korrekt. En forkert anvendelse af udstyret kan forårsage yderligere risici. Kontakt Petzl, hvis du er i tvivl eller har svært ved at forstå brugsanvisningen.

1. Anvendelsesområde

Personligt værnemiddel (PV).

ASAP LOCK: Mobil faldsikring til reb med låsefunktion.
EN 12841 type A: Reguleringsanordning til sikkerhedsreb. Ekstra sikkerhedsudstyr til erhvervsklatring, som skal anvendes sammen med en klatreanordning af type B eller C.
EN 353-2: Glidesystem med en fleksibel ankerline. Hovedkomponent i et faldsikringssystem.
Produktet må ikke overbelastes eller bruges til andre formål end det, produktet er bestemt til.

Ansvar

ADVARSEL

De aktiviteter, som indebærer anvendelse af dette udstyr, er forbundet med risici og er dermed farlige.
Du er ansvarlig for dine egne handlinger, beslutninger og sikkerhed.
Før anvendelse af dette udstyr, skal du:
- Læse og forstå alle instruktionerne i brugsanvisningen.
- Få specifik træning i korrekt anvendelse af udstyret.
- Blive bekendt med udstyret, dets ydeevne og begrænsninger.
- Forstå og acceptere risikoen forbundet med udstyret.

Manglende overholdelse af én eller flere af disse advarsler kan resultere i alvorlige kvæstelser eller dødsfald.

Udstyret bør kun benyttes af kompetente og erfarne personer, eller under direkte opsyn af en kompetent og erfaren person.
Du er ansvarlig for dine handlinger, beslutninger og sikkerhed, og du må påtage dig ansvaret for konsekvenserne heraf. Du må ikke bruge udstyret, hvis du ikke er i stand til at påtage dig dette ansvar, eller hvis du ikke forstår hele brugsanvisningen.

2. Fortegnelse over delene

(1) Ramme, (2) Gaffel, (3) Skrue, (4) Fastgørelsesbolt, (5) afstandsskiver, (6) Sikkerhedsstopper, (7) Arm, (8) Armens aksel, (9) Låsehjul, (10) Låseknap, (11) STRING.
Hovedmaterialer: aluminiumslegering (ramme, arm), rustfrit stål (låsehjul, gaffel), polyester, polyamid (reb).

3. Kontrolpunkter

Din sikkerhed afhænger af, at udstyret er fuldstændig funktionsdygtigt. Petzl anbefaler, at udstyret efterses indgående af en kompetent person mindst én gang hver 12. måned (i overensstemmelse med reglerne gældende i dit land og din anvendelse af produktet). Fremgangsmåder beskrevet på Petzl.com/ppe bør overholdes. Registrer resultaterne i logbogen for dit personlige værnemiddel (PV): Udstyrstype, model, oplysninger om producenten, serienummer eller individuelt nummer, dato for: fremstilling, køb, første anvendelse, næste regelmæssige kontrolundersøgelser, fejl, bemærkninger, inspektørens navn og underskrift.

Før enhver anvendelse

ASAP LOCK: Kontroller, at falddæmperen er fastgjort korrekt på gaflen, og at skruen er spændt tilstrækkeligt.
Kontroller, at der ikke er revner, mærker, deformeringer, slitage og korrosion på ramme, låsehjul, arm og gaffel.
Kontroller, at sikkerhedsstopperne er i god stand, og at deres returfjeder fungerer effektivt.
Kontroller, at armen drejer rundt om akslen, og at returfjederen fungerer effektivt. Kontroller, at låsehjulet er rent, og at tænderne ikke er nedslidte. Advarsel: Anvend ikke ASAP, hvis én eller flere af tænderne mangler.
Hvis tænderne er beskidte, se afsnit om rengøring og vedligeholdelse. Kontroller, at låsehjullet kan rotere en hel omgang i begge retninger uden at stoppe.
Reb: Kontroller rebets tilstand i overensstemmelse med producentens instrukser. Rebet skal skiftes ud, hvis det har standset et fald, kernen ser beskadiget ud, og strømpen er ødelagt eller plettet.

Under anvendelsen

Det er vigtigt, at produktets tilstand og forbindelser til andet udstyr fra sikringssystemet kontrolleres regelmæssigt. Kontroller, at delene i udstyret sidder rigtigt i forhold til hinanden.
Hold det fri for fremmedlegemer, som kan forhindre, at låsehjullet kan stotte på rebet og køre rundt. Beskyt ASAP mod sprøjt (maling, cement, osv.) under arbejdet. Tjek, at låsehjulet altid er i kontakt med rebet.

4. Kompatibilitet

Kontroller, at produktet er foreneligt med det øvrige udstyr fra sikringssystemet for den valgte aktivitet (forenelighed = de benyttede værnemidler fungerer godt indbyrdes).
Det udstyr, som anvendes sammen med ASAP LOCK, skal opfylde de gældende standarder i dit land (f.eks. EN 361 seler i Europa).

Sele:

Fastgør ASAP falddæmperen til selen ved faldsikringens fastgørelsespunkt.

Sikkerhedsline med falddæmper:

Brug ASAP LOCK udelukkende med kompatible Petzl falddæmpere:
- ASAP'SORBER 20 og 40 europæisk model.
- ABSORBICA L57.
- ASAP'SORBER 20 og 40 international model.
- ASAP'SORBER AXESS.

Falddæmperen må ikke forlænges (kun ét forbindelsesled med en maks. længde på 12 cm på hver ende).

Anvendelse af reb i henhold til EN 12841 type A:

Anvend ASAP LOCK med EN 1891 type A semistatiske 10-13 mm reb (kerne + strømpe).
Reb, som er testet ved certificering i henhold til CE EN 12841 type A:
- Petzl CLUB 10 mm.
- Teufelberger KMIII 13 mm.

Anvendelse af reb i henhold til EN 353-2:

Brug udelukkende ASAP LOCK med reb, som er testet ved certificering i henhold til CE EN 353-2: 2002:
- PARALLEL 10,5 mm.
- AXIS 11 mm.

5. Arbejdsprincip

Ved moderat hastighed roterer låsehjulet frit i begge retninger. Ved en hastig nedadgående bevægelse vil låsehjullets rotation stoppe: Rebet er klemt mellem låsehjullet og rammen.
Låsefunktion: Brug hjulets låseknap for at forhindre ASAP LOCK i at bevæge sig ned ad rebet.

6. Montering og funktionstest

Forberedelse:
Anvend udelukkende originalskruen fra ASAP LOCK. Brug låsevæske på skruen før montering.
Monter falddæmperen og lås gaflen. Spænd skruen og kontroller, at akslen er i korrekt position og at skruen er spændt ordentligt.
Forbindelsen til selen:
For regelmæssig forbindelse: Anvend en TRIACT-LOCK låselig karabin med et positioneringssystem i længderetningen (type STRING, CAPTIV, osv.)
For delvis permanent fastgørelse: Anvend et semi-permanent forbindelsesled, som lukkes med et værktøj (RING OPEN, SWIVEL OPEN, skrueled, eller lignende).
Montering: Åbn sikkerhedsstopperne, sæt rebet ind i rammen, og luk derefter sikkerhedsstopperne, således at låsehjulet er i kontakt med rebet.
Vær opmærksom på, at ASAP er retningsbestemt. Den låser kun i én retning. Det er livsfarligt, hvis ASAP placeres omvendt på rebet.
Udfør en funktionstest ved hver montering.
Frigørelse: Når funktionstesten er udført, skal låsehjulet frigøres, så det kan bevæge sig frit på rebet.
Låsefunktion: Brug hjulets låseknap for at forhindre ASAP LOCK i at bevæge sig ned ad rebet. Advarsel: I tilfælde hvor man bliver hængende i en låst ASAP LOCK, kan denne ikke låses op, mens den er under belastning.

7. Forholdsregler for brug

Kontroller jævnligt, at rebet glider fint igennem ASAP mens du klatrer, så du undgår, at der kommer slæk i rebet og at faldhøjden herved øges.
Dynamisk overbelastning kan beskadige rebet. Hvis rebet i ASAP er belastet, skal brugeren have et ekstra sikkerhedsreb tilgængelig.

8. Frihøjde

Frihøjde er den minimale frie højde mellem faldsikringssystemet og forhindringer/underlaget under brugeren, som kræves for at forhindre brugeren i at støde imod forhindringer/underlaget i tilfælde af fald.
Frihøjden tager hensyn til:
- Faldlængden.
- ASAP stoplængde.
- Længden på falddæmperens afrevne søm.
- Brugerens gennemsnitlige højde.
- En sikkerhedsmargin på 1 m.

Elasticiteten i rebet (E) kan variere afhængig af situationen og skal tages i betragtning, når du beregner frihøjden.
Du kan finde mere information i ASAP teknisk vejledning på Petzl.com. De angivne værdier er baseret på teoretiske beregninger og faldtest, som er gennemført med en fast masse.
I et faldsikringssystem skal længden på forbindelsesleddene, som har en betydning for faldlængden, tages i betragtning.

9. Rengøring, vedligeholdelse

Undgå, at der kommer væske ind i låsehjulets mekanisme.
Der kan ikke anbefales at rengøre låsehjulets tænder med et opløsningsmiddel. Hvis du dog gør det, skal du smøre det forsigtigt med en pensel, for at undgå, at opløsningsmidlet løber ind i selve mekanismen.

10. Supplerende oplysninger

- Du skal have de nødvendige redningsmidler til rådighed og hurtigt kunne gribe ind, hvis der opstår vanskeligheder.
- Sikringssystemets ankerpunkt bør helst befinde sig over brugeren og skal være i overensstemmelse med EN 795 (minimumsbrudstyrke på 12 kN).
- I et faldsikringssystem er det vigtigt at sikre sig, at der før enhver anvendelse er tilstrækkeligt frirum under brugeren for at forhindre, at brugeren kolliderer med jorden eller en forhindring i tilfælde af fald.
- Sørg altid for, at ankerpunktet er placeret korrekt for at begrænse risikoen og højden på faldet.
- En faldsikringssele er det eneste tilladte værnemiddel, som må bruges til at opfange fald i et faldsikringssystem.
- Der kan opstå fare ved at bruge flere værnemidler, hvor det ene værnemiddels sikkerhedsfunktion påvirker det andet værnemiddels sikkerhedsfunktion.
- ADVARSEL - FARE: Du skal sikre dig, at udstyret ikke gnider mod slidende overflader eller skarpe kanter.
- Brugerne skal være erklæret raske og egnet til aktiviteter i højden.

ADVARSEL: At hænge bevidstløs i en sele kan medføre alvorlige fysiske skader eller i værste tilfælde døden.
- Instruktionerne i brugsanvisningen for hvert udstyr, som supplerer produktet, skal følges.
- Der skal vedlægges en brugsanvisning af produktet i det sprog der tales i det land, hvor produktet anvendes.
- Kontroller, at mærkningerne på produktet er læselige.

Kassering af udstyr:
ADVARSEL I særlige tilfælde kan du være nødsaget til at kassere produktet efter kun én enkelt anvendelse, afhængig af produktets type og anvendelsen af produktet, samt det miljø, hvori produktet anvendes (ætsende miljø, havmiljø), eller som følge af skarpe kanter, ekstreme temperaturer, kemiske produkter, m.m.
Kassér øjeblikkeligt udstyr, hvis:
- Det har været udsat for et stort fald (eller belastning).
- Resultaterne af inspektionen ikke er tilfredsstillende. Du er i tvivl om produktets pålidelighed.
- Du ikke kender udstyrets tidligere anvendelser til fulde.
- Når udstyret vurderes som ikke længere anvendeligt (som følge af ændringer i lovgivningen, standarder, teknikker eller inkompatibilitet med andet udstyr, osv.).

Skaf dig af med kasseret udstyr for at undgå yderligere anvendelse.
Piktogrammer:
A. Ubegrænset levetid - B. Tilladelige temperaturer - C. Sædvanlige forholdsregler - D. Rensning/desinfektion - E. Tørring - F. Opbevaring/transport - G. Vedligeholdelse - H. Ændringer/reparationer (skal udføres af Petzl undtagen udskiftning af reservedele) **- I. Spørgsmål/kontakt**

3-års garanti

Imod alle defekter i materialer og fremstilling. Garantien dækker ikke: normal slitage, oxidering, ændringer, udbedringer, forkert opbevaring, dårlig vedligeholdelse og anvendelser, som produktet ikke er bestemt til.

Advarselsskilte

1. Situation med overhængende risiko, som kan føre til dødsfald eller alvorlige kvæstelser. 2. Potentiel faresituation, som kan føre til mindre alvorlige kvæstelser. 3. Vigtig information om produktets funktion og ydeevne. 4. Inkompatibelt.

Sporbarhed og mærkning

a. Organ, som kontrollerer produktionen af dette PV - b. Bemyndiget organ, som udfører EF-typeafprøvning - c. Sporbarhed: datamatrix - d. Rebskompatibilitet - e. Individuelt nummer - f. Fremstillingsår - g. Fremstillingsdato - h. Batchnummer - i. Individuel reference - j. Standarder - k. Læs brugsanvisningen grundigt - l. Modelreference - m. Nominel maksimal belastning - n. Certificeringsorgan ANSI/ASSE

SE

Dessa instruktioner förklarar hur du använder din utrustning korrekt. Endast vissa tekniker och användningsområden är beskrivna. Varningssymbolerna ger information om några potentiella risker relaterade till användning av utrustningen, det är omöjligt att beskriva alla. Gå in på Petzl.com för uppdateringar och ytterligare information. Du är själv ansvarig för att beakta varje varning och använda utrustningen korrekt. Felanvändning av denna utrustning skapar ytterligare faror. Kontakta Petzl om du är osäker på eller har svårt att förstå något i dessa dokument.

1. Användningsområden

Personlig skyddsutrustning (PPE).

ASAP LOCK: mobilt fallskydd för rep, med låsfunktion.
EN 12841 typ A: redskap för repjustering på säkerhetsrep. Backup-anordning för reparbetessystem, att användas ihop med en anordning av typ B eller C för klättring.
EN 353-2: mobilt fallskydd inklusive en flexibel säkerhetslina. Primär säkringsanordning i ett fallskyddssystem.
Denna produkt får inte belastas över sin hållfasthetsgräns eller användas till ändamål den inte är avsedd för.

Ansvar

VARNING

Aktiviteter där denna typ av utrustning används är alltid riskfyllda.
Du ansvarar själv för dina egna handlingar, beslut och din säkerhet.
Innan du använder denna utrustning måste du:
- Läsa och förstå samtliga användarinstruktioner.
- Få särskild övning i hur utrustningen ska användas.
- Lära känna utrustningens egenskaper och begränsningar.
- Förstå och godta befintliga risker.

Om dessa varningar ignoreras kan det medföra allvarliga skador eller dödsfall.
Denna produkt får endast användas av kompetenta och ansvarsfulla personer eller av personer som övervakas av en kompetent och ansvarsfull person.
Du ansvarar själv för dina egna handlingar, beslut och din säkerhet och är medveten om konsekvenserna av dessa. Använd inte produkten om du inte kan eller har möjlighet att ta detta ansvar eller denna risk, eller inte förstår någon av dessa instruktioner.

2. Utrustningens delar

(1) Ram, (2) Klyka, (3) Skruv, (4) Inkopplingsspint, (5) Avståndsbricka, (6) Säkerhetsspärrar, (7) Arm, (8) Armaxel, (9) Låshjul, (10) Låsknapp, (11) STRING.
Huvudsakliga material: aluminiumlegering (ram, arm), rostfritt stål (låshjul, klyka), polyester, nylon (rep).

3. Inspektion, punkter att kontrollera

Din säkerhet beror av skicket på din utrustning.
Petzl rekommenderar en utförlig inspektion utförd av en kompetent person minst var 12:e månad (beroende på aktuell lagstiftning i det land den används samt under vilka förhållanden den används). Följ de anvisningar beskrivna på Petzl.com/ppe. Dokumentera resultaten i besiktningsformuläret för PPE: typ, modell, tillverkarens kontaktinfo, serienummer eller individuellt nummer, datum: tillverkning, inköp, första användning, nästa kontroll; problem, kommentarer, besiktarens namn och signatur.

Före varje användningstillfälle

ASAP LOCK: kontrollera att falldämparen är korrekt installerad i klykan, och att skruven är ordentligt åtdragen.
Kontrollera att den inte finns några sprickor, skåror, deformationer, slitage, rost (på ramen, hjulet, armen, klykan).
Kontrollera skicket på säkerhetsspärrarna och att deras fjädrar fungerar.
Kontrollera att armen sig rör runt axeln, och att fjädern fungerar korrekt. Kontrollera att låshjulet är rent och att tänderna inte är nednötta. VARNING: om det fattas tänder, använd inte din ASAP. Om tänderna är smutsiga, se avsnittet om underhåll och rengöring. Kontrollera att låshjulet roterar friktionsfritt ett helt varv åt båda håll.
Repet: verifiera skicket på repet enligt tillverkarens instruktioner. Repet ska kasseras om det varit inblandat i ett fall, om kärnan verkar vara deformerad, eller om manteln är skadad eller fläckad.

Under användning

Det är viktigt att regelbundet inspektera produktens skick och dess förbindelsepunkter med andra delar i utrustningen. Se till att de olika delarna i utrustningen är korrekt sammansatta i förhållande till varandra.
Var uppmärksam på främmande föremål som kan hindra låshjulet från att komma i kontakt med repet, eller att snurra. Skydda din ASAP från stänk när du arbetar (färg, cement...). Se till att låshjulet alltid har kontakt med repet.

4. Kompatibilitet

Se till att denna produkt är kompatibel med andra delar i systemet för ditt användande (kompatibel = fungerar bra ihop).
Utrustning som används tillsammans med ASAP LOCK måste följa de standarder som finns i det land den används (t.ex. EN 361 selar i Europa...).

Sele:

Koppla in ASAP falldämparen i fallskyddspunkten på selen.

Falldämpande slinga:

Använd ASAP LOCK enbart med kompatibla Petzl falldämpare:
- ASAP'SORBER 20 och 40 (Europeisk version).
- ABSORBICA L57.
- ASAP'SORBER 20 och 40 (internationell version).
- ASAP'SORBER AXESS.

Falldämparen får inte förlängas (max en karbin (maximal längd 12 cm) i vardera änden).

Rep, EN 12841 typ A användning:
- Använd ASAP LOCK med 10-13 mm EN 1891 typ A semistatiska rep med kärnmantelkonstruktion.
Rep testade under typ A-certifieringen av CE EN 12841:
- Petzl CLUB 10 mm.
- Teufelberger KMIII 13 mm.

Rep, EN 353-2 användning:

Använd endast ASAP LOCK med de rep som testats under certifieringen av CE EN 353-2:2002:
- PARALLEL 10,5 mm.
- AXIS 11 mm.

5. Funktion

Vid mättliga hastigheter rör sig låshjulet fritt i båda riktningar. En snabb nedåtgående rörelse stoppar låshjulets rotation och repet låses fast genom att klämmas fast mellan hjulet och ramen.
Låsfunktion: använd hjulets låsknapp för att förhindra ASAP LOCK från att röra sig nedåt på repet.

6. Installation och funktionstest

Förberedelse:
Använd endast ASAP LOCK original skruv. Använd en gångjärnssäkring på skruven innan montering.
Installera falldämparen och stäng klykan. Dra åt, kontrollera att axeln har korrekt position och skruven är ordentligt åtdragen.
Inkoppling i selen:
Inkoppling som används ofta: använd TRIACT-LOCK EN 362 karbin med systemet som hjälper positionera karbinen så att den används längst huvudaxel (STRING, CAPTIV...).
Semi-permanent inkoppling: använd semi-permanent karbin, som stängs med verktyg (RING OPEN, SWIVEL OPEN, snabbblänk, etc.).
Installation: öppna säkerhetsspärrarna för att placera repet i anordning, lås spärrar för att låshjulet ska få kontakt med repet.
Varning: ASAP låser endast i en riktning. Dödsfara om ASAP har monterats upp och ner på repet.
Utför ett funktionstest före varje installation.
Upplåsning: efter funktionstest lås upp hjulet så att redskapet kan glida på repet normalt.
Låsfunktion: använd hjulets låsknapp för att förhindra ASAP LOCK från att röra sig nedåt på repet. Varning: i händelse av att man blir hängande i en låst ASAP LOCK, kan den inte låsas upp när den är belastad.

7. Försiktighetsåtgärder vid användning

Under fortskridande kontrollera regelbundet att repet glider genom ASAP korrekt för att undvika slack som kan öka längden på ett eventuellt fall.
En dynamisk överbelastning kan skada repet. Användaren måste ha ett annat back-up system om ASAP repet är belastat.

8. Frihöjd

Frihöjd är det minsta fallhöjden nedanför användaren som krävs för hindra användaren från att komma i kontakt med ett hinder i händelse av ett fall.
Frihöjd tar hansyn till:
- Fallängd.
- Stoppsträckan för ASAP.
- Längden på den upprivna falldämparen.
- Medellängd på användare.
- En säkerhetsmarginal på 1 meter.
Repets elasticitet (E) varierar med situationen och måste läggas till i beräkningen av frihöjd.
För mer information se ASAP tekniska tips på Petzl.com.
De värden som presenteras är baserade på teoretiska uppskattningar samt faltest med en vikt.
I ett fallskyddssystem måste det tas hänsyn till längden av eventuella karbiner som kan påverka fallängden.

9. Rengöring, underhåll

Undvik att få in vätska i låsmekanismen.
För rengöring av tänderna på låshjulet bör man undvika lösningsmedel. Dock är det möjligt om man använder en borste och är noga med att det inte kommer in lösningsmedel i låsmekanismen.

10. Ytterliggare information

- Du måste ha en räddningsplan och resurser för att snabbt genomföra räddning om problem skulle uppstå vid användning av denna utrustning.
- Systemets förankringspunkt bör helst vara ovanför användaren och skall uppfylla kraven i standarden EN 795 (minsta hållfasthet 12 kN).
- I ett fallskyddssystem är det viktigt att kontrollera den erforderliga frihöjden under användaren före varje användning för att undvika kontakt med marken eller kollision med ett hinder vid ev. fall.
- Se till att ankarpunkterna är korrekt placerade för att minska risken för, och höjden av, ett fall.
- En fallskyddssele är den enda tillåtna utrustningen för att stötta kroppen i ett fallskyddssystem.
- När flera olika utrustningsdelar används ihop kan en farlig situation uppstå när ena delens säkerhetsfunktion kan påverkas av säkerhetsfunktionen hos en annan del.
- VARNING, FARA: se till att produkterna inte skrapar emot skrovliga eller vassa ytor.
- Användare måste vara friska för att utföra aktiviteter på hög höjd.
VARNING: att hänga fritt utan att röra på sig (t ex vid medvetslöshet) längre perioder i sele kan leda till allvarliga skador eller dödsfall.
- Användarinstruktionerna för varje del i utrustningen som används ihop med denna produkt måste följas.
- Bruksanvisningen för denna utrustning måste finnas tillgänglig på det språk som talas i det land där produkten ska användas.
- Se till att markeringarna på produkten är läsliga.
När produkten inte längre ska användas:
VARNING: i extremfall kan produkten behöva kasseras efter ett enda användningstillfälle, beroende på hur och var den använts och vad den utsatts för (tuffa miljöer, hav, vassa kanter, extrema temperaturer, kemikalier, etc.).
Produkten måste kasseras när:
- Den har blivit utsatt för ett större fall eller kraftig belastning.
- Den inte klarar inspektionen. Du tvivlar på dess skick.
- Du inte helt och hållet känner till dess historia.
- När den blir omodern pga ändringar i lagstiftningen, nya standarder, ny teknik eller är inkompatibel med annan utrustning etc.
Förstör dessa produkter för att undvika framtida bruk.
Ikoner:
A. Obegränsad livslängd - B. Godkända temperaturer - C. Försiktighetsåtgärder användning - D. Rengöring/desinfektion - E. Torkning - F. Förvaring/transport - G. Underhåll - H. Ändringar/ reparationer (ej tillåtna utanför Petzls lokaler, undantaget reservdelar) **- I. Frågor/kontakt**

3 års garanti

Mot alla material- och tillverkningsfel. Undantag: normalt slitage, rost, modifieringar eller ändringar, felaktig förvaring, dåligt underhåll, försumlighet eller felaktig användning.

Varningssymboler

1. Situation som påvisar en överhängande risk för allvarlig skada eller dödsfall. 2. Exponering för möjlig risk för olycka eller skada. 3. Viktig information gällande produktens funktion eller prestation. 4. Inkompatibilitet av utrustning.

Spårbarhet och märkningar

a. Kontrollorgan som verifierar tillverkning av denna PPE - b. Testorgan som utför CE-test - c. Spårbarhet: datamatris - d. Repkompatibilitet- e. Serienummer - f. Tillverkningsår - g. Tillverkningsmånad - h. Batchnummer - i. Individuell identifiering - j. Standarder - k. Läs instruktionen noga - l. Modellidentifiering - m. Nominell max belastning - n. ANSI/ASSE certifieringsorgan.

FI

Nämä käyttöohjeet ohjeistavat, miten käyttää varusteita oikein. Vain jotkin tekniikat ja käyttötavat on esitelty. Varoitussymbolit antavat tietoa joistain varusteiden käyttöön liittyvistä vaaroista, mutta on mahdotonta mainita ne kaikki. Tarkista päivitykset ja lisätiedot osoitteesta Petzl.com. Olet itse vastuussa siitä, että huomioit varoitukset ja käytät varusteita oikein. Tämän varusteen väärinkäyttö lisää vaaratilanteiden mahdollisuutta. Ota yhteyttä Petzliin, jos olet epävarma tai jos et täysin ymmärrä näitä ohjeita.

1. Käyttötarkoitus

Henkilösuojain (PPE).

ASAP LOCK: putoamisen pysäyttävä köysitarrain lukitustoiminnolla.
EN 12841 tyyppi A: köydensäätölaite turvaköydelle. Varmistuslaite köyden varassa työskentelyyn, käytettäväksi yhdessä B- tai C-tyypin etenemislaitteen kanssa.
EN 353-2: Putoamisen pysäyttävä köysitarrain, johon sisältyy joustava turvaköysi. Ensisijainen varmistuslaite putoamisen pysäyttävään järjestelmään
Tätä tuotetta ei saa kuormittaa yli sen kestokyvyn, eikä sitä saa käyttää mihinkään muuhun tarkoitukseen kuin siihen, mihin se on suunniteltu.

Vastuu

VAROITUS

Toiminta jossa tätä varustetta käytetään on luonteeltaan vaarallista.
Olet vastuussa omista teoistasi, päätöksistäsi ja turvallisuudestasi.
Ennen tämän varusteen käyttämistä sinun pitää:
- Lukea ja ymmärtää kaikki käyttöohjeet.
- Hankkia käyttöä varten erikoiskoulutus.
- Tutustua sen käyttökelpoisuuteen ja rajoituksiin.
- Ymmärtää ja hyväksyä tähän liittyvät riskit.

Näiden varoitusten huomiotta jättäminen saattaa johtaa vakavaan loukkaantumiseen tai kuolemaan.
Tätä tuotetta saavat käyttää vain pätevät ja vastuulliset henkilöt tai henkilöt, jotka ovat pätevän ja vastuullisen henkilön välittömän valvonnan alaisia.
Olet vastuussa teoistasi, päätöksistäsi sekä turvallisuudestasi ja sinä kannat seuraukset näistä. Jos et ole kykenevä tai oikeutettu ottamaan tätä vastuuta, tai jos et ymmärrä täysin näitä ohjeita, älä käytä tätä varustetta.

2. Osaluettelo

(1) Runko, (2) Liitosvarsi, (3) Ruuvi, (4) Kiinnitystappi, (5) Välikappale, (6) Turvasalvat, (7) Kampi, (8) Liitosvarren akseli, (9) Lukkiutuva rissa, (10) Lukituspainike, (11) STRING.
Päämateriaalit: alumiiniseos (runko, kampi), ruostumaton teräs (lukkiutuva rissa, metallikiinnitin) polyesteri, nailon (köydet).

3. Tarkastuskohteet

Varusteittesi luotettavuus vaikuttaa turvallisuuteesi.
Petzl suosittelee tekemään asiantuntijan toimesta tarkastuksen vähintään kerran vuodessa (riippuen kyseisen valtion säädöksistä sekä käyttöolosuhteista). Noudata ohjeistoessa Petzl.com/ppe annettuja ohjeita. Kirjaa tulokset henkilösuojaimen tarkastuslomakkeeseen: tyyppi, malli, valmistajan yhteystiedot, sarja- tai yksilönumero, päivämäärät: valmistuksen, oston, ensimmäisen käyttökerran, seuraavan määräaikaistarkastuksen, ongelmat, kommentit, tarkastajan nimi ja allekirjoitus.

Ennen jokaista käyttöä

ASAP LOCK: varmista että nykäyksenvaimennin on oikein kiinnitetty liitosvarteen ja että ruuvi on kunnolla kiinni.
Varmista että rungossa, rissassa, kammessa tai liitosvarressa ei ole halkeamia, naarmuja, vääntymiä tai kulumis- tai syöpymisjälkiä.
Tarkasta turvasalpojen kunto ja niiden jousien toimivuus.
Varmista että kampi liikkuu akselin ympäri ja että jousi toimii.
Varmista, että lukkiutuva rissa on puhdas ja sen hampaat eivät ole kuluneet. Varoitus: jos yksi tai useampi hammas puuttuu, älä käytä ASAP-laitetta.
Jos hampaat ovat likaiset, katso ohjeet kohdasta Puhdistus, huolto. Varmista, että lukkiutuva rissa pyörii hyvin pyörittämällä sitä täyden kierroksen molempiin suuntiin.
Köysi: tarkasta köyden kunto valmistajan ohjeiden mukaisesti. Köysi tulee poistaa käytöstä, mikäli sen varaan on pudottu, ydin vaikuttaa epämuodostuneelta tai mantteli on vahingoittunut tai likaantunut.

Käytön aikana

On tärkeää seurata tuotteen kuntoa ja sen suhdetta järjestelmän muihin laitteisiin säännöllisesti. Varmista, että kaikki varusteet ovat oikeassa asennossa toisiinsa nähden.
Varo ulkopuolisia esineitä, jotka voivat estää lukkiutuvaa rissaa pyörimästä tai painumista köyttä vasten. Suojaa ASAPia roiskeilta työskennellessäsi (maali, sementti...). Varmista että lukkiutuva rissa on aina köydessä kiinni.

4. Yhteensopivuus

Varmista tuotteen yhteensopivuus muiden käyttämäsi järjestelmän osien kanssa (yhteensopivuus = hyvä toimivuus yhdessä käytettynä). ASAP LOCKin kanssa käytettävien varusteiden tulee noudattaa kunkin maan sen hetkisiä standardeja (esim. EN 361 -valjaat Euroopassa).

Valjaat:

Kiinnitä ASAPin nykäyksenvaimennin valjaiden putoamisen pysäyttävän järjestelmän kiinnityspisteeseen.

Nykäyksenvaimennin:

Käytä ASAP LOCKia vain yhteensopivien Petzl-nykäyksenvaimentimien kanssa:
- ASAP'SORBER 20 ja 40 (eurooppalainen versio).
- ABSORBICA L57.
- ASAP'SORBER 20 ja 40 (kansainvälinen versio).
- ASAP'SORBER AXESS.
Nykäyksenvaimenninta ei saa pidentää (enintään yksi (enintään 12 cm pituinen) sulkurengas kussakin päässä).

Köysi, EN 12841 tyyppi A käyttö:
- Käytä ASAP LOCKin kanssa 10-13 mm:n paksuisia, EN 1891 tyyppi A -vaatimukset täyttäviä vähäjoustoisia ydinköysiä.
CE EN 12841 tyyppi A -sertifioinnin yhteydessä testatut köydet:
- Petzl CLUB 10 mm.
- Teufelberger KMIII 13 mm.

Köysi, EN 353-2 käyttö:

Käytä ASAP LOCKia vain CE EN 353-2:2002 -sertifioinnin yhteydessä testattujen köysien kanssa:
- PARALLEL 10.5 mm.
- AXIS 11 mm.

5. Toimintaperiaate

Lukkiutuva pyörä pyörii hiljaisessa vauhdissa vapaasti molempiin suuntiin. Lukkiutuvan rissan pyöriminen pysähtyy, kun liikutaan nopeasti alaspäin; köysi jää kiinni puristuessaan rissan ja rungon väliin. Lukitustoiminto: integroitu lukitustoiminto, jonka ansiosta käyttäjä pystyy pysäyttämään laitteen ja siten vähentämään putoamismatkaa.

6. Asennus ja toiminnan testaus

Valmistelu:
Käytä vain ASAP LOCK'in alkuperäistä ruuvia. Laita ruuvilukitetta ruuviin ennen kasaamista.
Asenna nykäyksenvaimennin ja sulje metallikiinnitin. Kiristä ja tarkasta akselin asento sekä ruuvin kireys.
Kiinnittäminen valjaisiin:
Toistuva kiinnittäminen: käytä lukkiutuvaa TRIACT LOCK EN 362 – kiinnitintä, jossa oleva järjestelmä auttaa pitämään sen pituussuuntaan kuormitettuna (STRING, CAPTIV...).
Pitkäaikainen kiinnitys: käytä pitkäaikaiseen kiinnitykseen tarkoitettua työkalulla suljettavaa kiinnitintä (RING OPEN, SWIVEL OPEN, pikalenkki...).
Asennus: avaa turvasalvat ja aseta köysi runkoon, sulje salvat ja kiinnitä lukkiutuva rissa köyteen
Varoitus, ASAP on suunnattava laite ja lukkiutuu vain yhteen suuntaan. Kuolemanvaara mikäli ASAP asetetaan ylösalaisin köydelle.
Testaa toiminta ennen jokaista asennusta.
Avaaminen: avaa rissan lukitus toiminnan testaamisen jälkeen niin, että laite pääsee liukumaan normaalisti ylöspäin köydessä.
Lukitustoiminto: käytä rissan lukituspainiketta estääksesi ASAP LOCKia liikkumasta alaspäin köydessä. Varoitus: mikäli ASAP LOCK kuormittuu vahingossa sen ollessa lukkiutuneena, lukitusta ei voi avata sen ollessa kuormitettuna.

7. Varotoimenpiteet

Tarkista edetessäsi säännöllisesti, että köysi liukuu hyvin ASAPin läpi. Näin vältyt suuren köysivaran kasaantumiselta, mikä voisi kasvattaa putoamisetäisyyden pituutta.
Dynaaminen ylikuormitus voi vahingoittaa köyttä. Mikäli ASAPin köysi on kuormitettu, käyttäjän saatavilla pitää olla toinen turvaköysi.

8. Turvaetäisyys

Turvaetäisyys tarkoittaa käyttäjän alla olevaa minimimäärää tyhjää tilaa, joka estää käyttäjää osumasta maahan tai rakenteisiin putoamistilanteessa.
Turvaetäisyys ottaa huomioon:
- Putoamismatkan.
- ASAPin pysähtymisetäisyyden.
- Nykäyksenvaimentimen repeytymispituuden.
- Työntekijän keskiarvoisen pituuden.
- 1 metrin turvavaran.
Köyden joustavuus (E) vaihtelee tilanteen mukaan, mikä tulee ottaa huomioon turvaetäisyyttä laskiessa.
Lisätietoa ASAPn teknisistä ohjeista osoitteessa Petzl.com.
Esitetyt arvot perustuvat teoreettisiin arvioihin ja kiinteällä materiaalilla tehtyihin pudotustesteihin.
Putoamisen pysäyttävässä järjestelmässä tulee ottaa huomioon sulkurenkaiden pituus, mikä vaikuttaa putoamisetäisyyteen.

9. Puhdistus, huolto

Vältä sitä että lukkiutuvan rissan mekanismiin pääsee nestettä. Liuottimen käyttöä ei suositella lukkiutuvan rissan hampaiden puhdistamiseen. Sitä voi kuitenkin käyttää, mikäli levittää sitä sudilla ja pitää huolta siitä, ettei liuotinta pääse mekanismiin.

10. Lisätietoa

- Sinulla on oltava pelastussuunnitelma ja nopeasti toteutettavat pelastuskeinot, jos tämän varusteen käytön aikana ilmaantuu ongelmia.
- Järjestelmän ankkuripisteen tulisi mieluiten sijaita käyttäjän yläpuolella, ja sen tulisi täyttää EN 795 -standardin vaatimukset (12 kN:n minimikestävyys).
- Putoamisen pysäyttävässä järjestelmässä on erityisen tärkeää tarkistaa käyttäjän alla oleva vaadittava turvaetäisyys ennen jokaista käyttöä, jotta välttytän siltä, että käyttäjä putoamistilanteessa iskeytyy maahan tai johonkin esteeseen.
- Varmista että ankkuripisteellä on asianmukainen sijainti välttääksesi riskejä ja minimoidaksesi putoamismatkan.
- Putoamissuojainkokovaljaat ovat ainoa hyväksytty väline, jolla tuetaan kehoa putoamisen pysäyttävässä järjestelmässä.
- Kun useita varusteosia käytetään yhdessä, yhden varusteen turvatoiminto saattaa häiritä toisen varusteen turvatoimintoa, mikä voi johtaa vaaratilanteeseen.
- VAROITUS, VAARA: älä salli tuotteiden hiertyvän naarmuttaviin pintoihin tai teräviin reunoihin.
- Käyttäjien täytyy soveltua lääketieteellisen kuntonsa puolesta toimimaan korkealla. VAROITUS: pitkäaikainen valjaiden varassa roikkuminen saattaa johtaa vakavaan loukkaantumiseen tai kuolemaan.
- On noudatettava kaikkien tämän tuotteen kanssa käytettävien varusteiden tuotekohtaisia käyttöohjeita.
- Tämän varusteen käyttäjille on annettava käyttöohjeet sen maan kielellä, jossa varustetta tullaan käyttämään.
- Varmista että tuotteen merkinnät ovat luettavissa.
Milloin varusteet poistetaan käytöstä:
VAROITUS: erikoistapauksissa saatat joutua poistamaan tuotteen käytöstä van yhden ainoan käyttökerran jälkeen. Tämä riippuu käytön rasittavuudesta ja käyttöolosuhteista (ankarat olosuhteet, meriympäristö, terävät reunat, äärimmäiset lämpötilat, kemikaalit...).
Tuote on poistettava käytöstä, kun:
- Se on altistunut rajulle pudotukselle (tai raskaalle kuormitukselle).
- Se ei läpäise tarkastusta. Sinulla on pienikin epäilys sen luotettavuudesta.
- Et tunne sen käyttöhistoriaa täysin.
- Se vanhenee lainsäädännön, standardien, tekniikoiden tms. muuttumisen vuoksi tai kun se tulee yhteensopimattomaksi muiden varusteiden kanssa.
Tuhoa käytöstä poistetut varusteet, jottei kukaan käytä niitä enää.
Kuvakkeet:
A. Rajoittamaton käyttöikä - B. Hyväksytyt käyttölämpötilat - C. Käytön varotoimet - D. Puhdistaminen/desinfointi - E. Kuivaaminen - F. Säilytys/kuljetus - G. Huolto - H. Muutokset/ korjaukset (kielletty muiden kuin Petzlin toimesta, ei koske varaosia) **- I. Kysymykset/yhteydenotto**

3 vuoden takuu

Kattaa kaikki materiaali- ja valmistusviat. Takuuseen eivät kuulu: normaali kuluminen, hapettuminen, varusteeseen tehdyt muutokset, virheellinen säilytys, huono ylläpito ja välinpitämättömyyden tai sellaisen käytön aiheuttamat vauriot, johon tuotetta ei ole suunniteltu.

Varoitussymbolit

1. Tilanne jossa on vakava loukkaantumisen tai kuoleman vaara. 2. Onnettomuus- tai loukkaantumisvaara. 3. Tärkeää tietoa tuotteesi toiminnasta tai suorituskyvystä. 4. Tuotteiden yhteensopimattomuus.

Jäljitettävyys ja merkinnät

a. Tämän henkilösuojaimen valmistusta valvova taho - b. CE-tyyppitarkastuksen suorittava taho - c. Jäljitettävyys: tietomatriisi - d. Köyden yhteensopivuus - e. Sarjanumero - f. Valmistusvuosi - g. Valmistuskuukausi - h. Eränumero - i. Yksilöllinen tunniste - j. Standardit - k. Lue käyttöohjeet huolellisesti - l. Mallin tunniste - m. Nimelliskuormitus- n. ANSI/ASSE-sertifioinnin suorittava taho.

NO

Denne bruksanvisningen forklarer hvordan du bruker utstyret på korrekt måte. Kun enkelte teknikker og bruksmetoder er beskrevet. Advarselssymbolene gir informasjon om enkelte potensielle farer som er forbundet med bruk av utstyret, men det er umulig å beskrive alle potensielle farer. Oppdateringer og tilleggsinformasjon finner du på Petzl.com. Du er selv ansvarlig for å forstå og ta hensyn til disse advarslene, og for å bruke utstyret på korrekt måte. Feil bruk av utstyret vil medføre ytterligere risiko. Kontakt Petzl dersom du er i tvil, eller dersom du ikke forstår disse bruksanvisningene.

1. Bruksområde

Personlig verneutstyr (PVU).

ASAP LOCK: løpebrems for tau, med låsefunksjon.
EN 12841 type A: justeringsanordning for sikringstau. Ekstra sikring av type A som skal brukes sammen med et produkt type B eller C laget for progresjon.
EN 353-2: mobil løpebrems inkludert fleksibelt sikringstau.
Hovedelement i et fallsikringssystem.
Produktet må ikke brukes utover dets begrensninger eller i andre situasjoner som det ikke er beregnet for.

Ansvar

ADVARSEL

Aktiviteter som involverer bruk av dette produktet er farlige.
Du er selv ansvarlig for dine egne handlinger og avgjørelser og din egen sikkerhet.
Før du tar i bruk utstyret, må du:
- Lese og forstå alle bruksanvisningene.
- Sørge for å få spesifikk opplæring i hvordan produktet skal brukes.
- Gjøre deg kjent med produktet og tilegne deg kunnskap om dets muligheter og begrensninger.
- Forstå og akseptere risikoen i aktiviteter som involverer bruk av produktet.

Manglende respekt for bare ett av disse punktene kan medføre alvorlig personskade eller død.

Dette produktet skal kun brukes av kompetente og ansvarlige personer, eller under direkte tilsyn av en kompetent og ansvarlig person.
Du er selv ansvarlig for dine egne handlinger, avgjørelser og sikkerhet, og du tar selv på deg ansvaret for dette. Dersom du ikke er i stand til å ta på deg dette ansvaret eller dersom du ikke forstår bruksanvisningene, skal du ikke bruke utstyret.

2. Liste over deler

(1) Ramme, (2) Gaffel, (3) Skrue, (4) Festebolt, (5) Avstandsstykke, (6) Sikkerhetsstoppere, (7) Arm, (8) Bolt til arm, (9) Låsehjul, (10) Låsknapp, (11) STRING.
Hovedmaterialer: ramme og arm i aluminiumslegering, låsehjul og festearm i rustfritt stål, polyester, tau i nylon.

3. Kontrollpunkter

Din sikkerhet avhenger av at utstyret du bruker er i god stand.
Petzl anbefaler at en grundig kontroll blir gjort av en kompetent person minst én gang årlig (avhengig av gjeldende regelverk i ditt land og hvordan du bruker utstyret). Følg prosedyrene som er beskrevet på Petzl.com/ppe. Før resultatene inn i et PVU-kontrollskjema: utstyrstype, modell, navn og kontaktinformasjon på produsent, serie- eller uniknummer, datoer: produksjonsdato, kjøpsdato, dato for når produktet ble tatt i bruk, neste periodiske kontroll, kommentarer og markerte feil, kontrollørens navn og signatur og dato for neste planlagte kontroll.

Før du bruker produktet

ASAP LOCK påse at falldemperen er riktig installert på festearmen og at låsesknuen er skikkelig strammet.
Kontroller at det ikke er sprekker, bulker, deformeringer, slitasje, korrosjon (på rammen, låshjulet, arm, festearm).
Kontroller tilstanden til sikkerhetsstopperen og at dens returfjær fungerer.
Påse at armen og stopperen roterer fritt rundt bolten og at returfjærene fungerer som de skal. Påse at låsehjulet er rent og at tennene ikke er slitte. Advarsel: Dersom det mangler én eller flere tenner, må ikke ASAP brukes.
Dersom tennene er skitne må de rengjøres i henhold til instruksjonene i avsnittet om vedlikehold og rengjøring. Påse at låsehjulet roterer fritt en hel gang i begge retninger.
Tau: kontroller at tauet er i god stand. Følg produsentens anvisninger for hvordan du kontrollerer tauet. Tauet må kasseres dersom det har vært utsatt for et fall, dersom kjernen virker skadet eller strømpen har skader eller flekker.

Hver gang produktet brukes

Det er viktig å jevnlig kontrollere at produktet fungerer som det skal og at produktets koblinger til andre elementer i systemet fungerer. Forsikre deg om at alle elementene er riktig posisjonert i forhold til hverandre. Vær oppmerksom på fremmedelementer som kan hindre låsehjulet i å komme i kontakt med tauet, eller som kan hindre det i å rotere. Beskytt ASAP for sprut fra maling, sement etc. under arbeidet. Sørg for at låsehjulet alltid er i kontakt med tauet.

4. Kompatibilitet

Kontrollér at produktet er kompatibelt med de andre elementene i systemet (kompatibelt = at produktet fungerer som det skal sammen med de andre elementene).
Utstyr som brukes sammen med ASAP LOCK må være godkjent i henhold til standarder som gjelder i ditt land (f.eks. seler som er godkjente i henhold til EN 361 i Europa).

Sele:

Koble falldemper på ASAP til et tilkoblingspunkt på selen som er beregnet for fallsikring.

Falldempende forbindelseline:

Kun ASAP LOCK med kompatible Petzl falldempere:
- ASAP'SORBER 20 og 40 (europeisk versjon).
- ABSORBICA L57.
- ASAP'SORBER 20 og 40 (internasjonal versjon).
- ASAP'SORBER AXESS.

Falldemperen må ikke forlenges (kun et koblingsstykke på maksimalt 12 cm i hver ende).

Tau, bruk i henhold til EN 12841 type A:

- Bruk ASAP med semistatiske 10-13 mm tau (kjerne + strømpe) som er godkjente i henhold til kravene i EN 1891 type A.
Tau som er testet under sertifisering etter CE EN 12841 type A:
- Petzl Club 10 mm.
- Teufelberger KMIII 13 mm.

Bruk av EN 353-2 tau:

Bruk ASAP LOCK sammen med tauene som er testet under sertifisering etter CE EN 353-2:2002:
- PARALLEL 10.5 mm.
- AXIS 11 mm.

5. Slik fungerer produktet

Ved moderat fart vil låsehjulet rotere fritt i begge retninger. En rask bevegelse nedover vil føre til at låsehjulet låser: Tauet blokkeres ved at det klemmes mellom hjulet og rammen på løpebremsen.
Låsefunksjon: den integrerte låsefunksjonen gjør det mulig for brukeren å redusere lengden på et eventuelt fall.

6. Tilkobling og funksjonstest

Forberedelser:
Bruk kun originalskruen til ASAP LOCK. Bruk gjengelim på skruen før man skrur den på.
Installer falldemperen og skru til skruen. Stram til og sjekk at bolten er riktig posisjonert og at skruen er korrekt strammet til.
Tilkobling til selen:
Jevnlig inspeksjon: Bruk et TRIACT-LOCK EN 362 låsbart koblingsstykke med et system som holder den posisjonert i den langsgående aksen (STRING, CAPTIV...).
For delvis permanent tilkobling: Bruk et semi-permanent koblingsstykke, lukket med et verktøy (RING OPEN, SWIVEL OPEN, hurtigkoblingsstykke osv.).
Installasjon: åpne sikkerhetsstopperen, plasser tauet og lukk sikkerhetsstopperen for å engasjere låsehjulet på tauet
Advarsel: ASAP er en retningsbestemt løpebrems og blokkerer tauet kun i én bestemt retning. Det medfører livsfare dersom ASAP er posisjonert i gal retning.
Gjør en funksjonstest for hver gangs bruk.
Løsne en blokkering etter funksjonstesten, løsne hjulet slik at det kan skli langs tauet på normal måte.
Låsefunksjon: bruk låseknappen for å hindre ASAP LOCK i å bevege seg nedover på tauet. Advarsel: Dersom ASAP LOCK blir utsatt for belastning kan den ikke frigjøres.

7. Forholdsregler for bruk

Sjekk regelmessig at tauet sklir som det skal gjennom ASAP, slik at du unngår at det blir slakk i tauet som igjen kan øke fallpotensialet.
Dynamisk overbelastning kan skade tauet. Dersom tauet til ASAP er belastet, må brukeren ha et ekstra sikringstau tilgjengelig.

8. Klaring

Klaring er den minste tilstrekkelige avstanden mellom fallsikringssystemet og bakken/strukturer som kreves for å hindre at brukeren treffer bakken/strukturer ved et eventuelt fall.
Klaring tar hensyn til:
- Lengden på fallet.
- Stopplengden for ASAP.
- Lengden på raknebåndet på falldemperen.
- Brukerens gjennomsnittshøyde.
- En sikkerhetsmargin på 1 meter.

Elastisiteten i tauet (E) vil variere avhengig av situasjonen og må tas i betraktning når du beregner klaringen.
For mer informasjon og tekniske råd og tips om ASAP, gå til www.petzl.com
Verdiene som er oppgitt her er basert på teoretiske beregninger og falltester som er gjort med fast masse.
I et fallsikringssystem må lengden på koblingsstykker som brukes og som vil ha betydning for fallengden, tas i betraktning.

9. Rengjøring og vedlikehold

Unngå at det kommer væske inn i låsehjulets mekanisme.
Det er ikke anbefalt å rengjøre låsehjulets tenner med løsemidler. Hvis du imidlertid bruker en børste, kan du likevel bruke dette, men vær forsiktig så det ikke kommer løsemidler inn i selve mekanismen.

10. Tilleggsinformasjon

- Forutse eventuelle hendelser og ha en plan for hvordan du vil skaffe hjelp dersom du kommer i vanskeligheter.
- Systemets forankringspunkt må fortrinnsvis være plassert ovenfor posisjonen til brukeren, bør være i henhold til kravene i EN 795 og må ha en minimum belastningstoleranse på 12 kN.
- Ved bruk av fallsikringssystemer må det alltid være tilstrekkelig klaring under brukeren for å unngå sammenstøt med bakken eller andre strukturer ved et eventuelt fall.
- Sørg for at forankringen er korrekt plassert for å redusere risikoen for, og lengden på, et eventuelt fall.
- Kun godkjente fallsikringsseler kan brukes i et fallsikringssystem.
- Ved bruk av flere systemer samtidig kan farlige situasjoner oppstå dersom ett av systemene påvirker sikkerhetsfunksjoner i de andre systemene.
- ADVARSEL: FARE. Pass på at produktet ikke gnisser mot materialer med slipeeffekt eller skarpe kanter.
- Brukere må være i medisinsk forsvarlig stand til å drive med aktivitet i høyden. ADVARSEL: Det å henge ubevegelig i en sele kan medføre skade eller død.
- Bruksanvisningene som følger med hver del av disse produktene må følges nøye.
- Bruksanvisningene må leveres på språket som benyttes i brukslandet.
- Påse at produktets merkinger er synlige og leselige.

Når skal utstyret kasseres:
ADVARSEL: Spesielle hendelser kan begrense produktets levetid til kun én gangs bruk. Eksempler på dette er eksponering for barskt klima, saltvann, skarpe kanter, ekstreme temperaturer, kjemiske produkter osv.
Et produkt må kasseres når:
- Det har tatt et kraftig fall eller stor belastning.
- Det blir ikke godkjent i kontroll. Du er i tvil om det er pålitelig.
- Du ikke kjenner produktets fullstendige historie.
- Det blir foreldet på grunn av utvikling og endring av lovtekster, standarder, bruksteknikker, og når det blir inkompatibelt med annet utstyr osv.

Destruer disse produktene for å hindre videre bruk.
Ikoner:
A. Ubegrenset levetid - B. Temperaturbegrensninger - C. Forholdsregler for bruk - D. Rengjøring/desinfeksjon - E. Tørking - F. Oppbevaring/transport - G. Vedlikehold - H. Modifiseringer/reparasjoner (som ikke er godkjent av Petzl er forbudt. Bytting av utskiftbare deler er unntatt forbudet.) **- I. Spørsmål/kontakt oss**

3 års garanti

På alle materielle feil og fabrikasjonsfeil. Følgende dekkes ikke av garantien: normal slitasje, ødeleggelse, endringer eller modifikasjoner, feil lagring, dårlig vedlikehold eller annen bruk enn det produktet er beregnet for.

Advarselssymboler

1. Situasjonen skaper overhengende fare for alvorlig skade eller død.
2. Eksponering for potensiell ulykke eller skade. 3. Viktig informasjon om produktets funksjon og virkemåte. 4. Utstyret er ikke kompatibelt.

Sporbarhet og merking

a. Instansen som godkjenner produsenten av dette PVU - b. Teknisk kontrollorgan som utfører CE-godkjenningen - c. Sporbarhet: identifikasjonsmåte - d. Taukompabilitet - e. Serienummer - f. Produksjonsår - g. Produksjonsmåned - h. Batch-nummer - i. Individuelt identifikasjonsnummer - j. Standarder - k. Les bruksanvisningen grundig - l. Modellidentifikasjon - m. Nominell maksimal belastning - n. ANSI/ASSE teknisk kontrollorgan.

CZ

Tyto pokyny vysvětlují, jak správně používat vaše vybavení. Popsány jsou pouze některé techniky a způsoby použití. Varující symboly upozorňují na některá potenciální nebezpečí spojená s použitím vašeho vybavení, ale není možné uvést všechny případy. Navštěvujte Petzl.com a sledujte aktualizace a doplňkové informace. Vaší odpovědností je věnovat pozornost každému upozornění a používat vaše vybavení správným způsobem. Nesprávné použití tohoto vybavení zvýší nebezpečí. Máte-li jakékoliv pochybnosti nebo obtíže s porozuměním návodu, kontaktujte firmu Petzl.

1. Rozsah použití

Osobní ochranný prostředek (OOP).

ASAP LOCK: pohyblivý zachycovač pádu pro poddajná zajišťovací vedení, s blokovací funkcí.
EN 12841 typ A: nastavovací zařízení pro zajišťovací lano. Zajišťovací prostředek pro lanový přístup, používaný společně s výstupovými prostředky typu B nebo C.
EN 353-2: Pohyblivý zachycovač pádu na poddajném vedení. Primárně se používá jako zajišťovací prostředek v systému zachycení pádu
Zatížení tohoto výrobku nesmí překročit uvedenou hodnotu pevnosti, výrobek nesmí být používán jiným způsobem, než pro který je určen.

Zodpovědnost

UPOZORNĚNÍ

Činnosti zahrnující používání tohoto výrobku jsou z podstaty nebezpečné.
Za své jednání, rozhodování a bezpečnost zodpovídáte sami.
Před používáním tohoto výrobku je nutné:
- Přečíst si a prostudovat celý návod k použití.
- Nacvičit správné používání výrobku.
- Seznámit se s možnostmi výrobku a s omezeními jeho použití.
- Pochopit a přijmout rizika spojená s jeho používáním.

Opomenutí či porušení některého z těchto pravidel může vést k vážnému poranění nebo smrti.

Tento výrobek smí používat pouze odborně způsobilé a odpovědné osoby, nebo osoby pod přímým vedením a dohledem těchto osob. Za své činy, rozhodnutí a bezpečnost zodpovídáte sami a stejně jste si vědomi možných následků. Jestliže nejste schopni, nebo nejste v pozici tuto zodpovědnost přijmout, nebo pokud nerozumíte jakékoliv z těchto instrukcí, výrobek nepoužívejte.

2. Popis částí

(1) Tělo, (2) Táhlo, (3) Šroub, (4) Spojovací kolík, (5) Mezerník, (6) Bezpečnostní západky, (7) Rameno, (8) Osa ramena, (9) Blokovací kotouč, (10) Zajišťovací tlačítko, (11) STRING.
Hlavní materiály: hliníková slitina (tělo, rameno), nerezová ocel (blokovací kotouč, táhlo), polyester, polyamid (lana).

3. Prohlídka, kontrolní body

Vaše bezpečnost závisí na neporušenosti vašeho vybavení.
Petzl doporučuje hloubkové revize odborně způsobilou osobou nejmenšě jedenkrát za 12 měsíců (v závislosti na aktuální legislativě ve vaší zemi, a na podmínkách použití). Postupujte dle kroků uvedených na Petzl.com/ppe. Výsledky revize zaznamenejte ve vašem formuláři pro revize OOP: typ, model, kontakt na výrobce, sériové nebo kusové číslo, datum: výroby, prodeje, prvního použití, další periodické revize; problémy, poznámky, jméno a podpis inspektora.

Před každým použitím

ASAP LOCK: zkontrolujte správnou instalaci tlumiče pádu na táhlu a řádné dotažení zajišťovacího šroubu.
Prověřte nejsou li přítomny jakékoliv praskliny, deformace, nebo známky koroze (na těle, kotouči, ramenu, táhlu).
Ověřte stav bezpečnostních západek a funkci jejich vratné pružiny. Zkontrolujte, zda se rameno otáčí na ose, a vratná pružina správně funguje. Zkontrolujte, zda je blokovací kotouč čistý a hroty na něm nejsou opotřebované. POZOR: jestliže jeden nebo více hrotů chybí, ASAP nepoužívejte.
Jestliže jsou hroty znečištěné, postupujte podle odstavce Čištění a údržba. Zkontrolujte, zda se blokovací kotouč hladce otáčí, proveďte jednu kompletní otáčku oběma směry.
Lano:zkontrolujte stav lana dle návodu k použití výrobce. Lano musí být vyřazeno po zachycení pádu pokud jádro vypadá, že je poškozené, nebo došlo k poškození opletu.

Během používání

Je důležité pravidelně kontrolovat stav výrobku a jeho spojení s ostatními prvky systému. Vždy se přesvědčte, jsou-li všechny součásti systému navzájem ve správné poloze.
Pozor na cizí předměty, které mohou zabránit blokovacímu kotouči v kontaktu s lanem, nebo jeho otáčení. ASAP chraňte při práci před postříkáním (barvou, betonem...). Blokovací kotouč musí být neustále nasazen na laně.

4. Slučitelnost

Ověřte si slučitelnost tohoto výrobku s ostatními prvky vašeho systému při daném použití (slučitelnost = dobrá součinnost).
Veškeré vybavení používané s prostředkem ASAP LOCK musí splňovat současné normy pro vaši zemi (např. EN 361 postroje pro Evropu...).

Postroj:

Váš tlumič pádu zachycovače ASAP připojte do připojovacího bodu pro zachycení pádu na vašem postroji.

Spojovací prostředek s tlumičem pádu:

ASAP LOCK používejte pouze s kompatibilními tlumiči pádu Petzl:
- ASAP'SORBER 20 a 40 (evropská verze).
- ABSORBICA L57.
- ASAP'SORBER 20 a 40 (mezinárodní verze).
- ASAP'SORBER AXESS.

Tlumič pádu nesmí být prodlužován (maximálně jedna spojka (12 cm max. délka) na každém konci).

Lano, EN 12841 použití typ A:

- ASAP LOCK používejte s nízkoprůtažným lanem s opláštěným jádrem o průměru 10-13 mm EN 1891 typ A.
Lana použitá při certifikačním testu CE EN 12841 typ A:
- Petzl CLUB 10 mm.
- Teufelberger KMIII 13 mm.

Lano, použití dle EN 353-2:

ASAP LOCK používejte pouze s lany testovanými během certifikace CE EN 353-2:2002:
- PARALLEL 10.5 mm.
- AXIS 11 mm.

5. Funkce

Při běžné rychlosti se blokovací kotouč volně otáčí oběma směry. Při rychlém pohybu směrem dolů se zastaví rotace kotouče a lano se zablokuje stlačením mezi kotoučem a stěnou těla.
Blokovací funkce: integrovaná zajišťovací funkce, která umožní uživateli zastavit pomůcku na laně a snížit tak délku pádu.

6. Instalace a zkouška funkčnosti

Příprava:
Používejte pouze originální zajišťovací šroub pro ASAP LOCK. Před zašroubováním použijte lepidlo na závity.
Nasaďte tlumič pádu a uzavřete táhlo. Dotáhněte, zkontrolujte polohu kolíku a dotažení šroubu.
Připojení k postroji:
Časté použití: použijte karabinu TRIACT-LOCK EN 362 s pojistkou zámku, se systémem, který napomáhá udržovat karabinu v hlavní podélné ose (STRING, CAPTIV...).
Dočasně-trvalé připojení k postroji: použijte systém dočasně-trvalého připojení pomocí nástroje (RING OPEN, SWIVEL OPEN, maticová spojka...).
Instalace: otevřete bezpečnostní západky a lano umístěte do těla prostředku, odjistěte západky a kotouč přitiskněte na lano.
Upozornění, ASAP je směrová pomůcka a blokuje pouze v jednom směru. Nebezpečí smrti pokud je ASAP umístěn na laně obráceně.
Při každé instalaci proveďte zkoušku funkčnosti.
Uvolnění: po provedení zkoušky funkčnosti uvolněte kotouč, aby volně klouzal po laně.
Blokovací funkce: použijte tlačítko blokovací funkce kotouče, která zabraňuje pohybu zachycovače ASAP LOCK dolů po laně.
Upozornění: v případě náhodného zavěšení do zablokovaného zachycovače ASAP LOCK ho nelze odblokovat, pokud je stále zatížený.

7. Bezpečnostní opatření

Při výstupu pravidelně kontrolujte, zda lano správně klouže zachycovačem ASAP, abyste se vyvarovali prověšení lana, které by mohlo prodloužit délku případného pádu.
Dynamické přetížení může poškodit lano. Pokud je ASAP zatížen, musí mít uživatel k dispozici další zajišťovací systém.

8. Minimální bezpečná hloubka

Volná hloubka je minimální délka volného prostoru pod uživatelem, která ho chrání před nárazem na překážku v případě pádu.
U volné hloubky se počítá:
- Délka pádu:
- Délka potřebná pro zastavení zachycovače ASAP.
- Délka roztržení tlumiče energie pádu.
- Průměrná výška uživatele.
- Bezpečnostní přídavek 1 metr.

Elasticita lana (E) závisí na dané situaci musí být přidána do výpočtu volné hloubky.
Více informací naleznete v kapitole ASAP technical tips na Petzl.com
Použité hodnoty jsou založeny na teoretických předpokladech a pádových zkouškách prováděných s pevným závazím.
V systému zachycení pádu počítejte s délkou jakýchkoliv spojek, které mohou mít vliv na délku pádu.

9. Údržba, čištění

Vyhněte se kontaktu jakékoliv kapaliny s mechanismem blokovacího kotouče.
Pro čištění hrotů kotouče nedoporučujeme používat rozpouštědlo, lze ho použít v případě, že se aplikuje kartáčem, v takovém případě dejte pozor, aby se rozpouštědlo nedostalo do mechanismu.

10. Doplňkové informace

- Musíte mít záchranný plán a prostředky pro jeho rychlou realizaci v případě obtíží vzniklých při používání tohoto vybavení.
- Kotvící zařízení/bod by se měl přednostně nacházet nad polohou uživatele a měl by splňovat požadavky normy EN 795 (minimální pevnost 12 kN).
- V systému zachycení pádu je důležité před použitím zkontrolovat požadovanou volnou hloubku pod uživatelem, aby se v případě pádu předešlo nárazu na překážku, nebo na zem.
- Zkontrolujte správnou polohu kotvícího bodu, aby bylo minimalizováno nebezpečí a délka pádu.
- Zachycovací postroj je jediný povolený prostředek pro ochranu těla v systému zachycení pádu.
- Jestliže používáte různé části výstroje, může nastat nebezpečná situace, ve které je zabezpečovací funkce jedné součásti narušena funkcí jiné součásti výstroje.
- POZOR, NEBEZPEČÍ: vyvarujte se odírání tohoto výrobku o drsné povrchy a ostré hrany.
- Uživatelé provádějící aktivity ve výškách a nad volnou hloubkou musí být v dobrém zdravotním stavu. UPOZORNĚNÍ: nehybné zavěšení v postroji může způsobit vážné zranění nebo smrt.
- Je nutné dodržovat pokyny pro použití každého prostředku, který je použit ve spojení s tímto produktem.
- Návod k použití musí být dodán uživateli v jazyce té země, ve které bude vybavení používáno.
- Označení produktu udržujte čitelné.

Kdy vaše vybavení vyřadit:
UPOZORNĚNÍ: některé výjimečné situace mohou způsobit okamžité vyřazení výrobku již po prvním použití, to závisí na druhu, intenzitě a prostředí ve kterém je výrobek používán (znečištěné prostředí, mořské prostředí, ostré hrany, vysoké teploty, chemikálie, atd.).
Výrobek musí být vyřazen pokud:
- Byl vystaven těžkému pádu nebo velkému zatížení.
- Neprojde periodickou prohlídkou. Máte jakékoliv pochybnosti o jeho spolehlivosti.
- Neznáte jeho úplnou historii používání.
- Se stane zastaralým vzhledem k legislativě, normám, technikám nebo slučitelnosti s ostatním vybavením, atd.

Takový produkt znehodnoťte, abyste zamezili jeho dalšímu použití.
Ikony:
A. Neomezená životnost - B. Přípustné teploty - C. Bezpečnostní opatření - D. Čištění/dezinfekce - E. Sušení - F. Uskladnění/přeprava - G. Údržba - H. Úpravy/opravy (zakázány mimo provozovny Petzl, kromě výměny náhradních dílů) **- I. Dotazy/kontakt**

3 roky záruka

Na vady materiálu a vady vzniklé ve výrobě. Nevztahuje se na vady vzniklé: běžným opotřebením a roztržením, oxidací, úpravami nebo opravami, nesprávným skladováním, nedostatečnou údržbou, nedbalostí, nesprávným použitím.

Varovné symboly

1. Situace představující bezprostřední riziko vážného poranění nebo smrti. 2. Vystavení potenciálnímu riziku úrazu nebo poranění. 3. Důležitá informace týkající se fungování nebo chování vašeho výrobku. 4. Neslučitelnost vybavení.

Sledovatelnost a značení

a. Orgán kontrolující výrobu tohoto OOP - b. Zkušebna provádějící certifikační zkoušky CE - c. Sledovatelnost: označení - d. Průměr - e. Výrobní číslo - f. Rok výroby - g. Měsíc výroby - h. Sériové číslo - i. Individuální identifikační číslo - j. Normy - k. Pozorně čtěte návod k používání - l. Identifikace typu - m. Maximální jmenovitá zátěž - n. Certifikační orgán ANSI/ASSE.

PL

Niniejsza instrukcja przedstawia prawidłowy sposób używania waszego sprzętu. Zaprezentowane zostały niektóre techniki i sposoby użycia. Symbole trupiej czaszki ostrzegają przed niektórymi niebezpieczeństwami związanymi z użyciem waszego sprzętu, ale nie jest możliwe wymienienie wszystkich zagrożeń. Należy sprawdzać uaktualnienia instrukcji oraz dodatkowe informacje na Petzl.com. Użytkownik ponosi odpowiedzialność za stosowanie się do każdego ostrzeżenia oraz do prawidłowego używania swojego sprzętu. Każde złe użycie tego sprzętu będzie prowadziło do powstania dodatkowych zagrożeń. W razie wątpliwości lub trudności zrozumieniu instrukcji należy się skontaktować z Petzl.

1. Zastosowanie

Sprzęt Ochrony Indywidualnej (SOI).

ASAP LOCK: przesuwny przyrząd autoasekuracyjny z funkcją blokady.

EN 12841 typ A: urządzenie regulacyjne dla liny asekuracyjnej. Przyrząd do autoasekuracji do systemu dostępu linowego, do użycia jednocześnie z przyrządem do przemieszczania się typu B lub C.
EN 353-2: urządzenie samozaciskowe z giętką prowadnicą. Główny przyrząd asekuracyjny w systemie zatrzymywania upadków.
Produkt nie może być poddawany obciążeniom przekraczającym jego wytrzymałość oraz stosowany do innych celów niż te, do których został przewidziany.

Odpowiedzialność

UWAGA

Wszelkie działania wymagające użycia tego produktu są z samej swej natury niebezpieczne.
Użytkownik ponosi odpowiedzialność za swoje działania, decyzje i bezpieczeństwo.

Przed użyciem produktu należy:
- Przeczytać i zrozumieć wszystkie instrukcje użytkowania.
- Zdobyć odpowiednie przeszkolenie dla prawidłowego używania tego produktu.
- Zapoznać się z produktem, z jego parametrami i ograniczeniami.
- Zrozumieć i zaakceptować potencjalne niebezpieczeństwo.

Nieprzestrzeganie lub zlekceważenie któregokolwiek z powyższych ostrzeżeń może prowadzić do poważnych uszkodzeń ciała lub do śmierci.

Produkt ten może być używany jedynie przez osoby kompetentne i odpowiedzialne lub pod bezpośrednią kontrolą takich osób.
Użytkownik ponosi odpowiedzialność za swoje działania, decyzje, bezpieczeństwo i odpowiada za konsekwencje. Jeżeli nie zamierza lub nie jest w stanie takiej odpowiedzialności i ryzyka podjąć, nie zrozumiał instrukcji użytkowania, nie powinien posługiwać się tym sprzętem.

2. Oznaczenia części

(1) Obudowa, (2) Element łączący, (3) Śruba, (4) Oś łącząca, (5) Rozpórka, (6) Zapadki, (7) Ramię, (8) Oś obrotu ramienia, (9) Kółko blokujące, (10) Przycisk blokady, (11) STRING.
Materiały podstawowe: stop aluminium (obudowa, ramię), stal nierdzewna (kółko blokujące, element łączący), poliamid, poliester (liny).

3. Kontrola, miejsca do sprawdzenia

Wasze bezpieczeństwo jest związane z niezawodnością sprzętu.
Petzl zaleca przeprowadzanie dogłębnej kontroli przynajmniej raz na 12 miesięcy, przez osobę kompetentną (w zależności od prawodawstwa w waszym kraju oraz waszych warunków użytkowania). Należy przestrzegać procedur opisanych na stronie Petzl.com/ppe. Na karcie kontrolnej waszego SOI należy zapisać rezultaty kontroli: typ sprzętu, model, nazwa i adres producenta lub dostawcy, numer seryjny lub indywidualny, daty: produkcji, zakupu, pierwszego użycia, następnych kontroli, wady, uwagi, nazwisko i podpis kontrolera.

Przed każdym użyciem

ASAP LOCK: sprawdzić prawidłowe założenie absorbera na element łączący i dobre zakręcenie śruby.
Sprawdzić brak śladów deformacji, pęknięć, śladów uderzeń, korozji (na korpusie, ramieniu, elemencie łączącym).
Sprawdzić stan zapadek i sprawne działanie ich sprężyn.
Sprawdzić obrót ramienia wokół osi oraz skuteczność sprężyny.
Sprawdzić czy kółko blokujące jest czyste i nieuszkodzone. Uwaga: jeżeli w kołku blokującym brakuje jednego lub więcej zębów, nie używać więcej tego ASAP LOCKa.
Jeśli zęby są zabrudzone sprawdzić paragraf o czyszczeniu i konserwacji. Sprawdzić czy kółko blokujące obraca się swobodnie, w obu kierunkach.
Lina: sprawdzić linę zgodnie z instrukcją producenta. Lina powinna być wycofana, jeśli zatrzymała upadek, jeśli uszkodzony jest rdzeń lub oplot albo jeśli była w kontakcie z produktami chemicznymi, które są dla niej szkodliwe.

Podczas użytkowania

Należy regularnie kontrolować stan produktu i jego połączenie z pozostałymi elementami systemu. Upewnić się co do prawidłowej - względem siebie - pozycji elementów wyposażenia.
Uwaga na obce przedmioty mogące zakłócić działanie kółka blokującego. Podczas pracy chronić przyrząd ASAP LOCK przed zanieczyszczeniami (farba, cement...). Upewnić się czy kółko blokujące jest cały czas w kontakcie z liną.

4. Kompatybilność

Należy sprawdzić kompatybilność tego produktu z pozostałymi elementami systemu w określonym zastosowaniu (patrz właściwa dla produktu instrukcja).
Elementy wyposażenia używane z waszym przyrządem ASAP LOCK muszą być zgodne z obowiązującym normami (na przykład łączniki EN 361 w Europie).

Uprząż:

Wpiąć absorber energii waszego przyrządu ASAP LOCK, do punktu wpinania uprzęży chroniącego przed upadkiem wysokości.

Lonża z absorberem energii:

Przyrząd ASAP LOCK należy używać wyłącznie z kompatybilnymi absorberami energii Petzl:
- ASAP'SORBER 20 i 40 wersja europejska.
- ABSORBICA L57.
- ASAP'SORBER 20 i 40 wersja międzynarodowa.
- ASAP'SORBER AXESS.

Absorber energii nie może być przedłużany (najwyżej jeden łącznik (o maksymalnej długości 12 cm) na każdym końcu).

Lina, użycie EN 12841 typ A:

Przyrząd ASAP LOCK należy używać z linami półstatycznymi o średnicy od 10 do 13 mm (rdzeń + oplot) EN 1891 typ A.
Liny testowane podczas certyfikacji EN 12841 typ A:
- Petzl CLUB 10 mm.
- Teufelberger KMIII 13 mm.

Lina, użycie EN 353-2:

Przyrząd ASAP LOCK należy używać wyłącznie z linami testowanymi podczas certyfikacji CE EN 353-2:2002:
- PARALLEL 10,5 mm.
- AXIS 11 mm.

5. Zasada działania

Przy umiarkowanej prędkości rolka blokująca swobodnie obraca się w obie strony. Podczas szybkiego ruchu w dół, obrót kółka blokującego zostaje zatrzymany, a lina blokuje się przez zaciśnięcie między kółkiem blokującym a korpusem przyrządu.
Funkcja blokująca: funkcja blokady pozwala użytkownikowi na unieruchomienie przyrządu, by zmniejszyć wysokość upadku.

6. Założenie i test działania

Przygotowanie:
Używać wyłącznie oryginalnej śruby z waszego ASAP LOCK. Przed montażem należy nałożyć środek zabezpieczający gwinty przed odkręcaniem.
Założyć absorber i zamknąć element łączący. Zakręcić, sprawdzić prawidłowe ułożenie osi i zakręcenie śruby.
Wpięcie do uprzęży:
Częste wpinanie: używać łącznika EN 362 z blokadą TRIACT-LOCK, z systemem utrzymującym w osi podłużnej (STRING, CAPTIV...).
Wpięcie tymczasowe: używać łącznika zamykanego narzędziem (RING OPEN, SWIVEL OPEN, maillon rapide...).
Instalacja: otworzyć zapadki, by wprowadzić linę do obudowy, zamknąć zapadki, by kółko blokujące uchwyciło linę.
Uwaga: ASAP LOCK jest przyrządem, który blokuje się tylko w jednym kierunku. Niebezpieczeństwo śmierci, jeśli ASAP LOCK zostanie wpięty na linę odwrotnie.
Przy każdorazowym założeniu należy wykonać test działania.
Odblokowanie: po wykonaniu testu działania należy odblokować kółko blokujące by mogło swobodnie przesuwać się po linie.
Funkcja blokująca: użyć przycisku blokady, by uniemożliwić przesuwanie się przyrządu ASAP LOCK w dół liny. Uwaga: w razie przypadkowego zawiśnięcia na zablokowanym przyrządzie ASAP LOCK, nie da się go odblokować pod obciążeniem.

7. Środki ostrożności podczas użytkowania

Należy regularnie sprawdzać dobre przemieszczanie się przyrządu ASAP LOCK, by upewnić się, że nie powstanie pętla z luzu, która mogłaby zwiększyć wysokość potencjalnego upadku.
Dynamiczne obciążenie może uszkodzić linę. Jeżeli lina ASAP LOCKa jest obciążona, użytkownik musi zapewnić sobie dodatkowe środki bezpieczeństwa.

8. Wolna przestrzeń

Wolna przestrzeń jest to minimalna wymagana odległość pod użytkownikiem, by nie uderzył o przeszkodę w razie upadku.
Wolna przestrzeń zawiera:
- Wysokość upadku.
- Drogę zatrzymania przyrządu ASAP LOCK.
- Długość po rozdarciu absorbera energii.
- Średni wzrost użytkownika.
- Margines bezpieczeństwa 1 m.

Wydłużenie liny (E) zależy od sytuacji i musi być uwzględnione w waszych obliczeniach wolnej przestrzeni.
Więcej informacji w poradach technicznych ASAP LOCK na stronie Petzl.com
Przedstawione wartości opierają się na teoretycznych szacunkach oraz testach odpadnięć z masą sztywną.
W systemie zatrzymywania upadków należy uwzględnić długość łączników, która ma wpływ na wysokość upadku.

9. Czyszczenie, konserwacja

Chronić mechanizm rolki blokującej przed dostaniem się do wnętrza jakiejkolwiek cieczy.
Użycie rozpuszczalnika do czyszczenia zębów rolki blokującej nie jest zalecane, niemniej możliwe jest ostrożne jego użycie przy pomocy pędzelka, tak by uniknąć zachłapania mechanizmu.

10. Dodatkowe informacje

- Należy przewidzieć odpowiednie sposoby ratownictwa do szybkiej interwencji w razie trudności.
- Punkt stanowiskowy powinien znajdować się nad użytkownikiem i spełniać wymagania normy EN 795 (wytrzymałość minimum 12 kN).
- W systemie chroniącym przed upadkiem z wysokości, przed każdym użyciem, niezbędne jest sprawdzenie wymaganej wolnej przestrzeni pod użytkownikiem, by w razie upadku uniknąć uderzenia o ziemię lub przeszkodę.
- Sprawdzić czy punkt stanowiskowy jest prawidłowo osadzony, aby zmniejszyć ryzyko i wysokość odpadnięcia.
- Uprząż chroniąca przed upadkiem z wysokości jest jedynym urządzeniem obejmującym ciało, które jest dozwolone do użycia w systemie chroniącym przed upadkiem z wysokości.
- Niebezpieczeństwo! Podczas używania wielu elementów wyposażenia, poszczególne przyrządy mogą nawzajem zakłócać prawidłowe, bezpieczne funkcjonowanie.
- UWAGA - NIEBEZPIECZEŃSTWO: należy zwracać uwagę by wasze produkty nie tarły o szorstkie czy ostre krawędzie.
- Nie uprawiać działalności wysokościowej, jeśli istnieją jakiekolwiek medyczne przeciwwskazania. UWAGA: bezwładne wiszenie w uprzęży może doprowadzić do poważnych zaburzeń fizjologicznych lub śmierci.
- Dołączone do produktu instrukcje użytkowania muszą być zawsze przestrzegane.
- Użytkownikowi muszą być dostarczone instrukcje obsługi w języku jakiego się używa w kraju użytkowania.
- Upewnić się co do widoczności oznaczeń na produkcie.

Utylizacja:
UWAGA: w wyjątkowych okolicznościach może się zdarzyć, że jednorazowe użycie sprzętu spowoduje jego zniszczenie, np. kontakt z niebezpiecznymi substancjami chemicznymi, ekstremalnymi temperaturami, środowiskiem morskim, kontakt z ostrą krawędzią, duże obciążenia, poważne odpadnięcie itd.
Produkt musi zostać wycofany jeżeli:
- Zaliczył mocny upadek (lub obciążenie).
- Rezultat kontroli nie jest satysfakcjonujący. Istnieją jakiekolwiek podejrzenia co do jego niezawodności.
- Nie jest znana pełna historia użytkowania.
- Jeśli jest przestarzały (rozwój prawny, normatywny lub niekompatybilność z innym wyposażeniem itd.).

Należy zniszczyć wycofane produkty, by uniknąć ich przypadkowego użycia.
Piktogramy:
A. Czas życia nielimitowany - B. Tolerowane temperatury - C. Środki ostrożności podczas użytkowania - D. Czyszczenie/ dezynfekcja - E. Suszenie - F. Przechowywanie/transport - G. Konserwacja - H. Modyfikacje lub naprawy, wykonywane poza fabrykami Petzl, są zabronione (nie dotyczy części zamiennych) - **I. Pytania/kontakt**

Gwarancja 3 lata

Dotyczy wszelkich wad materiałowych i produkcyjnych. Gwarancji nie podlegają produkty: noszące cechy normalnego zużycia, zardzewiałe, przerabiane i modyfikowane, nieprawidłowo przechowywane, uszkodzone w wyniku wypadków, zaniedbań i zastosowań niezgodnych z przeznaczeniem.

Znaki ostrzegawcze

1. Sytuacja grożąca nieuchronnym ryzykiem poważnego obrażenia lub śmierci. 2. Narażenie na potencjalne ryzyko incydentu lub zranienia. 3. Ważna informacja na temat działania lub parametrów waszego produktu. 4. Niekompatybilność sprzętowa.

Identyfikacja i oznaczenia

a. Organ kontrolujący produkcję tego SOI - b. Jednostka notyfikowana do zastosowania procedury weryfikacji „WE" - c. Identyfikacja: datamatrix - d. Kompatybilność z linami - e Numer indywidualny - f. Rok produkcji - g. Miesiąc produkcji - h. Numer partii - i. Identyfikator - j. Normy - k. Przeczytać uważnie instrukcję obsługi - l. Identyfikacja modelu - m. Maksymalne obciążenie nominalne - n. Jednostka certyfikująca ANSI/ASSE

SI

V teh navodilih je razloženo, kako pravilno uporabljati svojo opremo. Opisane so samo nekatere tehnike in načini uporabe. Opozorilni simboli vas opozarjajo o nekaterih možnih nevarnostih, ki so povezane z uporabo vaše opreme, vendar je nemogoče opisati vse. Za posodobitve in dodatne informacije preverjajte Petzl.com. Odgovorni ste za upoštevanje vsakega opozorila in pravilno uporabo vaše opreme. Kakršna koli napačna uporaba te opreme pomeni dodatne nevarnosti. Če imate kakršen koli dvom ali težave z razumevanjem teh navodil, se obrnite na Petzl.

1. Področja uporabe

Osebna varovalna oprema (OVO).

ASAP LOCK: prenosni lovilec padca za vrv, s funkcijo zaklepanja.

EN 12841 tip A: priprava za namestitev na varovalno vrv. Rezervni pripomoček za dostop po vrvi, za uporabo s pripomočka za napredovanje tipa B ali C.
EN 353-2: prenosni lovilec padca na gibljivih varnostnih vodilih. Primarna priprava za varovanje v sistemu za ustavljanje padca
Tega izdelka ne smete uporabljati preko njegovih zmogljivosti ali za kateri koli drug namen, kot je zasnovan.

Odgovornost

OPOZORILO

Aktivnosti, pri katerih uporabljate ta izdelek, so same po sebi nevarne.
Sami ste odgovorni za svoja dejanja, odločitve in varnost.

Pred uporabo tega izdelka morate:
- prebrati in razumeti navodila za uporabo v celoti;
- ustrezno se usposobiti za njegovo uporabo;
- spoznati se z možnostmi in omejitvami izdelka;
- razumeti in sprejeti z uporabo izdelka povezano tveganje.

Neupoštevanje katerega koli od teh opozoril lahko povzroči resno poškodbo ali smrt.

Izdelek lahko uporabljajo le pristojne in odgovorne osebe ali tisti, ki so pod neposredno in vizualno kontrolo pristojne in odgovorne osebe. Odgovorni ste za svoja dejanja, odločitve in varnost in prevzemate njihove posledice. Če niste pripravljeni ali se ne čutite sposobne prevzeti odgovornosti ali ne razumete katerega od teh navodil, ne uporabljajte tega izdelka.

2. Poimenovanje delov

(1) okvir, (2) nosilne vilice, (3) vijak, (4) spojna prečka, (5) distančnik, (6) varnostna zapora, (7) ročica, (8) os ročice, (9) zavorno kolo, (10) gumb za zaklepanje, (11) STRING
Glavni materiali: aluminijeva zlitina (okvir, ročica), nerjaveče jeklo (zavorno kolo, nosilne vilice), poliester, poliamid (vrvi).

3. Preverjanje, točke preverjanja

Vaša varnost je povezana z neoporečnostjo vaše opreme.
Petzl priporoča podroben pregled, ki ga opravi pristojna oseba najmanj enkrat na vsakih 12 mesecev (odvisno od veljavnih predpisov v vaši državi in vaših pogojev uporabe). Sledite postopkom, ki so opisani na Petzl.com/ppe. Rezultate preverjanja vpišite v vaš obrazec pregleda OVO: tip, model, kontaktne informacije proizvajalca, serijsko ali individualno številko, daturne izdelave, nakupa, prve uporabe, naslednjega periodičnega pregleda, težave, opombe, ime pregledovalca in podpis.

Pred vsako uporabo

ASAP LOCK: preverite, da je blažilec pravilno nameščen na nosilne vilice in da je vijak ustrezno privit.
Preverite, da ni prisotnih razpok, deformacij, obrabe, korozije (na okvirju, kolesu, ročici, nosilnih vilicah).
Preverite stanje varnostnih zapor in da njihova povratna vzmet dela.
Preverite, da se ročica zavrti okoli osi in da povratna vzmet deluje.
Preverite, da je zavorno kolo čisto in da zobje niso obrabljeni.
Opozorilo: v primeru, da kateri od zob manjka, pripomočka ASAP ne uporabljajte.
Če so zobje umazani, glejte odstavek Čiščenje, vzdrževanje. Preverite, da se zavorno kolo gladko vrti - preverite celoten obrat kolesa v obe smeri do konca in nazaj.
Vrv: stanje vrvi preverite v skladu z navodili proizvajalca. Vrv morate umakniti iz uporabe če je utrpela padec, se vam jedro zdi deformirano ali plašč poškodovan ali umazan.

Med uporabo

Pomembno je, da redno preverjate stanje izdelka in njegovo povezavo z drugo opremo v sistemu. Zagotovite, da so različni kosi opreme med seboj pravilno nameščeni.
Pazite se tujkov, ki lahko preprečijo, da bi zavornega kolo pritisnilo ob vrv ali onemogočijo njegovo vrtenje. Vaš ASAP med delom zaščitite pred madeži (barva, cement...). Prepričajte se, da je zavorno kolo vedno na vrvi.

4. Skladnost

Preverite skladnost tega izdelka z ostalimi elementi sistema, ki jih uporabljate (skladnost = dobro vzajemno delovanje).
Oprema, ki jo uporabljate z ASAP LOCK-om mora biti skladna z veljavnimi standardi v vaši državi (npr. EN 361 pasovi v Evropi...).

Pas:

Pritrdite blažilec sunka priprave ASAP na navezovalno mesto za ustavljanje padca na vašem pasu.

Blažilec sunka s podaljškom:

ASAP LOCK uporabljajte samo s skladnimi Petzlovimi blažilci sunka:
- ASAP'SORBER 20 in 40 (evropska različica);
- ABSORBICA L57;
- ASAP'SORBER 20 and 40 (mednarodna različica);
- ASAP'SORBER AXESS.

Blažilca sunka ne smete podaljševati (največ ena vponka (največja dolžina 12 cm) na vsak konec).

Vrv, EN 12841 tip A uporaba:

- ASAP LOCK uporabljajte z EN 1891 tip A oplaščenimi vrvmi z majhnim raztezkom premera 10-13 mm.
Preskušene vrvi med CE EN 12841 tip A certificiranjem:
- Petzl CLUB 10 mm;
- Teufelberger KMIII 13 mm.

Vrv, EN 353-2 uporaba:

ASAP LOCK uporabljajte z vrvmi, ki so bile testirane med certificiranjem za CE EN 353-2:2002:
- PARALLEL 10.5 mm;
- AXIS 11 mm.

5. Način delovanja

Pri zmerni hitrosti se zavorno kolo prosto vrti v obe smeri. Ko pride do hitrega spuščanja navzdol, se vrtenje zavornega kolesa ustavi, vrv pa je blokirana s pritiskom med kolo in okvir.
Funkcija zaklepanja: da bi preprečili premikanje priprave ASAP LOCK po vrvi navzdol, uporabite gumb za zaklepanje.

6. Namestitev in preskus delovanja

Priprava:
Uporabljajte samo vaš ASAP LOCK originalen vijak. Pred privitjem dodajte na vijak tekoči polimer.
Namestite blažilec sunka in zaprite nosilne vilice. Privijte, preverite pravilno lego osi in privitost vijaka.
Pritrjevanje na pas:
Pogosto pritrjevanje: uporabite TRIACT-LOCK EN 362 vponko z matico s sistemom, ki ji pomaga ohraniti obremenjenost po glavni osi (STRING, CAPTIV...).
Poltrajna povezava: uporabite poltrajen vezni člen, ki se zapira z orodjem (RING OPEN, SWIVEL OPEN, hitro sponko...).
Namestitev: odprite varnostni zapori, da namestite vrv v okvir, zaprite varovali, da bo zavorno kolo zagrabilo vrv.
Opozorilo, ASAP je smerni pripomoček in blokira le v eno smer.
Smrtno nevarno, v primeru, da je ASAP nameščen na vrv v obratni smeri.
Z vsako postavitev opravite test delovanja.
Sprostitev: po testu delovanja, sprostite kolo, da lahko pripomoček normalno drsi po vrvi.
Funkcija zaklepanja: da bi preprečili premikanje priprave ASAP LOCK po vrvi navzdol, uporabite gumb za zaklepanje. Opozorilo: v primeru nenamerne začasne ustavitve na zaklenjenem ASAP LOCK-u, obremenjenega pripomočka ni mogoče odkleniti.

7. Varnostna opozorila za uporabo

Ko napredujete, redno preverjate, da vrv pravilno drsi po ASAPU, da bi se izognili ustvarjanju zank, ki bi lahko povečale potencialno dolžino padca.
Dinamična preobremenitev lahko poškoduje vrv. Če je vrv s pripravo ASAP obremenjena, mora biti uporabnik opremljen z dodatnim varovanjem.

8. Čistina

Čistina je najmanjši zahtevan prazen prostor pod uporabnikom, ki ga ščiti, da v primeru padca ne zadane ob oviro.
Pri čistini upoštevajte:
- dolžina padca;
- dolžino ustavljanja ASAPA;
- dolžino natrganega dela blažilca sunka;
- poprečno višino uporabnika;
- varnostno rezervo 1 metra.

Elastičnost vrvi (E) se spreminja glede na razmere in jo morate dodati pri izračunu čistine.
Za več informacij si oglejte tehnične nasvete ASAP na Petzl.com.
Predstavljene vrednosti temeljijo na teoretičnih napovedih in testih padca s togo maso.
V sistemu za ustavljanje padca upoštevajte dolžino vseh veznih členov, ki bodo imeli vpliv na dolžino padca.

9. Čiščenje, vzdrževanje

Izogibajte se vsakršne tekočine znotraj mehanizma zavornega kolesa.
Za čiščenje zob zavornega kolesa ni priporočljiva uporaba topil.
Izjemoma je dovoljena, če uporabljate krtačko in pri tem pazite, da topilo nebi prišlo v mehanizem.

10. Dodatne informacije

- Imeti morate načrt in potrebno opremo, da lahko v primeru težav, ki bi lahko nastale ob uporabi tega izdelka, takoj začnete z reševanjem.
- Nosilno pritrdišče sistema naj bo po možnosti nad uporabnikom in mora zadoščati zahtevam po preskusu tipa EN 795 (12 kN minimalna nosilnost).
- V sistemu za ustavljanje padca je bistveno, da pred vsako uporabo preverite zahtevan prazen prostor pod uporabnikom. Tako se v primeru padca izognete udarcu ob tla ali oviro.
- Zagotovite, da bo sidrišče primerno postavljeno, da zmanjšate tveganje in višino padca.
- Pas za ustavljanje padca je edini dovoljeni pripomoček za podporo telesa v sistemu za ustavljanje padca.
- Pri uporabi več kosov opreme, lahko pride do nevarne situacije, v kateri varnostna funkcija enega dela opreme lahko vpliva na varnostno funkcijo drugega dela opreme.
- POZOR - NEVARNO: poskrbite, da se vaši izdelki ne drgnejo ob hrapave površine ali ostre robove.
- Uporabniki morajo biti zdravstveno sposobni za dejavnosti na višini. OPOZORILO: nedejavno visenje v pasu lahko povzroči resne poškodbe ali smrt.
- Upoštevati morate navodila za uporabo vsakega posameznega kosa opreme, ki ga uporabljate s tem izdelkom.
- Uporabnik mora dobiti izdelek opremljen z navodili za uporabo v jeziku države, kjer se ta oprema uporablja.
- Zagotovite, da so oznake na izdelku čitljive.

Kdaj umakniti izdelek iz uporabe:
POZOR: izjemen dogodek je lahko razlog, da morate izdelek umakniti iz uporabe po samo enkratni uporabi, odvisno od tipa in intenzivnosti uporabe in okolja uporabe (groba okolja, morsko okolje, ostri robovi, ekstremne temperature, kemikalije...).
Izdelek morate umakniti iz uporabe ko:
- je utrpel večji padec (ali preobremenitev);
- ni prestal preverjanja oz. imate kakršen koli dvom v njegove lastnosti;
- ne poznate njegove celotne zgodovine uporabe;
- ko je izdelek zastarel zaradi spremembe v zakonodaji, standardih, tehniki oz. neskladen z drugo opremo...

Da bi preprečili nadaljnjo uporabo, te izdelke uničite.
Ikone:
A. Neomejena življenjska doba - B. Sprejemljive temperature - C. Varnostna opozorila za uporabo - D. Čiščenje/razkuževanje - E. Sušenje - F. Shranjevanje/transport - G. Vzdrževanje - H. Priredbe/popravila (Izven Petzlovih delavnic so prepovedana. Izjema so rezervni deli.) **- I. Vprašanja/kontakt**

3-letna garancija

Za katere koli napake v materialu ali izdelavi. Izjeme: normalna obraba in izraba, oksidacija, predelave ali priredbe, neprimerno skladiščenje, slabo vzdrževanje, poškodbe nastale zaradi nepazljivosti ali pri uporabi, za katero izdelek ni namenjen oz. ni primeren.

Opozorilni simboli

1. Situacija, ki predstavlja neposredno nevarnost za resne poškodbe ali smrt. 2. Izpostavljenost možnim tveganjem za nastanek nesreče ali poškodbe. 3. Pomembne informacije o delovanju ali zmogljivostih vašega izdelka. 4. Nezdružljivost opreme.

Sledljivost in oznake

a. Ustanova, ki nadzoruje proizvodnjo te OVO - b. Priglašeni organ, ki opravlja pregled tipa CE - c. Sledljivost: matrica s podatki - d. Združljivost vrvi - e. Serijska številka - f. Leto izdelave - g. Mesec izdelave - h. Številka serije - i. Individualna označba - j. Standardi - k. Natančno preberite Navodila za uporabo - l. Oznaka modela - m. Nazivna maksimalna obremenitev - n. ANSI/ASSE certifikacijski organ.

SI

V teh navodilih je razloženo, kako pravilno uporabljati svojo opremo. Opisane so samo nekatere tehnike in načini uporabe. Opozorilni simboli vas opozarjajo o nekaterih možnih nevarnostih, ki so povezane z uporabo vaše opreme, vendar je nemogoče opisati vse. Za posodobitve in dodatne informacije preverjajte Petzl.com. Odgovorni ste za upoštevanje vsakega opozorila in pravilno uporabo vaše opreme. Kakršna koli napačna uporaba te opreme pomeni dodatne nevarnosti. Če imate kakršen koli dvom ali težave z razumevanjem teh navodil, se obrnite na Petzl.

1. Področja uporabe

Osebna varovalna oprema (OVO).

ASAP LOCK: prenosni lovilec padca za vrv, s funkcijo zaklepanja.

EN 12841 tip A: priprava za namestitev na varovalno vrv. Rezervni pripomoček za dostop po vrvi, za uporabo s pripomočkom za napredovanje tipa B ali C.

EN 353-2: prenosni lovilec padca na gibljivih varnostnih vodilih. Primarna priprava za varovanje v sistemu za ustavljanje padca Tega izdelka ne smete uporabljati preko njegovih zmogljivosti ali za kateri koli drug namen, kot je zasnovan.

Odgovornost

OPOZORILO

Aktivnosti, pri katerih uporabljate ta izdelek, so same po sebi nevarne.

Sami ste odgovorni za svoja dejanja, odločitve in varnost.

Pred uporabo tega izdelka morate:
- prebrati in razumeti navodila za uporabo v celoti;
- ustrezno se usposobiti za njegovo uporabo;
- spoznati se z možnostmi in omejitvami izdelka;
- razumeti in sprejeti z uporabo izdelka povezana tveganje.

Neupoštevanje katerega koli od teh opozoril lahko povzroči resno poškodbo ali smrt.

Izdelek lahko uporabljajo le pristojne in odgovorne osebe ali tisti, ki so pod neposrednim in vizualno kontrolo pristojne in odgovorne osebe. Odgovorni ste za svoja dejanja, odločitve in varnost in prevzemate njihove posledice. Če niste pripravljeni ali se ne čutite sposobne prevzeti odgovornosti ali ne razumete katerega od teh navodil, ne uporabljajte tega izdelka.

2. Poimenovanje delov

(1) okvir, (2) nosilne vilice, (3) vijak, (4) spojna prečka, (5) distančnik, (6) varnostna zapora, (7) ročica, (8) os ročice, (9) zavorno kolo, (10) gumb za zaklepanje, (11) STRING

Glavni materiali: aluminijeva zlitina (okvir, ročica), nerjaveče jeklo (zavorno kolo, nosilne vilice), poliester, poliamid (vrvi).

3. Preverjanje, točke preverjanja

Vaša varnost je povezana z neoporečnostjo vaše opreme.
Petzl priporoča podroben pregled, ki ga opravi pristojna oseba najmanj enkrat na vsakih 12 mesecev (odvisno od veljavnih predpisov v vaši državi in vaših pogojev uporabe). Sledite postopkom, ki so opisani na Petzl.com/ppe. Rezultate preverjanja vpišite v vaš obrazec pregleda OVO: tip, model, kontaktne informacije proizvajalca, serijsko ali individualno številko, datume izdelave, nakupa, prve uporabe, naslednjega periodičnega pregleda, težave, opombe, ime pregledovalca in podpis.

Pred vsako uporabo

ASAP LOCK: preverite, da je blažilec pravilno nameščen na nosilne vilice in da je vijak ustrezno privit.
Preverite, da ni prisotnih razpok, deformacij, obrabe, korozije (na okvirju, kolesu, ročici, nosilnih vilicah).
Preverite stanje varnostnih zapor in da njihova povratna vzmet dela.
Preverite, da se ročica zavrti okoli osi in da povratna vzmet deluje.
Preverite, da je zavorno kolo čisto in da zobje niso obrabljeni.
Opozorilo: v primeru, da kateri od zob manjka, pripomočka ASAP ne uporabljajte.
Če so zobje umazani, glejte odstavek Čiščenje, vzdrževanje. Preverite, da se zavorno kolo gladko vrti - preverite celoten obrat kolesa v obe smeri do konca in nazaj.
Vrv: stanje vrvi preverite v skladu z navodili proizvajalca. Vrv morate umakniti iz uporabe če je utrpela padec, se vam jedro zdi deformirano ali plašč poškodovan ali umazan.

Med uporabo

Pomembno je, da redno preverjate stanje izdelka in njegovo povezavo z drugo opremo v sistemu. Zagotovite, da so različni kosi opreme med seboj pravilno nameščeni.
Pazite se tujkov, ki lahko preprečijo, da bi zavornega kolo pritisnilo ob vrv ali onemogočijo njegovo vrtenje. Vaš ASAP med delom zaščitite pred madeži (barva, cement...). Prepričajte se, da je zavorno kolo vedno na vrvi.

4. Skladnost

Preverite skladnost tega izdelka z ostalimi elementi sistema, ki jih uporabljate (skladnost = dobro vzajemno delovanje).
Oprema, ki jo uporabljate z ASAP LOCK-om mora biti skladna z veljavnimi standardi v vaši državi (npr. EN 361 pasovi v Evropi...).

Pas:

Pritrdite blažilec sunka priprave ASAP na navezovalno mesto za ustavljanje padca na vašem pasu.

Blažilec sunka s podaljškom:

ASAP LOCK uporabljajte samo s skladnimi Petzlovimi blažilci sunka:
- ASAP'SORBER 20 in 40 (evropska različica);
- ABSORBICA L57;
- ASAP'SORBER 20 and 40 (mednarodna različica);
- ASAP'SORBER AXESS.

Blažilca sunka ne smete podaljševati (največ ena vponka (največja dolžina 12 cm) na vsak konec).

Vrv, EN 12841 tip A uporaba:

- ASAP LOCK uporabljajte z EN 1891 tip A oplaščenimi vrvmi z majhnim raztezkom premera 10-13 mm.

Preskušene vrvi med CE EN 12841 tip A certificiranjem:
- Petzl CLUB 10 mm;
- Teufelberger KMIII 13 mm.

Vrv, EN 353-2 uporaba:

ASAP LOCK uporabljajte z vrvmi, ki so bile testirane med certificiranjem za CE EN 353-2:2002:
- PARALLEL 10.5 mm;
- AXIS 11 mm.

5. Način delovanja

Pri zmerni hitrosti se zavorno kolo prosto vrti v obe smeri. Ko pride do hitrega spuščanja navzdol, se vrtenje zavornega kolesa ustavi, vrv pa je blokirana s pritiskom med kolo in okvir.
Funkcija zaklepanja: da bi preprečili premikanje priprave ASAP LOCK po vrvi navzdol, uporabite gumb za zaklepanje.

6. Namestitev in preskus delovanja

Priprava:

Uporabljajte samo vaš ASAP LOCK originalen vijak. Pred privitjem dodajte na vijak tekoči polimer.
Namestite blažilec sunka in zaprite nosilne vilice. Privijte, preverite pravilno lego osi in privitost vijaka.

Pritrjevanje na pas:

Pogosto pritrjevanje: uporabite TRIACT-LOCK EN 362 vponko z matico s sistemom, ki ji pomaga ohraniti obremenjenost po glavni osi (STRING, CAPTIV...).
Poltrajna povezava: uporabite poltrajen vezni člen, ki se zapira z orodjem (RING OPEN, SWIVEL OPEN, hitro sponko...).

Namestitev: odprite varnostni zapori, da namestite vrv v okvir, zaprite varovali, da bo zavorno kolo zagrabilo vrv.
Opozorilo, ASAP je smerni pripomoček in blokira le v eno smer.
Smrtno nevarno, v primeru, da je ASAP nameščen na vrv v obratni smeri.

Z vsako postavitev opravite test delovanja.

Sprostitev: po testu delovanja, sprostite kolo, da lahko pripomoček normalno drsi po vrvi.

Funkcija zaklepanja: da bi preprečili premikanje priprave ASAP LOCK po vrvi navzdol, uporabite gumb za zaklepanje. Opozorilo: v primeru nenamerne začasne ustavitve na zaklenjenem ASAP LOCK-u, obremenjenega pripomočka ni mogoče odkleniti.

7. Varnostna opozorila za uporabo

Ko napredujete, redno preverjate, da vrv pravilno drsi po ASAPU, da bi se izognili ustvarjanju zank, ki bi lahko povečale potencialno dolžino padca.
Dinamična preobremenitev lahko poškoduje vrv. Če je vrv s pripravo ASAP obremenjena, mora biti uporabnik opremljen z dodatnim varovanjem.

8. Čistina

Čistina je najmanjši zahtevan prazen prostor pod uporabnikom, ki ga ščiti, da v primeru padca ne zadane ob oviro.
Pri čistini upoštevajte:
- dolžina padca;
- dolžino ustavljanja ASAPA;
- dolžino natrganega dela blažilca sunka;
- poprečno višino uporabnika;
- varnostno rezervo 1 metra.

Elastičnost vrvi (E) se spreminja glede na razmere in jo morate dodati pri izračunu čistine.
Za več informacij si oglejte tehnične nasvete ASAP na Petzl.com.
Predstavljene vrednosti temeljijo na teoretičnih napovedih in testih padca s togo maso.
V sistemu za ustavljanje padca upoštevajte dolžino vseh veznih členov, ki bodo imeli vpliv na dolžino padca.

9. Čiščenje, vzdrževanje

Izogibajte se vsakršne tekočine znotraj mehanizma zavornega kolesa.
Za čiščenje zob zavornega kolesa ni priporočljiva uporaba topil.
Izjemoma je dovoljena, če uporabljate krtačko in pri tem pazite, da topilo nebi prišlo v mehanizem.

10. Dodatne informacije

- Imeti morate načrt in potrebno opremo, da lahko v primeru težav, ki bi lahko nastale ob uporabi tega izdelka, takoj začnete z reševanjem.
- Nosilno pritrdišče sistema naj bo po možnosti nad uporabnikom in mora zadoščati zahtevam po preskusu tipa EN 795 (12 kN minimalna nosilnost).
- V sistemu za ustavljanje padca je bistveno, da pred vsako uporabo preverite zahtevan prazen prostor pod uporabnikom. Tako se v primeru padca izognete udarcu ob tla ali oviro.
- Zagotovite, da bo sidrišče primerno postavljeno, da zmanjšate tveganje in višino padca.
- Pas za ustavljanje padca je edini dovoljeni pripomoček za podporo telesa v sistemu za ustavljanje padca.
- Pri uporabi več kosov opreme, lahko pride do nevarne situacije, v kateri varnostna funkcija enega dela opreme lahko vpliva na varnostno funkcijo drugega dela opreme.
- POZOR - NEVARNO: poskrbite, da se vaši izdelki ne drgnejo ob hrapave površine ali ostre robove.
- Uporabniki morajo biti zdravstveno sposobni za dejavnosti na višini. OPOZORILO: nedejavno visenje v pasu lahko povzroči resne poškodbe ali smrt.
- Upoštevati morate navodila za uporabo vsakega posameznega kosa opreme, ki ga uporabljate s tem izdelkom.
- Uporabnik mora dobiti izdelek opremljen z navodili za uporabo v jeziku države, kjer se ta oprema uporablja.
- Zagotovite, da so oznake na izdelku čitljive.

Kdaj umakniti izdelek iz uporabe:

POZOR: izjemen dogodek je lahko razlog, da morate izdelek umakniti iz uporabe po samo enkratni uporabi, odvisno od tipa in intenzivnosti uporabe in okolja uporabe (groba okolja, morsko okolje, ostri robovi, ekstremne temperature, kemikalije...).
Izdelek morate umakniti iz uporabe ko:
- je utrpel večji padec (ali preobremenitev);
- ni prestal preverjanja oz. imate kakršen koli dvom v njegove lastnosti;
- ne poznate njegove celotne zgodovine uporabe;
- ko je izdelek zastarel zaradi spremembe v zakonodaji, standardih, tehniki oz. neskladen z drugo opremo...

Da bi preprečili nadaljnjo uporabo, te izdelke uničite.

Ikone:

A. Neomejena življenjska doba - B. Sprejemljive temperature - C. Varnostna opozorila za uporabo - D. Čiščenje/razkuževanje - E. Sušenje - F. Shranjevanje/transport - G. Vzdrževanje - H. Priredbe/popravila (Izven Petzlovih delavnic so prepovedana. Izjema so rezervni deli.) **- I. Vprašanja/kontakt**

3-letna garancija

Za katere koli napake v materialu ali izdelavi. Izjeme: normalna obraba in izraba, oksidacija, predelave ali priredbe, neprimerno skladiščenje, slabo vzdrževanje, poškodbe nastale zaradi nepazljivosti ali pri uporabi, za katero izdelek ni namenjen oz. ni primeren.

Opozorilni simboli

1. Situacija, ki predstavlja neposredno nevarnost za resne poškodbe ali smrt. 2. Izpostavljenost možnim tveganjem za nastanek nesreče ali poškodbe. 3. Pomembne informacije o delovanju ali zmogljivostih vašega izdelka. 4. Nezdružljivost opreme.

Sledljivost in oznake

a. Ustanova, ki nadzoruje proizvodnjo te OVO - b. Priglašeni organ, ki opravlja pregled tipa CE - c. Sledljivost: matrica s podatki - d. Združljivost vrvi - e. Serijska številka - f. Leto izdelave - g. Mesec izdelave - h. Številka serije - i. Individualna označba - j. Standardi - k. Natančno preberite Navodila za uporabo - l. Oznaka modela - m. Nazivna maksimalna obremenitev - n. ANSI/ASSE certifikacijski organ.

RU

Эта инструкция показывает, как правильно использовать ваше снаряжение. Данная инструкция по эксплуатации представляет только некоторые правильные способы и техники использования вашего снаряжения. Предупредительные знаки информируют вас только о некоторых потенциальных рисках, связанных с использованием вашего снаряжения. Инструкция не описывает все возможные риски. Регулярно проверяйте сайт Petzl.com, там вы найдете последние версии данного документа и дополнительную информацию. Лично вы несете ответственность за соблюдение всех мер предосторожности и за правильное использование вашего снаряжения. Неправильное использование данного снаряжения может привести к возникновению дополнительных рисков. В случае возникновения каких-либо сомнений или трудностей обращайтесь в компанию Petzl.

1. Область применения

Средство индивидуальной защиты (СИЗ).

ASAP LOCK: средство защиты от падения ползункового типа с функцией блокировки.

ГОСТ Р ЕН 12841 тип А: устройство позиционирования на канатах обеспечения безопасности. Устройство обеспечения безопасности в системах канатного доступа; используется совместно с устройствами позиционирования на канатах типов B и C.

ГОСТ Р ЕН 353-2: средства индивидуальной защиты от падения с высоты ползункового типа на гибкой анкерной линии. Основное устройство обеспечения безопасности в системах защиты от падения.

Данное изделие не должно подвергаться нагрузке, превышающей предел его прочности, и использоваться в ситуациях, для которых оно не предназначено.

Ответственность

ВНИМАНИЕ

Деятельность, связанная с использованием данного снаряжения, опасна по своей природе.
Лично вы несете ответственность за свои действия и решения.

Перед использованием данного снаряжения вы должны:
- Прочитать и понять все инструкции по эксплуатации.
- Пройти специальную подготовку по применению данного снаряжения.
- Ознакомиться с потенциальными возможностями вашего снаряжения и ограничениями по его применению.
- Осознать и принять возможные риски, связанные с использованием этого снаряжения.

Игнорирование любого из этих предупреждений может привести к серьезным травмам и даже к смерти.

Это изделие может использоваться только лицами, прошедшими специальную подготовку, или под непосредственным контролем компетентного лица.
Лично вы несете ответственность за свои действия, решения и безопасность, и только вы отвечаете за последствия этих действий. Если вы не способны взять на себя ответственность за использование данного снаряжения или если вы не поняли инструкции по эксплуатации, не используйте данное снаряжение.

2. Составные части

(1) Корпус, (2) Скоба, (3) Винт, (4) Присоединительная ось, (5) Шайба, (6) Защелки безопасности, (7) Рычаг, (8) Ось рычага, (9) Блокировочное колесико, (10) Кнопка блокировки, (11) STRING.
Основные материалы: алюминиевый сплав (корпус, рычаг), нержавеющая сталь (скоба, запорное колесико), полиэстер, нейлон (анкерная линия).

3. Осмотр изделия

Ваша безопасность напрямую связана с состоянием ваших СИЗ. Petzl рекомендует проводить плановый осмотр СИЗ компетентным лицом как минимум каждые 12 месяцев (в зависимости от местного законодательства в вашей стране, а также от условий использования снаряжения). При плановом осмотре следуйте рекомендациям на Petzl.com/ppe. Результаты планового осмотра заносятся в инспекционную форму вашего СИЗ, которая должна содержать следующую информацию: тип СИЗ, модель, контактная информация производителя, серийный или индивидуальный номер, дата изготовления, дата покупки, дата первого использования, дата следующего планового осмотра, дефекты, примечания, имя и подпись инспектора.

Перед каждым использованием

ASAP LOCK: убедитесь в том, что амортизатор установлен на оси правильно и что фиксатор затянут должным образом.
Убедитесь в отсутствии трещин, отметин, деформаций, следов износа и коррозии (на корпусе, колесике, рычаге и скобе).
Проверьте состояние защелок и эффективность работы возвратной пружины.
Убедитесь, что рычаг свободно отклоняется по оси и пружина работает правильно. Убедитесь, что зубцы запорного колесика не загрязнены и не изношены. Внимание, если одного или нескольких зубцов не хватает, прекратите использование ASAP LOCK.
Если зубцы загрязнены, смотрите раздел «Чистка и обслуживание». Убедитесь в том, что колесико свободно и плавно вращается в обоих направлениях.
Анкерная линия: проверьте состояние анкерной линии, следуя инструкциям производителя. Анкерная линия должна быть отбракована после остановки падения или если ее сердечник деформирован или ее оболочка повреждена или загрязнена.

Во время каждого использования

Важно регулярно следить за состоянием снаряжения и его присоединением к другим элементам системы. Убедитесь в том, что все элементы снаряжения правильно расположены друг относительно друга.
Следите за посторонними предметами – чтобы они не могли помешать блокировочному колесику правильно вращаться и блокироваться на анкерной линии. Защищайте ASAP LOCK от брызг во время работы (краска, цемент и т.д.). Убедитесь в том, что блокировочное колесико правильно прилегает к анкерной линии.

4. Совместимость

Проверьте совместимость этого снаряжения с другими элементами системы в контексте вашей задачи (совместимость означает хорошее, эффективное взаимодействие).
Снаряжение, которое вы используете с вашим ASAP LOCK, должно соответствовать местному законодательству в вашей стране (например, страховочные привязи ГОСТ Р ЕН 361 на территории Таможенного Союза).

Привязь:

Присоедините амортизатор рывка вашего ASAP LOCK к привязи, к ее точке крепления системы защиты от падения.

Строп с амортизатором рывка:

Используйте ASAP LOCK исключительно с совместимыми амортизаторами рывка Petzl:
- ASAP'SORBER 20 и 40 версии, отвечающей европейским стандартам.
- ABSORBICA L57.
- ASAP'SORBER 20 и 40 версии, отвечающей международным стандартам.
- ASAP'SORBER AXESS.

Запрещается удлинять амортизатор рывка (максимум один соединительный элемент (с максимальной длиной в 12 см) с каждой стороны).

Испытания на соответствие EN 12841 тип A проводились на канатах:

Используйте ASAP LOCK с канатами с сердечником низкого растяжения (сердечник + оболочка) диаметром от 10 до 13 мм, отвечающими ГОСТ Р ЕН 1891 тип А.
Испытания на соответствие EN 12841 тип A проводились на канатах:
- Petzl CLUB 10 мм.
- Teufelberger KMIII 13 мм.

Канат, использование в соответствии с ГОСТ Р ЕН 353-2:

Используйте ASAP LOCK только с анкерными линиями, которые использовались при испытаниях по ГОСТ Р ЕН 353-2-2002:
- PARALLEL 10,5 мм
- AXIS 11 мм.

5. Принцип работы

При умеренной скорости движения колесико свободно вращается в обоих направлениях. При резком движении по направлению вниз вращение колесика прекращается, и канат зажимается между колесиком и корпусом устройства и тем самым блокируется.
Функция блокировки: интегрированная функция блокировки позволяет зафиксировать устройство в верхней точке и уменьшить глубину падения.

6. Установка и функциональная проверка

Подготовка:

Используйте только оригинальный винт вашего ASAP LOCK. Перед установкой винта добавьте на него клей для резьбовых соединений.
Установите амортизатор рывка и закройте скобу. Затяните соединения и убедитесь в том, что ось расположена правильно и что винт затянут должным образом.

Присоединение к страховочной привязи:

Для частого соединения: используйте карабин ГОСТ Р ЕН 362 с винтовым запорным элементом TRIACT-LOCK с устройством для позиционирования карабина (STRING, CAPTIV...).
Редко-разъемное соединение: используйте соединительные элементы для редко-разъемных соединений с разблокировкой при помощи устройств для разблокировки. (RING OPEN, SWIVEL OPEN, соединительное звено – рапид и др.).

Установка: откройте защелки, чтобы установить анкерную линию в корпус устройства, затем закройте защелки, чтобы блокировочное колесико правильно прилегало к анкерной линии.
Внимание, ASAP LOCK является устройством, которое блокирует только в одном направлении. Установка ASAP LOCK в перевернутом положении представляет смертельную опасность.

Проводите функциональную проверку при каждой установке.

Разблокировка: после функциональной проверки разблокируйте колесико, чтобы устройство нормально скользило по анкерной линии.

Функция блокировки: используйте кнопку блокировки колесика, чтобы остановить скольжение ASAP LOCK вниз по анкерной линии. Внимание, при зависании на заблокированном ASAP LOCK после срыва разблокировка не может быть произведена, пока устройство находится под нагрузкой.

7. Меры предосторожности

Во время движения по анкерной линии регулярно проверяйте скольжение анкерной линии в устройстве ASAP LOCK для избежания образования петли, которая может увеличить потенциальную глубину падения.
Сильная динамическая нагрузка может повредить канат.
Если канат, на котором установлен ASAP LOCK, находится под нагрузкой, пользователь должен организовать другую страховочную систему.

8. Необходимое свободное пространство

Необходимое свободное пространство – это наименьшее расстояние между пользователем и препятствием, необходимое для избежания удара о препятствие в случае падения.
При расчете необходимого свободного пространства нужно учитывать:
- глубину падения.
- расстояние, необходимое для срабатывания ASAP LOCK.
- длину амортизатора рывка после срабатывания.
- средний рост пользователя.
- запас безопасности в 1 м.

Длина растяжения каната (E) варьируется в зависимости от ситуации и должна быть учтена при расчете необходимого свободного пространства.
Для получения дополнительной информации изучите техническую информацию об ASAP LOCK, доступную на сайте Petzl.com.
Представленные данные основаны на теоретических исследованиях и тестах падения, проведенных с грузами.
В системе индивидуальной защиты от падения с высоты следует учитывать длину всех карабинов и соединительных элементов, которые влияют на глубину падения.

9. Чистка и обслуживание

Избегайте попадания любой жидкости в механизм блокировочного колесика.
Для очистки зубцов колесика не рекомендуется использовать растворитель, но возможно его осторожное нанесение с помощью кисточки – для избежания затекания растворителя в механизм.

10. Дополнительная информация

- Вы должны иметь план спасательных работ и средства для быстрой его реализации на случай возникновения чрезвычайных ситуаций.
- Точку анкерного крепления для системы желательно располагать над пользователем, и она должна отвечать ГОСТ Р ЕН 795 (допустимая нагрузка – не менее 12 кН).
- При использовании системы защиты от падения очень важно проверять перед началом работ наличие минимальной необходимой глубины свободного пространства под работником, чтобы избежать удара о препятствие или о землю в случае падения.
- Следите за тем, чтобы точка анкерного крепления была правильно установлена, чтобы свести к минимуму возможность срыва и уменьшить высоту падения.
- Страховочная привязь для защиты от падения – единственное устройство для удержания тела человека, которое может использоваться в системах защиты от падения.
- В случае использования вместе разных видов снаряжения может возникнуть опасная ситуация, когда безопасная работа одного элемента снаряжения может быть нарушена безопасной работой другого элемента снаряжения.
- ВНИМАНИЕ, ОПАСНОСТЬ: следите за тем, чтобы ваше снаряжение не терлось об абразивные поверхности и острые предметы.
- Пользователи, работающие на высоте, должны иметь медицинский допуск к такому виду работ. ВНИМАНИЕ: зависание в привязи без движения может привести к серьезным травмам и даже к смерти.
- Инструкции по эксплуатации для любого снаряжения, связанного с использованием данного изделия, также должны быть приняты во внимание.
- Инструкция по эксплуатации должна поставляться вместе с оборудованием и на языке страны, в которой используется данное оборудование.
- Убедитесь в том, что маркировка изделия может быть прочитана.

Выбраковка снаряжения:

ВНИМАНИЕ: особые обстоятельства могут вызвать уменьшение срока службы изделия, вплоть до однократного применения; например: способ и интенсивность использования, воздействие окружающей среды, воздействие морской среды, работа с агрессивными химическими веществами, экстремальные температуры, контакт с острыми гранями и т.д.
Немедленно выбраковывайте любое снаряжение, если:
- Оно подвергалось воздействию сильного рывка или большой нагрузке.
- Оно не удовлетворило требованиям при осмотре. У вас есть сомнения в его надежности.
- Вы не знаете полную историю его эксплуатации.
- Когда оно устарело и более не соответствует новым стандартам, законам, технике или оно не совместимо с другим снаряжением и т.д.

Чтобы избежать дальнейшего использования выбракованного снаряжения, его следует уничтожить.

Рисунки:

A. Срок службы неограничен - B. Допустимый температурный режим - C. Меры предосторожности - D. Чистка/дезинфекция - E. Сушка - F. Хранение/транспортировка - G. Обслуживание - H. Модификация/ремонт (запрещены вне мастерских Petzl, за исключением заменяемых частей) **- I. Вопросы/контакты**

Гарантия 3 года

От любых дефектов материала и производственных дефектов. Гарантия не распространяется на следующие случаи: нормальный износ, окисление, изменение конструкции или переделка изделия, неправильное хранение и плохой уход, повреждения, вызванные небрежным отношением к изделию, а также использование изделия не по назначению.

Предупредительные знаки

1. Ситуация, представляющая неизбежный риск получения серьезных травм или ведущая к смерти. 2. Ситуация, представляющая риск возникновения несчастного случая или получения травм. 3. Важная информация о работе или о характеристиках вашего снаряжения. 4. Техническая несовместимость.

Прослеживаемость и маркировка продукции

a. Организация, контролирующая производство данного СИЗ - b. Зарегистрированная организация, которая провела проверку на соответствие стандартам CE - c. Прослеживаемость: матрица данных - d. Совместимые канаты - e. Серийный номер - f. Год изготовления - g. Месяц изготовления - h. Номер партии - i. Индивидуальный номер изделия - j. Стандарты - k. Внимательно читайте инструкцию по эксплуатации - l. Идентификация модели - m. Максимальная номинальная нагрузка - n. Сертифицирующий орган ANSI/ASSE

BG

В тази листовка е обяснено как правилно да използвате средството. Представени са само някои методи и начини на употреба. Предупредителни надписи ви информират за потенциални рискове, свързани с употребата на средствата, но не е възможно да бъдат описани всички. Следете редовно актуализацията и допълнителната информация на страницата Petzl.com. Вие носите отговорност за спазването на всяко предупреждение и за правилното използване на средството. Всяко неправилно действие при използване на средството ще доведе до допълнителен риск. Свържете се с Petzl, ако имате съмнения или затруднения да разберете нещо.

1. Предназначение

Лично предпазно средство (ЛПС).

ASAP LOCK: спирачно устройство за въже с функция за застопоряване.

EN 12841 тип A: регулиращи устройства с въже към осигурителна система. Устройства за обезопасяване за системи с въжен достъп, да се използват в комбинация с устройства за движение по въже тип B или C.
EN 353-2: спирачно устройство за гъвкава осигурителна линия. Основно средство за обезопасяване в система, спираща падането. Този продукт не трябва да се използва извън неговите възможностите или в ситуация, за която не е предназначен.

Отговорност

ВНИМАНИЕ

Дейностите, изискващи употребата на това средство, по принцип са опасни.
Вие носите отговорност за вашите действия, решения и за вашата безопасност.

Преди да започнете да употребявате това средство, трябва:
- Да прочетете и разберете всички инструкции за употреба.
- Да научите специфичните за средството начини на употреба.
- Да се усъвършенствате в работа със средството, да познавате качествата и възможностите му.
- Да разберете и осъзнаете съществуващия риск.

Неспазването дори на едно от тези предупреждения може да доведе до тежки, дори смъртоносни травми.

Този продукт трябва да се използва или от компетентни и добре осведомени лица, или работещият с него трябва да бъде под непосредствен зрителен контрол на такова лице.
Вие носите отговорност за вашите действия, решения и за вашата безопасност и вие ще поемете последиците. Ако не сте в състояние да поемете тази отговорност или не сте разбрали добре указанията за употреба, не използвайте това средство.

2. Номерация на елементите

(1) Корпус, (2) Стяга, (3) Болт, (4) Ос, (5) Втулка, (6) Ключалка, (7) Лост, (8) Ос на лоста, (9) Блокираща ролка, (10) Бутон за застопоряване, (11) STRING.
Основни материали: алуминиева сплав (корпуса, лоста), неръждаема стомана (ролката, стягата), полиестер, полиамид (въжетата).

3. Контрол, начин на проверка

Вашата безопасност зависи от състоянието на средствата. Petzl препоръчва задълбочена проверка от компетентно лице най-малко веднъж на всеки 12 месеца (в зависимост от действащите в страната наредби и от начина и условията на употреба). Следвайте указанията за проверка, посочени на страницата Petzl.com. Запишете резултатите от проверката в паспорта на ЛПС: тип, модел, данни за производителя, сериен или индивидуален номер; датите на производство, покупка, първа употреба, следваща периодична проверка, дефекти, забележки, име и подпис на инспектора.

Преди всяка употреба

ASAP LOCK: проверете дали правилно е закачен абсорберът към стягата и дали болтът е стегнат.
Проверявайте за пукнатини, белези, деформации, износване, корозия (по корпуса, ключалката, лоста, стягата).
Проверете състоянието на ключалките и функционирането на пружините.
Проверете завъртането на лоста около оста, както и ефикасността на пружината. Проверете дали е чиста ролката и дали не са износени зъбите. Внимание: ако липсват един или повече зъби, не използвайте повече този ASAP.
Ако зъбите са замърсени, почистете ги както е посочено в параграф "Поддържане, почистване". Проверете дали ролката се върти плавно без тласъци при едно пълно завъртане в двете посоки.
Въжето: проверете състоянието на въжето съгласно указанията на производителя. Въжето трябва да се смени, ако е поело падане, ако сърцевината е деформирана, ако бронята е протрита или по нея има някакви петна.

По време на употреба

Важно е да следите редовно за състоянието на продукта и връзката му с останалите средства от системата. Уверете се, че отделните средства са правилно разположени едно спрямо друго. Внимавайте за чужди тела, които могат да попречат на движението на ролката по въжето. Защитете уреда ASAP от пръски по време на работа (от боя, цимент и др.). Следете блокиращата ролка винаги да е в контакт с въжето.

4. Съвместимост

Проверете съвместимостта на този продукт с останалите елементи от системата при вашия начин на приложение (съвместимост = правилно функциониране на елементите). Елементите, които се използват с ASAP LOCK, трябва да отговарят на действащите стандарти в страната (например в Европа предпазните колани на EN 361...).

Предпазен колан:

Закачете поглъщателя на енергия на уреда ASAP към точката на сбруята, предназначена за системи срещу падане.

Ремък с поглъщател на енергия:

Използвайте уреда ASAP LOCK само със съвместимите поглъщатели на енергия на Petzl:
- ASAP'SORBER 20 и 40 европейска версия.
- ABSORBICA L57.
- ASAP'SORBER 20 и 40 интернационална версия.
- ASAP'SORBER AXESS.
Поглъщателят на енергия не трябва да бъде удължаван (не повече от един карабинер с макс. дължина 12 cm на всеки край).

Въже, когато се използва съгласно EN 12841 тип A:

Използвайте устройството ASAP LOCK с полустатични въжета (сърцевина + броня) EN 1891 тип A с диаметър от 10 до 13 мм.
Въжета, тествани при сертифицирането CE EN 12841 тип A:
- Petzl CLUB 10 mm.
- Teufelberger KMIII 13 mm.

Въже, когато се използва съгласно EN 353-2:

Използвайте уреда ASAP LOCK само с въжетата, с които е сертифициран по CE EN 353-2:2002:
- PARALLEL 10,5 mm.
- AXIS 11 mm.

5. Начин на функциониране

При движение с умерена скорост блокиращата ролка се върти свободно в двете посоки. При рязко движение надолу ролката спира да се върти и въжето се притиска и застопорява между ролката и корпуса на уреда.
Функция за застопоряване: използвайте бутона за блокиране на ролката, за да изключите

6. Поставяне на уреда и проверка на функционирането

Подготовка:
Използвайте само оригиналния болт на вашия ASAP LOCK. Преди монтажа намажете болта с уплътнител за резби.
Поставете поглъщателя на енергия и затворете стягата. Стегнете, проверете дали оста е центрирана и дали болтът е добре стегнат.
Закачане за предпазния колан:
При често закачане и откачане: използвайте съединител EN 362 със заключване TRIACT-LOCK и система, която го позиционира по голямата ос (STRING, CAPTIV...).
Ако уредът ще стои почти постоянно закачен за предпазния колан: използвайте съединител, който се затваря с инструмент (RING OPEN, SWIVEL OPEN, maillon rapide...).
Инсталация: отворете ключалките, за да поставите въжето в уреда, после ги затворете, за да зацепва ролката върху въжето.
Внимание: уредът ASAP е еднопосочен, той блокира само в едната посока. Съществува смъртоносна опасност, ако ASAP се постави върху въжето на обратно.
При всяка употреба проверявайте как работи уредът.
Освобождаване: след теста за проверка на застопоряването, освободете ролката, за да започне да се върти нормално по въжето.
Функция за застопоряване: използвайте бутона за блокиране на ролката, за да изключите движение на уреда ASAP LOCK надолу.
Внимание: ако е имало инцидентно падане върху ASAP LOCK в застопорено положение, освобождаването на уреда не може да стане, ако е натоварен.

7. Предупреждения при употреба

Когато се изкачвате или спускате, постоянно следете как се движи уреда ASAP - въжето не трябва да провисва, защото това ще увеличи височината на едно потенциално падане.
Едно свръх голямо динамично натоварване може да повреди въжето. Ако въжето на средството ASAP е натоварено, потребителят трябва да намери друго въже, което да използва за обезопасяване.

8. Свободно пространство

Свободното пространство е минималното свободно разстояние, необходимо, за да не се удари ползвателят в някое препятствие в случай на падане.
Свободното пространство включва:
- Височината на падане.
- Спирачния път на уреда ASAP.
- Дължината на разпорената лента на поглъщателя на енергия.
- Ръста на ползвателя.
- 1 m марж за застраховане.
Елонгацията на въжето (E) варира според ситуацията и трябва да бъде включена в изчисляването на свободното пространство.
За допълнителна информация вижте техническите указания за уреда ASAP на страницата Petzl.com.
Посочените стойности се основават на теоретични изчисления и изпитания при падане на твърдо тяло.
В една система с елементи срещу падане трябва да се вземе предвид и дължината на карабинерите, която също оказва влияние на височината на падане.

9. Почистване, поддържане

Избягвайте всякакво проникване на течност в механизма на блокиращата ролка.
За почистване на зъбите на ролката не се препоръчва използване на разредител, може обаче да капвате внимателно по малко с капкомер, за да избегнете проникване на течността в механизма.

10. Допълнителна информация

- Предвидете необходимите спасителни средства за извършване на незабавна акция в случай на проблем.
- Препоръчително е точката на закрепване на системата да се намира над ползвателя и да отговаря на изискванията на стандарт EN 795 (минимална якост 12 kN).
- Преди всяко инсталиране на една система с елементи срещу падане от височина трябва да се провери свободното пространство под ползвателя, за да не се удари в земята или в някое препятствие в случай на евентуално падане.
- Внимавайте точката за закрепване да бъде правилно позиционирана, за да се намали риска от падане, както и височината на падането.
- Предпазният колан срещу падане е единственото средство, което трябва да се използва за обезопасяване на тялото в една система, спираща падане от височина.
- При употреба на няколко предпазни средства може да възникне рискова ситуация, ако правилното функциониране на дадено средство попречи на правилното функциониране на друго.
- ВНИМАНИЕ - ОПАСНО: следете средства да не се трият в абразивни материали или режещи елементи.
- При извършване на работа на височина е необходимо работещите да са в добро здравословно състояние. ВНИМАНИЕ: неподвижно висящо положение в предпазния колан може да доведе до тежки физиологични нарушения или фатален изход.
- Следвайте описаните в листовките инструкции за употреба, които са прикачени към всеки един продукт.
- Инструкциите за употреба трябва да бъдат предоставени на потребителите преведени на езика на страната, в която се използва средството.
- Проверете дали маркировката върху продукта е четлива.
Бракуване на продукта:
ВНИМАНИЕ: някое извънредно събитие може да доведе до бракуване на даден продукт само след еднократно използване (в зависимост от вида и интензивността на употребата, средата, в която се ползва: агресивна среда, морска среда, остри ръбове, екстремни температури, химически вещества...).
Един продукт трябва да се бракува, когато:
- Понесъл е значителен удар (или натоварване).
- Резултатът от проверката на продукта е незадоволителен. Съмнявате се в неговата надеждност.
- Нямате информация как е бил използван преди това.
- Той е морално остарял (поради промяна в законодателството, стандартите, методите на използване, несъвместимост с останалите средства...).
Унищожете тези продукти, за да не се употребяват повече.
Пиктограми:
A. Неограничен срок на годност - B. Позволена температура - C. Предупреждения при употреба - D. Почистване/дезинфекция - E. Сушене - F. Съхранение/транспорт - G. Поддръжка - H. Модификации/ремонти (забранени са извън сервизите на Petzl с изключение на подмяна на резервни части) **- I. Въпроси/контакт**

Гаранция 3 години

Отнася се до всякакви дефекти в материалите или при производството. Гаранцията не важи при: нормално износване, оксидация, модификации или ремонти, лошо съхранение, лошо поддържане, употреба на продукта не по предназначение.

Табела за безопасност

1. Ситуация с голям риск от тежко нараняване или фатален изход.
2. Ситуация с опасност от възможен инцидент или нараняване.
3. Важна информация относно начина на функциониране или спецификацията на продукта. 4. Несъвместимост на средствата.

Контрол и маркировка

a. Организация, контролираща производството на това ЛПС - b. Организация, оторизирана за изпитание CE на типа - c. Контрол: основни данни - d. Съвместимост с въжета - e. Индивидуален номер - f. Година на производство - g. Месец на производство - h. Номер на партида - i. Индивидуална идентификация - j. Стандарти - k. Прочетете внимателно техническите указания - l. Идентификация на модела - m. Максимален работен товар- n. Сертифициращ орган по ANSI/ASSE

JP

本書では、製品の正しい使用方法を説明しています。技術や使用方法については、いくつかの例のみを掲載しています。製品の使用に関連する危険については、警告のマークが付いています。ただし、製品の使用に関連する危険の全てをここに網羅することはできません。最新の情報や、その他の補足情報等は Petzl.com で参照できますので、定期的に確認してください。警告および注意事項に留意し、製品を正しく使用する事は、ユーザーの責任です。本製品の誤った使用は危険を増加させます。疑問点や不明な点は (株) アルテリア (TEL 04-2968-3733) にご相談ください。

1.用途

本製品は個人保護用具 (PPE) です。

ASAP LOCK: ロック機能付ロープ用モバイルフォールアレスター

EN 12841 type A: バックアップロープ用モバイルフォールアレスターです。ロープアクセスシステムにおけるバックアップ器具で、タイプ B の登高器やタイプ C の下降器と合わせて使用します。
EN 353-2: フレキシブルアンカーラインを含むモバイルフォールアレスターです。フォールアレストシステムにおいて使用する確保器具です。
本製品の限界を超えるような使用をしないでください。また、本来の用途以外での使用はしないでください。

責任

警告

この製品を使用する活動には危険が伴います。ユーザー各自が自身の行為、判断、および安全の確保についてその責任を負うこととします。

使用する前に必ず:
- 取扱説明書をよく読み、理解してください
- この製品を正しく使用するための適切な指導を受けてください
- この製品の機能とその限界について理解してください
- この製品を使用する活動に伴う危険について理解してください

これらの注意事項を無視または軽視すると、重度の傷害や死につながる場合があります。

この製品は使用方法を熟知していて責任能力のある人、あるいはそれらの人から目の届く範囲で直接指導を受けられる人のみ使用してください。
ユーザー各自が自身の行為、判断、および安全の確保について責任を負い、またそれによって生じる結果についても責任を負うこととします。各自で責任がとれない場合や、その立場にない場合、また取扱説明書の内容を理解できない場合は、この製品を使用しないでください。

2.各部の名称

(1) フレーム、(2) コネクションアーム、(3) ネジ、(4) 接続ピン、(5) スペーサー、(6) セーフティキャッチ、(7) アーム、(8) アームの軸、(9) ジャミングローラー、(10) ロックボタン、(11) STRING
主な素材: アルミニウム合金 (フレーム、アーム)、ステンレススチール (ジャミングローラー、コネクションアーム)、ポリエステル、ナイロン (ロープ)

3.点検のポイント

器具の状態は、ユーザーの安全に大きく関係します。ペツルは、十分な知識を持つ適任者による詳細点検を、少なくとも 12 ヶ月ごとに行うことをお勧めします (国や地域における法規や、使用状態によっても変わります)。Petzl.com/ppe で説明されている方法に従って点検してください。点検の結果を記録してください。点検記録に含める内容: 種類、モデル、製造者の連絡先、個別番号、製造日、購入日、初回使用時の日付、次回点検予定日、問題点、コメント、点検者の名前および署名。

毎回、使用前に

ASAP LOCK: アブソーバーがコネクションアームに正しく接続されていることおよびネジが適切に締められていることを確認してください。
フレームおよびジャミングローラー、アーム、コネクションアームに、亀裂、傷、変形、摩耗、腐食がないことを確認してください。
セーフティキャッチの状態を確認し、スプリングが正しく機能することを確認してください。
アームが軸を中心にして動くことおよびスプリングが正しく機能することを確認してください。ジャミングローラーが汚れていないこと、および歯がすり減っていないことを確認してください。警告: 歯が 1 つでも欠けている場合は、ASAP を使用しないでください。
歯が汚れている場合は、メンテナンスとクリーニングの項を確認してください。ジャミングローラーを両方向に 1 回転させ、スムーズに回転することを確認してください。
ロープ: 製造元の取扱説明に従ってロープの状態を確認してください。一度墜落を止めたロープは使用しないでください。またロープの芯が損傷している、あるいは外皮に損傷やしみがあるロープは使用しないでください。

使用中の注意点

この製品および併用する器具 (連結している場合は連結部を含む) に常に注意を払い、状態を確認してください。全ての構成器具が正しくセットされていることを確認してください。
異物により、ジャミングローラーとロープの接触やジャミングローラーの回転が妨げられないように注意してください。作業中は、ASAP を液体の飛散 (塗料、セメント等) から保護してください。ジャミングローラーが常にロープに接触していることを確認してください。

4.適合性

この製品がシステムの中のその他の器具と併用できることを確認してください (併用できる = 相互の機能を妨げない)。
ASAP LOCK と併用する器具は、使用する国における最新の規格に適合していなければなりません (例: ヨーロッパにおけるハーネスの規格 EN 361 等)。

ハーネス:

ASAP に取り付けたエネルギーアブソーバーは、ハーネスのフォールアレストアタッチメントポイントに連結してください。

エネルギーアブソーバー付ランヤード:

ASAP LOCK は必ず併用可能なペツル製エネルギーアブソーバーと併用してください:
- ASAP'SORBER 20 および 40 (ヨーロッパ規格適合バージョン)
- ABSORBICA L57
- ASAP'SORBER 20 および 40 (国際規格適合バージョン)
- ASAP'SORBER AXESS

エネルギーアブソーバーを延長して使用しないでください (両端にコネクター 1 個 (最長 12 cm) を付けた長さが許容限度です)。

ロープ (EN 12841 Type A 適合の使用):

ASAP LOCK には、EN 1891 Type A に適合した直径 10〜13 mm のセミスタティックロープを使用してください。
CE EN 12841 type A の認証試験で使用されたロープ:
- ペツル製 CLUB 10 mm
- トイフェルベルガー製 KMIII 13 mm

ロープ (EN 353-2 適合の使用):

ASAP LOCK には、EN 353-2:2002 の認証試験で使用された以下のロープのみを使用してください:
- PARALLEL 10.5 mm
- AXIS 11 mm

5.機能の原理

適度な速度の場合、ジャミングローラーは両方向に回転します。速い速度で下方向に動くと、ジャミングローラーの回転が止まります。ロープをジャミングローラーとフレームの間に挟んでロックします。
ロック機能: ロック機能が付いているため、動かないように固定して墜落距離を短くできます。

6.セット方法と機能確認

準備:
ASAP LOCK に付属のネジのみを使用してください。ネジを取り付ける前にネジロック剤を付けてください。
エネルギーアブソーバーをセットし、コネクションアームを閉じてください。ネジを締め、正しい位置に入っていることおよびしっかりと締められていることを確認してください。
ハーネスへの連結:
頻繁に付け外しをする場合: EN 362 に適合の TRIACT-LOCK を採用したロッキングカラビナを使用し、コネクターを正しい位置に維持するためのシステム (STRING、CAPTIV 等) を使用してください。
長期間連結する場合: 開閉に工具が必要なコネクター (RING OPEN、SWIVEL OPEN、クイックリンク等) を使用してください。
ロープへのセット: セーフティキャッチを開き、ロープをフレーム内に通します。セーフティキャッチを閉じ、ジャミングローラーをロープに当てます。
警告: ASAP には使用できる方向があり、1 方向の動きに対してのみロックします。ASAP を上下逆向きにセットすると死につながる危険があります。
毎回セットする度に機能確認を行ってください。
ロックの解除: 機能確認をした後はロックを解除し、ロープ上を移動する元の状態に戻してください。
ロック機能: ジャミングローラーに付いているロックボタンを使うと、ASAP LOCK がロープ上で下に動かないようにロックすることができます。警告: ASAP LOCK が荷重された状態ではロックボタンを解除することはできません。

7.使用上の注意

移動中は、ロープが ASAP の中をスムーズにスライドしていることを常に確認し、ロープにたるみができないように注意してください。たるみができると潜在的な墜落距離が長くなる可能性があります。
動的に過度な荷重がかかると、ロープが損傷する可能性があります。ASAP のセットされたロープに荷重がかかっている場合、ユーザーは別のバックアップ用ロープを用意する必要があります。

8.クリアランス

クリアランスとは、墜落時に障害物と接触することを防ぐため、ユーザーの下に最低限確保されるべき空間のことを言います。
クリアランスの計算には以下の要素が含まれます:
- 墜落の距離
- ASAP がロックするまでの距離
- エネルギーアブソーバーの伸長
- ユーザーの身長
- 安全マージン: 1 m

ロープの伸び (E) は、状況によって変わります。これもクリアランスの計算に含めなければなりません。
詳細については Petzl.com で ASAP の技術情報をご参照ください。
ここでは、理論上の計算とおもりを使用した落下試験を基に算出した数値を紹介しています。
フォールアレストシステムでは、墜落距離に関係するコネクターの長さも考慮に入れてください。

9.メンテナンス、クリーニング

ジャミングローラーの内部に液体が入らないようにしてください。
ジャミングローラーの歯を洗浄する際に、溶剤を使用することはお勧めしません。溶剤を使用する場合は、ブラシを使い、内部に溶剤が入らないように注意してください。

10.補足情報

- ユーザーは、この製品の使用中に問題が生じた際にすみやかに対処できるよう、レスキュープランとそれに必要となる装備をあらかじめ用意しておく必要があります
- システム用のアンカーは、ユーザーの体より上にとるようにしてください。アンカーは、最低でも 12 kN の強度を持ち、EN 795 の要求事項を満たしていなければなりません
- フォールアレストシステムでは、墜落した際に地面や障害物に衝突することがないよう、毎回使用前に十分なクリアランスがユーザーの下に確保されていることを確認する必要があります
- 墜落距離を短くし、危険を少なくするため、アンカーが適切な位置に設置されていることを確認してください
- フォールアレストシステムで身体のサポートに使用できるのは、フォールアレストハーネスのみです
- 複数の器具を同時に使用する場合、1 つの器具の安全性が、別の器具の使用によって損なわれることがあります
- 警告、危険: 製品がざらざらした箇所や尖った箇所でこすれないように注意してください
- ユーザーは、高所での活動が行える良好な健康状態にあることが必要です。警告: ハーネスを着用して動きの取れない状態のまま吊り下げられると、重度の傷害や死に至る危険があります
- 併用する全ての用具の取扱説明書をよく読み、理解してください
- 取扱説明書は、製品と一緒にユーザーの手に届かなければなりません。また、取扱説明書は製品が使用される国の言語に訳されていなければなりません
- 製品に記されたマーキングが読めなくならないように注意してください

廃棄基準:
警告: 極めて異例な状況においては、1 回の使用で損傷が生じ、その後使用不可能になる場合があります (劣悪な使用環境、海に近い環境での使用、鋭利な角との接触、極端な高 / 低温下での使用や保管、化学薬品との接触等)。
以下のいずれかに該当する製品は以後使用しないでください:
- 大きな墜落を止めた、あるいは非常に大きな荷重がかかった
- 点検において使用不可と判断された。製品の状態に疑問がある
- 完全な使用履歴が分からない
- 該当する規格や法律の変更、新しい技術の発達、また他の器具との併用に適さない等の理由で、使用には適さないと判断された

このような製品は、以後使用されることを避けるため廃棄してください。
アイコン:
A.耐用年数 (特に設けていません) - B.使用温度 - C.使用上の注意 - D.クリーニング/消毒 - E.乾燥 - F.保管/持ち運び - G.メンテナンス - H.改造/修理 (パーツの交換を除き、ペツルの施設外での製品の改造および修理を禁じます) - **I.問い合わせ**

3 年保証

原材料および製造過程における全ての欠陥に対して適用されます。以下の場合は保証の対象外とします: 通常の磨耗や傷、酸化、改造や改変、不適切な保管方法、メンテナンスの不足、事故または過失による損傷、不適切または誤った使用方法による故障。

警告のマーク

1.重傷または死につながるおそれがあります。2.事故や怪我につながる危険性があります。3.製品の機能や性能に関する重要な情報です。4.してはいけない内容です。

トレーサビリティとマーキング

a.この個人保護用具の製造を監査する公認機関 - b.CE 適合評価試験公認機関 - c.トレーサビリティ: データマトリクスコード - d.ロープの適合性 - e.個別番号 - f.製造年 - g.製造月 - h.ロット番号 - i.個体識別番号 - j.規格 - k.取扱説明書をよく読んでください - l.モデル名 - m.最大使用荷重 - n.ANSI/ASSE 認証機関

KR

본 설명서는 장비를 정확하게 사용하는 방법을 설명한다. 특정 기술 및 사용방법만을 소개한다. 사용자의 장비 사용과 관련된 잠재적인 위험에 대한 정보를 전달하나 모든 것을 설명하는 것은 불가능하다. 최신 정보 및 추가 정보는 Petzl.com을 확인한다. 각각의 경고 내용 확인 및 정확한 장비 사용은 사용자에게 책임이 있다. 장비의 오용은 추가적인 위험을 야기할 수 있다. 본 설명서를 이해하는데 어려운 점이나 의문점이 있으면 (주) 안나푸르나로 연락한다.

1. 적용 분야

개인 보호 장비 (PPE).

ASAP LOCK: 잠금 성능을 갖는 로프용 이동식 추락 제동 장치.

EN 12841 A 유형: 안전 로프를 위한 로프 조절 장비. 로프 액세스 시스템을 위한 백업 장비로 B 또는 C 유형의 진행 장비와 함께 사용.

EN 353-2: 유연한 안전 라인을 포함한 이동식 추락 장비. 추락 제동 시스템의 기초 확보 장비

본 제품은 자체 강도 이상으로 힘을 가해서는 절대 안되며 제작 용도 이외의 다른 목적으로 사용되어서는 안 된다.

책임

주의사항

이 장비의 사용과 관련된 활동은 위험성이 내재되어 있다.
자신의 행동이나 결정, 그리고 안전에 대한 책임은 사용자에게 있다.

이 장비를 사용하기 전에, 반드시 알아야 할 사항:
- 사용에 관한 모든 설명서를 읽고 이해하기.
- 장비의 적합한 사용을 위한 구체적인 훈련 받기.
- 장비의 사용법과 사용 한도에 대해 숙지하고 친숙해지기.
- 관련된 위험을 이해하고 숙지하기.

이런 경고를 유념하지 않으면 심각한 부상이나 사망을 초래할 수 있다.

이 장비는 전문가와 책임질 수 있는 사람만이 사용할 수 있고, 전문가의 직접적이고 눈으로 볼수 있는 통솔 아래 사용되어야 한다.
행동이나 결정, 그리고 안전에 대한 책임은 사용자에게 있으며 결과물에 대해 예측할 수 있어야 한다. 모든 위험을 책임질 능력이 없거나 그런 위치에 있지 않다면, 그리고 사용설명서를 충분히 이해하지 못했다면 본 장비를 사용하지 않는다.

2. 부분명칭

(1) 프레임, (2) U링크, (3) 나사, (4) 연결 핀, (5) 스페이서, (6) 안전장치, (7) 팔, (8) 팔 축, (9) 잠금 바퀴, (10) 잠금 버튼, (11) STRING.
주요 재질: 알루미늄 합금 (프레임, 팔), 스테인리스 스틸 (잠금 바퀴, U링크), 폴리에스터, 나일론 (로프).

3. 검사 및 확인사항

사용자의 안전은 장비의 상태와 연관성이 있다. 페출은 적어도 일년에 한 번 이상 전문가의 세부 검사를 받을 것을 권장한다 (사용 국가의 현재 규정과 사용자의 사용 환경에 따를 것). Petzl.com/ppe에 설명된 절차에 따른다. PPE 장비 서식에 유형, 모델, 제조자 정보, 일련번호 또는 개별 번호, 제조일, 구매일, 최초 사용일, 검사 내용, 문제점, 검사관의 이름 및 서명 등의 PPE 검사 결과를 기록한다.

매번 사용 전에

ASAP LOCK: 충격 흡수 장치가 U링크에 정확하게 설치되었는지 확인하고 나사를 적절히 조였는지 체크한다.
프레임, 바퀴, 팔, U링크에 갈라짐, 변형, 부식이 없는지 확인한다.
안전 장치의 상태를 확인하고 회수 스프링이 제대로 작동하는지 확인한다.
팔이 축을 중심으로 회전하는지 스프링이 제대로 작동 회수 되는지 확인한다. 잠금 바퀴가 깨끗한지 톱니의 마모는 없는지 확인한다. 경고: 한 개 이상의 톱니가 유실된 경우, ASAP의 사용을 중단한다.
톱니가 더러워졌을 경우 보수와 세척 부분을 참조한다. 잠금 바퀴가 양쪽으로 완벽하게 돌아가는지 그리고 부드럽게 회전하는지 확인한다.
로프: 제조 업체의 지침에 따라 로프의 상태를 확인한다. 추락을 경험하거나, 속심에 변형이 생기거나, 표피가 손상 및 오염된 경우 로프를 반드시 폐기한다.

사용 도중

제품의 상태와 장비에 연결된 다른 장비와의 연결 부분을 정기적으로 검사하는 것이 매우 중요하다. 장비에 연결된 모든 아이템들이 잘 연계되어 정확한 위치에 놓여 있는지 확인한다. 잠금 바퀴가 로프에 눌리거나 돌아가는 것을 방지하기 위하여 이물질이 있는지 확인해야 한다. 작업 중 스플래시로부터 ASAP을 보호한다 (페인트, 시멘트...). 잠금 바퀴가 항상 로프에 물리는지 확인한다.

4. 호환성

본 제품이 사용시 다른 장비와 호환 되는지 확인한다 (호환이 된다 = 순기능적 상호작용). ASAP LOCK 과 사용되는 장비는 국내의 현재 기준에 부합되어야 한다 (예, 유럽 EN 361 연결장비).

안전벨트:

ASAP의 충격 흡수 장비를 사용자의 안전벨트의 추락 제동 연결 지점에 연결한다.

충격 흡수용 랜야드:

호환 가능한 Petzl 충격 흡수 장비와 함께 ASAP LOCK 을 사용한다.
- ASAP ' SORBER 20 및 40 (유럽 버전).
- ABSORBICA L57.
- ASAP ' SORBER 20 및 40 (국제 버전).
- ASAP ' SORBER AXESS.

충격 흡수 장비를 확장하지 않는다 (각각의 끝에 최대 1개의 카라비너 (최대 12cm 길이.

로프, EN 12841 A 유형 사용:
- ASAP LOCK을 10-13 mm EN 1891 A 유형 로우 스트레치 케른맨틀 로프와 함께 사용한다.
로프는 CE EN 12841 A 유형 인증 중 테스트 완료.
- Petzl CLUB 10 mm.
- Teufelberger KMIII 13 mm.

로프,EN 353-2 사용:

ASAP LOCK 을 CE EN 353-2:2002 인증 중 테스트 된 로프와 함께 사용.
- PARALLEL 10,5 mm.
- AXIS 11 mm

5. 작동 원리

잠금 바퀴는 원만한 속도로 양쪽 방향으로 자유롭게 회전한다. 빠른 속도의 하향 이동은, 잠금 바퀴의 회전을 중단하고 로프가 바퀴와 프레임이 사이에서 조여지면서 잠기게 된다.
잠금 성능: 통합 장금 기능은 추락 거리를 줄이기 위해 사용자로 하여금 장비를 움직이지 못하게 한다.

6. 설치 및 성능 테스트

준비:
ASAP LOCK의 본래의 나사만을 사용한다. 조립 전에 나사를 잠근다.
충격 흡수 장비를 설치하고 U링크를 닫는다.
단단히 조이고 축의 정확한 위치와 나사의 조임 상태를 확인한다.

안전벨트에 연결하기:
잦은 연결: TRIACT-LOCK EN 362 잠금 연결장비를 사용하여 주요 축에 위치시키는 시스템을 유지한다(STRING, CAPTIV...).
반영구 연결장비: 반영구 연결장비를 사용하며, 도구를 사용해서 잠근다 (RING OPEN, SWIVEL OPEN, 퀵 링크...).

설치: 로프를 프레임에 위치하기 위해 안전 장치를 열고 로프 상에서 잠금 바퀴가 물리도록 나사를 닫는다.
경고, ASAP 장비는 방향성 장비이며 한 쪽 방향으로만 잠긴다. ASAP이 로프상에서 반대 방향으로 위치하면 사망의 위험이 있다.

설치 시 성능 테스트를 수행한다.

잠금해제: 성능 테스트 이후, 장비가 로프상에서 미끄러질 수 있도록 바퀴를 풀어준다.

잠금 성능: 로프상에서 ASAP LOCK이 아래로 이동하지 않도록 바퀴의 잠금 버튼을 사용한다.
경고: 잠겨진 ASAP LOCK에서 우발적으로 매달리게 된 경우, 하중 하에서 잠금이 풀리지 않는다.

7. 사용시 주의사항

진행 도중에, 로프가 느슨해져 잠재적인 추락 거리를 증가시킬 수 있는 상황을 방지하기 위하여, 로프가 ASAP에서 적절하게 움직이는지 정기적으로 확인한다.
동적 초과하중은 로프를 손상시킬 수 있다. 만일 ASAP의 로프에 하중이 실리면, 사용자는 반드시 또 다른 백업 시스템을 장착해야 한다.

8. 이격 거리

이격 거리는 추락 시 사용자가 장애물과 충돌하는 것을 방지하기 위해 필요한 추락 제동 장비 최한의 거리를 나타낸다.
이격 거리에는 다음의 내용이 고려된다.
- 추락 거리:
- ASAP의 정지 거리.
- 충격 흡수 장비의 인열 길이.
- 사용자의 평균 신장.
- 안전을 위한 1m의 여유 공간.

로프의 탄성은 (E) 상황에 따라 달라지며 이격거리 계산에 포함시켜야만 한다.
더 자세한 설명은 petzl.com에서 ASAP 기술 팁을 참고한다.
제시된 값은 단단한 물체를 사용한 추락 테스트와 이론상 평가치에 근거한 것이다.
추락 방지 장치를 설치하는 경우, 추락 거리에 영향을 미칠 수 있는 연결장비의 길이를 고려한다.

9. 세척 및 보관

잠금 바퀴 시스템 안쪽으로 어떤 액체도 들어가지 않도록 주의한다.
잠금 바퀴 세척시, 일반적으로 용제 사용은 권장되지는 않으나 브러쉬를 사용하여 용제가 장비 안쪽으로 들어가지 않도록 주의를 기울여 사용할 수 있다.

10. 추가 정보

- 장비 사용 도중에 우연히 부딪치게 될 위기에 대비하여, 반드시 신속하게 이행할 수 있는 구조 계획과 방법을 가지고 있어야 한다.
- 장치의 확보 지점은 사용자 위치보다 위에 설치되어야 하고, 반드시 EN 795 규정의 요건을 충족해야 한다 (최소강도 12 kN).
- 추락 제동 시스템에서, 매번 사용 전 지면에 충돌하거나 추락 시 방해물을 피하기 위해 사용자 아래로 필요한 이격거리를 확인하는 것은 필수이다.
- 위험 및 추락 높이를 줄이기 위해 확보지점이 정확히 위치하고 있는지 확인한다.
- 추락 제동 안전벨트는 추락 제동 시스템에서 사용자의 신체를 지탱하는 장비로만 사용된다.
- 여러 개의 장비를 함께 사용할 때 한 가지 장비의 안전 성능이 다른 장비의 작동과 연관되어 있다면 위험한 상황을 불러올 수 있다.
- 경고 - 위험: 장비가 거칠거나 날카로운 표면에 마찰되지 않도록 주의한다.
- 사용자는 고소 활동시 신체적 문제가 없어야 한다. 경고: 안전벨트에서 자력으로 행동할 수 없는 상태로 매달리는 것은 심각한 부상 또는 사망을 초래할 수 있다.
- 이 제품과 함께 사용되는 각 장비의 사용 설명서에 반드시 따른다.
- 본 제품의 사용설명서는 장비가 사용되는 국가의 언어로 제공되어야만 한다.
- 제품의 마킹은 알아볼 수 있는 상태여야 한다.

장비 폐기 시점:
경고: 제품의 수명은 제품의 형태, 사용 강도 및 사용 환경에 따라 단 한번의 사용으로도 줄어들 수도 있다 (거친 환경, 고습 환경, 날카로운 모서리, 극한의 기온, 화학 제품 등).
다음과 같은 상태에서는 제품 사용을 중단한다.
- 심한 추락이나 하중을 받은 적이 있는 경우.
- 검사에 통과하지 못한 경우. 장비의 보전상태가 의심되는 경우.
- 장비에 대한 기록을 전혀 모를 경우.
- 적용 규정, 기준, 기술의 변화 또는 다른 장비와 호환되지 않는 경우 등.

이러한 장비가 다시 사용되는 일이 없도록 폐기할 것.

표기:
A. 무제한 수명 - B. 허용 온도 - C. 사용 주의사항 - D. 세탁/살균 - E. 건조 - F. 보관/운반 - G. 제품 관리 - H. 수리/수선 (Petzl 외부 시설에서는 부품 교체를 제외한 수리가 금지된다.) **- I. 문의사항/연락**

3 년간 보증

원자재 또는 제조상의 결함에 대해 3년간의 보증기간을 갖는다. 제외: 일반적인 마모 및 찢김, 산화, 제품 변형 및 개조, 부적절한 보관, 올바르지 않은 유지 관리, 사용상 부주의, 제작 용도 이외의 사용 등.

주의 사항

1. 심각한 부상 또는 사망의 갑작스런 위험이 존재하는 상황. 2. 사고 또는 부상의 잠재적인 위험에 노출. 3. 사용자의 장비의 성능 및 작업 수행에 대한 중요한 정보. 4. 장비 비호환성.

추적 가능성과 제품 부호

a. 본 PPE 장비 제조 인정 기관 - b. CE 유형 시험 수행 기관 - c. 추적 가능성: 데이터 매트릭스 - d. 로프 호환성 - e. 일련 번호 - f. 제조 년도 - g. 제조월 - h. 배치 번호 - i. 개별 식별번호 - j. 기준 - k. 사용 설명서를 주의깊게 읽는다 - l. 모델 식별 - m. 최대 하중 - n. ANSI / ASSE 인증 기관.

CN

这份说明书将向您解释如何正确使用您的装备。这里只描述正确无误的技术和使用方法。警示标志将告知您使用该装备时的潜在危险，但并不完全详尽。请登录Petzl.com查阅更新和附加信息。您有责任阅读每一条警示且正确使用您的装备。任何错误的使用，都将造成额外危险。如果您有任何疑问或对于理解这些文件有困难的话，请联络Petzl。

1.应用范围

个人保护装备（PPE）。

ASAP LOCK：**绳索移动止坠器，带有锁定功能。**

EN 12841 A型：用于安全绳索的绳索调节装备。用于绳索行进系统的后备装备，与B类或C类行进装备配合使用。

EN 353-2：用于弹性安全绳的移动止坠器。这是防坠落系统中的主要保护装备。

使用该产品时，不可超出其负荷限制，也不可用于设计之外的用途。

责任

警告

凡涉及使用此装备的活动都具有一定危险性。
您应对个人的行动、决定和安全负责。

在使用此装备前，您必须：
- 阅读并理解全部使用指南。
- 针对其正确使用方法，进行特定训练。
- 熟悉您的装备，了解其性能及使用限制。
- 理解并接受所涉及到的危险。

一旦忽视上述任何一条警告，将有可能造成严重伤害甚至死亡。

该产品必须由有能力且负责任的人来使用，或在有能力且负责任的人，直接目视监督下使用。

您应对个人的行动、决定和安全负责并承担后果。如果您无法承担相关责任或无法完全理解本使用说明，那么不要使用此装备。

2.部件名称

（1）框架，（2）U型杆，（3）螺丝，（4）连接轴，（5）垫圈，（6）安全开关，（7）制停臂，（8）臂轴，（9）锁定轮，（10）锁定钮，（11）STRING。

主要材料：铝合金（框架、制停臂）、不锈钢（锁定轮、U型杆）、聚酯、尼龙（绳索）。

3.检测、检查要点

您的安全和您装备的状态密切相关。

Petzl建议至少每12个月请专业人员进行全面检测（根据每个国家现行法规以及具体使用情况）。请根据Petzl.com/ppe网站上描述的操作方式进行检查。在您的PPE检查表格中记录：类型、型号、生产商信息、序列号或独立编码，生产、购买、第一次使用和下一次检查日期，问题、评论、检查者姓名和签名。

每次使用前

ASAP LOCK： 检查势能吸收器正确安装在U型杆上，并将螺丝锁紧。

检查无裂缝、刻痕、变形、磨损、腐蚀（框架、锁定轮、制停臂、U型杆上）。

检查安全开关的状况，及其回弹性。

检查制停臂是否能正常沿主轴转动，以及其回弹是否有效。检查锁定轮是否干净，以及轮齿的磨损状况。警告，如缺失一个或多个轮齿，不要使用该ASAP。

如果轮齿有污垢，请参阅保养及清洁部份。检查锁定轮是否能顺畅转动，能沿正反方向各转动一圈。

绳索：按照生产商的指示，检查绳索的状况。在制停一次坠落后，如果绳芯看起来有变形或绳皮有损坏或污渍，必须废弃该绳索。

每次使用时

定期检查产品状况，以及其与系统内其他设备的连接状况，是至关重要的。确保系统内所有设备均互相正确连接。

注意可能会妨碍锁定轮抓绳及转动的外来物。工作时，保护您的ASAP远离喷溅物（油漆、水泥等）。确保锁定轮始终压住绳索。

4.兼容性

验证该产品在操作时与其他组件的兼容性（兼容性＝良好的功能互动）。

与您的ASAP LOCK配合使用的设备，必须符合您所在国家的现行标准（如欧洲的EN 361安全带标准）。

安全带：

将ASAP的势能吸收器与安全带的防坠落挂点连接。

势能吸收器挽索：

ASAP LOCK只能使用可兼容的Petzl势能吸收器：
- ASAP'SORBER 20和40 欧洲型号。
- ABSORBICA L57。
- ASAP'SORBER 20和40 国际型号。
- ASAP'SORBER AXESS。

势能吸收器不能被延长（两端最多各连接一把锁扣，最长12cm）。

绳索，EN 12841 A型用法：

将ASAP LOCK与直径为10-13mm（绳芯＋绳皮）的EN 1891 A型半静力绳索配合使用。

通过CE EN 12841 A型认证测试的绳索：
- Petzl CLUB 10 mm。
- Teufelberger KMIII 13 mm。

使用EN 353-2绳索：

ASAP只能与通过CE EN 353-2: 2002认证测试的绳索使用：
- PARALLEL 10.5 mm。
- AXIS 11 mm。

5.功能原理

在慢速运动时，锁定轮可沿正反方向旋转。如制停臂附近发生快速运动，锁定轮停止转动，绳索被锁定轮和框架卡住不再滑动。

锁定功能：ASAP LOCK内置了锁定功能，能将装备固定在绳索上降低坠落距离。

6.安装及功能测试

准备：

只能使用ASAP LOCK的原装螺丝。安装前，在螺丝上涂固定胶。

安装势能吸收器，并关闭U型杆。锁紧，检查主轴是否处于正确位置，以及螺丝是否锁紧。

与安全带的连接：

经常性连接：使用保持轴向系统（STRING、CAPTIV等）的EN362 TRIACT-LOCK自锁锁扣。

半永久性连接：使用半永久性锁扣，并用工具将其锁上（RING OPEN、SWIVEL OPEN、梅龙锁等）。

安装： 打开安全开关，将绳索放到框架中，随后关闭安全开关，使锁定轮压住绳索。

警告，ASAP是单向设备，只可在一个方向上锁定。如果ASAP反向安装在绳索上，会导致死亡危险。

每次安装时，必须进行功能测试。

解锁：功能测试结束后，打开锁定轮，以使绳索正常滑动。

锁定功能： 使用锁定轮的锁定按钮阻止ASAP LOCK沿绳索下滑。警告：如果在锁定的ASAP LOCK上发生意外悬挂，那么当设备受力时无法解锁。

7.使用限制

行进时，需经常检查绳索在ASAP内正常滑动，确保上方没有松弛的绳圈，因为松弛的绳圈会增加坠落的高度。

动态超载可能损坏绳索。如果ASAP的绳索已经承重，使用者必须配备另一套安全系统。

8.净空距离

净空距离是发生坠落时使用者下方，足以防止他撞到障碍物所需要的最小距离。

净空距离考量到以下因素：
- 坠落的高度。
- ASAP的制停距离。
- 势能吸收器撕裂的长度。
- 使用者的平均高度。
- 1米的安全余量。

绳索的延展性（E）随不同情况而变化，必须加入到净空距离的计算中。

更多资讯：请登录Petzl.com网站，阅览ASAP技术咨讯。

数值根据理论评估和使用硬质重物的坠落测试得出。

在一个防坠落系统中，如果连接器会影响到坠落距离，必须将连接器的长度计算进去。

9.清洁、保养

避免锁定轮结构中进入任何液体。

清洁轮齿时，不推荐使用溶剂，但可以用刷子小心使用，必须避免溶剂进入结构中。

10.附加信息

- 您必须制定必要的救援方案，以便遇到困难时可以迅速实施。
- 系统的固定点最好置于使用者之上，而且应符合EN 795标准（最小拉力为12kN）。
- 在止坠系统中，每次使用前都必须检查使用者下方是否留有足够的净空距离，从而避免在坠落时与地面或障碍物发生碰撞。
- 确保固定点正确放置，从而降低坠落的风险并缩短坠落距离。
- 防坠落安全带是止坠系统中唯一可用来支撑身体的装备。
- 当多个装备组合在一起使用时，一件装备的安全功能可能会影响另一件装备的安全功能，从而导致危险情况的出现。
- 危险警告：保护好您的装备，避免与粗糙面或尖锐物直接摩擦。
- 使用者的身体条件必须适合高空作业。警告：无意识地悬挂于安全带上，可能导致严重的伤害甚至死亡。
- 任何装备在与此装备一同使用时，必须严格遵守其使用说明。
- 使用说明必须以产品使用国家的语言提供给使用者。
- 确保产品上的标记清晰可见。

淘汰您的装备：

警告：一次意外事故可能导致产品在首次使用后即被淘汰，这取决于使用方式及强度、使用环境（严酷的环境，海洋环境，尖锐边缘，极限温度，化学产品等）。

何时需要淘汰您的装备：
- 经历过严重冲坠（或负荷）。
- 无法通过产品检测。您对其安全性产生怀疑。
- 您不清楚产品的全部使用历史。
- 因为法律、标准、技术或与其它装备不兼容等问题，而不得不淘汰。

销毁这些产品，以防将来误用。

图标：

A.无限制的寿命 - B.可接受的温度 - C.使用注意 - D.清洁/消毒 - E.干燥 - F.存放/运输 - G.维护 - H.改装/维修（不能在Petzl以外的地方修理，除了更换零件）**- I.问题/联系**

3年质保

针对材料或生产上的缺陷。例外：正常的磨损、氧化、自行改装或改良、不正确存放、欠佳的保养、使用疏忽或用于非该产品设计之用途。

警告标志

1.表示有即刻产生严重伤害或死亡风险的情况。2.表示有潜在的意外或伤害风险。3.表示产品在功能或性能方面的重要信息。4.表示装备的不兼容性。

可追溯性及标示

a.颁发此PPE产品生产许可的机构 - b.进行CE测试的机构 - c.追踪：信息 - d.绳索兼容性 - e.独立编码 - f.生产年份 - g.生产月份 - h.序列号 - i.独立身份识别号 - j.标准 - k.仔细阅读说明书 - l.型号识别 - m.最大承重 - n.ANSI/ASSE认证机构

TH

คู่มือการใช้งานนี้ อธิบายให้ทราบถึงวิธีการใช้อุปกรณ์อย่างถูกต้อง ได้ระบุข้อมูลทางเทคนิคและการใช้งาน เครื่องหมายคำเตือน ได้บอกให้คุณทราบถึงอันตรายบางส่วนที่อาจเกิดขึ้นจากการใช้งานของอุปกรณ แต่ไม่อาจบอกได้ทั้งหมด ตรวจเช็คที่ Petzl.com เพื่อหาข้อมูลเพิ่มเติมล่าสุด เป็นความรับผิดชอบของคุณในการระมัดระวังต่อคำเตือนและการใช้อุปกรณอย่างถูกต้อง ข้อผิดพลาดในการใช้อุปกรณ์จะทำให้เกิดอันตราย ติดต่อ Petzl หรือตัวแทนจำหน่ายถ้ามีข้อสงสัย หรือไม่เข้าใจข้อความในคู่มือนี้

1. ส่วนที่เกี่ยวข้องกัน

อุปกรณ์นี้เป็นอุปกรณป้องกันภัยส่วนบุคคล (PPE)

ASAP LOCK ตัวยับยั้งการตกแบบเคลื่อนที่ได้ สำหรับใช้งานกับเชือก ด้วยระบบล็อคในตัว

EN 12841 type A อุปกรณ์ปรับเปลี่ยนเชือกใช้สำหรับเชือกเส้นเซฟ อุปกรณ backup ในการทำงานระบบเชือกสำหรับใช้ร่วมกับตัวบีบจับเชือกแบบ type B หรือ C

EN 353-2 ตัวป้องกันการตกรวมด้วยเชือกเซฟไลน์แบบยืดหยุ่น อุปกรณ์ควบคุมเชือกเส้นทำงานในระบบยับยั้งการตก อุปกรณ์นี้จะต้องไม่ใช้รับน้ำหนักเกินกว่าที่ระบุไว้หรือไม่นำไปใช้ในวัตถุประสงค์อย่างอื่นนอกเหนือจากที่ได้ถูกออกแบบมา

ความรับผิดชอบ

คำเตือน

กิจกรรมที่เกี่ยวข้องกับการใช้อุปกรณ์นี้ เป็นสิ่งที่เป็นอันตราย ผู้ใช้ต้องมีความรับผิดชอบต่อการกระทำการตัดสินใจและความปลอดภัย

ก่อนการใช้อุปกรณ์นี้ จะต้อง
- อ่านและทำความเข้าใจคู่มือการใช้งาน
- การฝึกฝนโดยเฉพาะเพื่อการใช้งานที่ถูกต้อง
- ทำความคุ้นเคยกับความสามารถและข้อจำกัดในการใช้งานของมัน
- เข้าใจและยอมรับความเสี่ยงที่เกี่ยวข้อง

การขาดความระมัดระวังและละเลยต่อข้อมูลนี้ อาจมีผลให้เกิดการบาดเจ็บสาหัสหรืออาจถึงแก่ชีวิต

อุปกรณ์นี้จะต้องถูกใช้งานโดยผู้ที่มีความสามารถเพียงพอและมีความรับผิดชอบหรือใช้ในสถานที่ที่อยู่ในความรับผิดชอบโดยตรงหรือควบคุมได้โดยผู้เชี่ยวชาญ

เป็นความรับผิดชอบของผู้ใช้งานต่อวิธีการใช้ การตัดสินใจความปลอดภัย และยอมรับในผลที่เกิดขึ้นจากวิธีการนั้น ไม่ควรใช้อุปกรณ์นี้ถ้าคุณไม่สามารถ หรือไม่อยู่ในสภาวะที่จะรับผิดชอบต่อความเสี่ยงที่จะเกิดขึ้นหรือไม่เข้าใจข้อความในคู่มือการใช้งาน

2. ชื่อของส่วนประกอบ

(1) โครงร่าง (2) แขนยึดรูปตัวยู (3) สกรู (4) ลิ่มยึดติด (5) ช่องว่าง (6) ตัวจับนิรภัย (7) แขน (8) แกนจับยึด (9) ตัวล็อคลอหมุน (10) คุมติดยึด (11) STRING

วัสดุหลักที่ใช้ผลิต อลูมินั่มอัลลอยด์ (เฟรม แขนยึด) สแตนเลส (ตัวล็อคลอหมุน แขนยึดรูปตัวยู) โพลีเอสเตอร์ ไนลอน (เชือก)

3. การตรวจสอบ จุดตรวจสอบ

ความปลอดภัยของคุณขึ้นอยู่กับความสมบูรณ์ของอุปกรณ์ของคุณ

Petzl แนะนำให้ตรวจเช็ครายละเอียดของอุปกรณ์โดยผู้เชี่ยวชาญอย่างน้อยทุก 12 เดือน (ขึ้นอยู่กับข้อกำหนดกฎหมายของประเทศและสภาพการใช้งาน) ทำตามขั้นตอนที่แสดงไว้ที่ Petzl.com/ppe บันทึกผลการตรวจเช็ค PPE ลงในแบบฟอร์มการตรวจเช็ค ชนิด รุ่น ข้อมูลของโรงงานผู้ผลิต หมายเลขลำดับการผลิต หรือหมายเลขกำกับอุปกรณ์ วันที่ของการผลิตวันที่สั่งซื้อ วันที่ใช้งานครั้งแรก กำหนดการตรวจเช็คครั้งต่อไป ปัญหาที่พบ ความคิดเห็น ชื่อของผู้ตรวจเช็คพร้อมลายเซ็นต์

ก่อนการใช้งานแต่ละครั้ง

ASAP LOCK ตรวจเช็คเชือกสั้นนิรภัยว่า ได้ติดยึดกับแขนยึดตัวยู อย่างถูกต้อง และสกรูติดยึดอยู่อย่างแน่นหนาดีแล้ว

ตรวจเช็คว่าไม่มีรอยแตกร้าว รอยบาก ผิดรูปร่าง สึกกร่อน มีสนิมกัดกร่อน (บนโครงร่าง ลอ แขน แขนยึดรูปตัวยู)

ตรวจเช็คสภาพของตัวจับนิรภัย ว่าการสปริงตัวกลับทำงานได้ตามปกติ

ตรวจเช็คว่าแขนยึดหมุนรอบแกน และตรวจเช็คว่าการสปริงตัวกลับทำงานได้ตามปกติ ตรวจเช็คว่าลูกลอมีสภาพสมบูรณ์ และไม่มีรองรอยของฟันสึกกร่อน คำเตือน ถ้าฟันชำรุดหรือหลุดหายไปเพียงหนึ่งหรือมากกว่าห้ามใช้งาน ASAP นั้น

ถ้าส่วนของฟันสกปรก ให้อ่านคู่จากข้อความเกี่ยวกับการดูแลและทำความสะอาด ตรวจสอบว่าแกนยึดลูกลอหมุนวนได้โดยอิสระตามรอบของการหมุนทั้งสองทิศทาง

เชือก ตรวจเช็คสภาพของเชือก โดยทำตามคู่มือคำแนะนำของโรงงานผู้ผลิต เชือกจะต้องถูกเลิกใช้หากมีการตก ถ้าแกนเชือกมีการผิดปกติ หรือปลอกเชือกเสียหายหรือมีรอยเปรอะเปื้อน

ระหว่างการใช้งาน

เป็นเรื่องสำคัญอย่างยิ่งที่ต้องตรวจสอบสภาพของอุปกรณ์อยู่เป็นประจำ และการต่อเชื่อมอุปกรณ์เข้ากับอุปกรณ์ตัวอื่นในระบบ แน่ใจว่าทุกชิ้นส่วนของอุปกรณ์อยู่ในตำแหน่งที่ถูกต้องกับชิ้นส่วนอื่น

ระวังสิ่งแปลกปลอมซึ่งอาจขัดขวางการทำงานของระบบล็อคลูกลอจากการติดยึดกับเชือก หรือจากการหมุน

ป้องกันASAPจากการกระเด็นเปรอะเปื้อนในขณะทำงาน(ทาสี ซีเมนต์ ฯลฯ) แน่ใจว่าตัวล็อคลอทำงานด้วยดีบนเชือกตลอดเวลา

4. ความเข้ากันได้

ตรวจเช็คว่าอุปกรณ์นี้ สามารถใช้งานเข้ากันได้ดีกับอุปกรณ์อื่นในระบบ (เข้ากันได้ดี = ใช้งานด้วยกันได้โดยไม่ติดขัด)

อุปกรณ์ที่นำมาใช้งานร่วมกับ ASAP LOCK นั้นจะต้องผ่านมาตรฐานของการใช้งานในแต่ละประเทศ (เช่น EN 361 เป็นมาตรฐานสำหรับสายรัดนิรภัยในยุโรป ฯลฯ)

สายรัดสะโพก

ต่อยึดเชือกสั้นนิรภัยของ ASAP เข้ากับจุดยึดยับยั้งการตกที่สายรัดสะโพก

เชือกสั้น-นิรภัยสำหรับดูดซับแรง

ใช้ ASAP LOCK กับ Petzl เชือกสั้นดูดซับแรงที่เข้ากันได้เท่านั้น
- ASAP'SORBER 20 และ 40 (European version)
- ABSORBICA L57
- ASAP'SORBER 20 และ 40 (international version)
- ASAP'SORBER AXESS

เชือกสั้นดูดซับแรงต้องไม่ถูกต่อความยาว (หนึ่งการเชื่อมต่อ (ความยาวมากที่สุดไม่เกิน 12 ซม) ที่ปลายแต่ละด้าน)

เชือก EN 12841 type A การใช้งาน

-ใช้ ASAP LOCK กับเชือกขนาด 10-13มม มาตรฐาน EN 1891 type A low stretch kernmantle

เชือกที่ได้ผ่านการทดสอบตามมาตรฐาน CE EN 12841 type A
- Petzl CLUB 10มม
- Teufelberger KMIII 13มม

เชือก EN 353-2 การใช้งาน

ใช้ ASAP LOCK กับเชือกที่ผ่านการทดสอบตาม CE EN 353-2:2002 เท่านั้น
- PARALLEL 10.5มม
- AXIS 11มม

5. หลักการปฏิบัติงาน

ที่ความเร็วปานกลาง แกนล็อคลูกลอจะหมุนได้อย่างอิสระทั้งสองทิศทาง การโรยตัวลงโดยความเร็วสูง แกนล็อคลูกลอจะหยุดหมุน เชือกจะถูกล็อคโดยการบีบอัดระหว่างลูกลอและเฟรมของอุปกรณ์

ระบบล็อค ระบบล็อค กดสลักล็อคเพื่อป้องกันไม่ให้ ASAP เลื่อนไหลลงมาตามเชือก

6. การติดตั้งและการทดสอบ

การเตรียมการ

ใช้เฉพาะตัวสกรูที่ผลิตมาเพื่อใช้กับ ASAP LOCK เท่านั้น ใส่เส้นใยเพื่อล็อคที่สกรู ก่อนประกอบติดยึด

ติดตั้งเชือกดูดซับแรงตกกระชากและปิดแขนติดยึดู ขันให้แน่น ตรวจเช็คว่าแกน และ สกรูนั้นใส่ในตำแหน่งที่ถูกต้อง และ แน่นเพียงพอ

การติดยึดกับสายรัดสะโพก

หากมีการต้องเกี่ยวยึดบ่อยๆ เลือกใช้ TRIACT-LOCK EN 362 ตัวล็อคเชื่อมต่อที่มีระบบช่วยลงตำแหน่งให้ตัวอุปกรณ์รับน้ำหนักที่แกนหลักอยู่เสมอ (STRING, CAPTIV ฯลฯ)

การติดยึดกึ่งถาวรบนสายรัดสะโพก เลือกใช้ตัวล็อคเชื่อมต่อแบบ semi-permanent ซึ่งต้องเปิดและปิดด้วยอุปกรณ์พิเศษเท่านั้น (RING OPEN, SWIVEL OPEN, guick link ฯลฯ)

การติดตั้ง เปิดตัวป้องกันภัยเพื่อใส่เชือกเข้าในรองของอุปกรณ์ ปิดสลักเพื่อครอบล็อคหมุนสำหรับล็อคลงบนเชือก

คำเตือน ASAP เป็นอุปกรณ์เกี่ยวกับทิศทาง และจะล็อคในทิศทางเดียวเสมอ อันตรายถึงชีวิตหากใช้งาน ASAP แบบพลิกกลับหัว

การปฏิบัติระหว่างการทดสอบของแต่ละการติดตั้ง

การปลดล็อค หลังจากการทดสอบ ทำการปลดล็อคลูกลอ อุปกรณ์จะสไลด์เลื่อนลงบนเชือกได้ตามปกติ

ระบบล็อค ระบบล็อค กดสลักล็อคเพื่อป้องกันไม่ให้ ASAP เลื่อนไหลลงมาตามเชือก ขอความระวัง ในกรณีที่ผู้บาดเจ็บห้อยตัวอยู่ ASAP LOCK จะไม่สามารถปลดล็อคได้หากมีน้ำหนักกดที่เชือก

7. ข้อควรระวังจากการใช้

ในขณะเคลื่อนตัวให้ตรวจเช็คอย่างสม่ำเสมอว่า เชือกเลื่อนไหลได้ปกติใน ASAP หลีกเลี่ยงการทำให้เกิดการหย่อนของเชือก ซึ่งจะทำให้ระยะของการตกเพิ่มมากขึ้นด้วย

การกดลงของแรงแบบยืดหยุ่นสามารถทำให้เชือกเสียหายได้ ถ้าเชือกเส้นที่ติดยึดASAP ถูกแรงกดลง ผู้ใช้ต้องจัดทำระบบ backup อีกอันด้วย

8. ช่องว่างระหว่างจุดตก

ช่องว่างของการตก คือจำนวนน้อยที่สุดของระยะห่างจากพื้นที่ด้านใต้ของผู้ใช้งานที่ถูกกำหนด เพื่อป้องกันผู้ใช้งานจากการถูกกระแทกกับวัตถุอื่นใดในกรณีที่มีการตก

ช่องว่างถูกคำนวณจาก
- ความยาวของการตก
- ระยะจากที่ ASAP หยุด
- ความยาวของเชือกดูดซับแรงที่หลุดกระจายออก
- ความสูงโดยประมาณของผู้ใช้งาน
- สัดส่วนที่ปลอดภัยระยะ 1 เมตร

ความยืดหยุ่นของเชือก (E) ผันแปรตามสถานการณ์ที่เกิดและจะต้องถูกบวกเพิ่มไว้เพื่อการคำนวณช่องว่างเพื่อความปลอดภัย

เพื่อทราบข้อมูลเพิ่มเติม ดูวิธีการใช้งาน ASAP ที่Petzl.com

ค่าที่แสดงเป็นพื้นฐานของการคิดคำนวณทางทฤษฎีและการทดสอบการตกโดยใช้น้ำหนักถ่วง

ในระบบยับยั้งการตก ให้คำนวณความยาวของตัวเชื่อมต่อใดๆ ที่อาจมีผลต่อระยะทางของการตกด้วย

9. การทำความสะอาด การบำรุงรักษา

หลีกเลี่ยงการหยดใส่น้ำมันภายในระบบกลไกของลูกลอ

การทำความสะอาดฟันของลูกลอ ไม่แนะนำให้ใช้สารละลาย แต่อาจใช้ร่วมกับแปรงได้ หลีกเลี่ยงการหยดใส่สารละลายใดๆ ในระบบกลไก

10. ข้อมูลเพิ่มเติม

- คุณจะต้องมีแผนการกู้ภัยและรู้วิธีการทำได้อย่างรวดเร็วในกรณีที่ประสบความยุ่งยากขึ้นในขณะที่ใช้อุปกรณ์นี้
- จุดผูกยึดในระบบ จะต้องอยู่เหนือตำแหน่งของผู้ใช้งาน และทำตามข้อกำหนดของมาตรฐาน EN 795 (ความแข็งแรงต้องไม่น้อยกว่า 12 kN)
- ในระบบยับยั้งการตกเป็นสิ่งสำคัญที่จะต้องตรวจเช็คพื้นที่ว่างด้านใต้ของผู้ใช้งานก่อนการใช้งานทุกครั้ง เพื่อหลีกเลี่ยงการหลนไปกระแทกกับพื้นหรือสิ่งกีดขวางในกรณีที่มีการตกเกิดขึ้น
- ต้องแน่ใจว่า จุดผูกยึดอยู่ในตำแหน่งที่ถูกต้องเพื่อลดความเสี่ยงและระยะทางของการตก
- สายรัดนิรภัยเป็นเพียงอุปกรณ์ที่ช่วยพยุงร่างกาย ในระบบยับยั้งการตกเท่านั้น
- เมื่อใช้อุปกรณ์หลายชนิดร่วมกันอาจเกิดผลร้ายต่อความปลอดภัยในกรณีที่อุปกรณ์ชนิดหนึ่งถูกลดประสิทธิภาพลงด้วยส่วนประกอบเพื่อความปลอดภัยของอุปกรณ์ชนิดอื่น
- คำเตือน อันตราย ดูแลอุปกรณ์โดยหลีกเลี่ยงการถูกสัมผัสกับสารกัดกร่อน หรือวัตถุที่มีพื้นผิวแหลมคม
- ผู้ใช้งานต้องมีสภาพร่างกายแข็งแรง เหมาะกับกิจกรรมในที่สูง คำเตือน การหอยตัวอยู่ในสายรัดสะโพกเป็นเวลานานอาจมีผลทำให้เกิดการบาดเจ็บสาหัส หรืออาจถึงแก่ชีวิต
- คู่มือการใช้งานของอุปกรณ์แต่ละชนิดที่ใช้เชื่อมต่อกับอุปกรณ์นี้ต้องปฏิบัติตามอย่างเคร่งครัด
- ถ้าอุปกรณ์ ถูกส่งไปจำหน่ายยังนอกอาณาเขตของประเทศผู้เป็นแหล่งผลิต ตัวแทนจำหน่ายจะต้องจัดทำคู่มือการใช้งานในภาษาท้องถิ่นของประเทศที่อุปกรณ์นี้ถูกนำไปใช้งาน
- แน่ใจว่าป้ายเครื่องหมายที่ติดบนอุปกรณ์สามารถอ่านได้ชัดเจน

ควรยกเลิกการใช้อุปกรณ์เมื่อไร

ข้อควรระวัง ในกิจกรรมที่มีการใช้อย่างรุนแรงอาจทำให้อุปกรณ์ต้องถูกเลิกใช้แม้หลังจากการใช้งานเพียงครั้งเดียวทั้งนี้ ขึ้นอยู่กับชนิดของการใช้งานและสภาพแวดล้อม (สภาพที่แข็งหยาบ สถานที่ใกล้ทะเล สิ่งของมีคม สภาพอากาศที่รุนแรง สารเคมี)

อุปกรณ์จะต้องเลิกใช้ เมื่อ
- ได้เคยมีการตกกระชากอย่างรุนแรง (หรือเกินขีดจำกัด)
- เมื่อไม่ผ่านการตรวจเช็คสภาพ เมื่อมีข้อสงสัยหรือไม่แน่ใจ
- เมื่อไม่ทราบถึงประวัติการใช้งานมาก่อน
- เมื่อตกรุ่น ล้าสมัยจากการเปลี่ยนกฎเกณฑ์มาตรฐานเทคนิค หรือ ความเข้ากันไม่ได้กับอุปกรณ์อื่น

ทำลายอุปกรณ์เพื่อหลีกเลี่ยงการนำกลับมาใช้อีก

สัญลักษณ์

A. ไม่จำกัดอายุการใช้งาน - B. สภาพภูมิอากาศ ที่สามารถใช้งานได้ - C. ข้อควรระวังการใช้งาน - D. การทำความสะอาด/ฆ่าเชื้อโรค - E. การทำให้แห้ง - F. การเก็บรักษา/การขนส่ง - G. การบำรุงรักษา - H. การดัดแปลงเพิ่มเติม/การซ่อมแซม (ไม่อนุญาตให้ทำเกินจากโรงงานของ Petzl ยกเว้นส่วนที่สามารถใช้ทดแทนได้) - I. คำถาม/ติดต่อ

อุปกรณ์มีการรับประกันเป็นเวลา 3 ปี

เกี่ยวกับวัตถุดิบหรือความบกพร่องจากการผลิต ข้อยกเว้นจากการรับประกัน การชำรุดบกพร่องจากการใช้งานตามปกติ ปฏิกิริยาจากสารเคมี การแก้ไขดัดแปลง การเก็บรักษาไม่ถูกวิธี ขาดการดูแล การนำไปใช้งานที่นอกเหนือจากที่อุปกรณ์ได้ถูกออกแบบไว้

เครื่องหมายคำเตือน

1. สถานการณ์เสี่ยงที่อาจจะเกิดอันตรายบาดเจ็บสาหัส หรือเสียชีวิต 2. มีความเสี่ยงในการเกิดอุบัติเหตุ หรือ การบาดเจ็บ 3. ข้อมูลสำคัญที่เกี่ยวกับระบบการทำงาน หรือคุณสมบัติของอุปกรณ์ 4. ความเข้ากันไม่ได้ของอุปกรณ์

เครื่องหมายและข้อมูล

a. หัวข้อสำคัญของการควบคุมการผลิตของอุปกรณ์ PPEนี้ - b. ชื่อเฉพาะที่บ่งบอกถึงการทดลองผ่านมาตรฐาน CE - c. การสืบมาตรฐาน ข้อมูลแหล่งกำเนิด - d. ความเข้ากันได้กับเชือก - e. หมายเลขลำดับ - f. ปีที่ผลิต - g. เดือนที่ผลิต - h. หมายเลขลำดับการผลิต - j. หมายเลขกำกับตัวอุปกรณ์ - j. มาตรฐาน - k. อ่านคู่มือการใช้โดยละเอียด - l. ข้อมูลระบุรุ่น - m. ค่าต่ำสุดของแรงกด - n. ANSI/ASSE มาตรฐานรองรับ