32

A levier

Caractéristiques

Type de pose	Nb de point(s)
A encastrer	2

Têtière : Matière Largeur	**Inox** **25 mm**
Sortie des pênes	**Par levier**
Tringles	**Oui**
Tringles : Course Axe	**20 mm** **15 ou 22,5 mm**
Pièces internes traitées anti corrosion	**Oui**

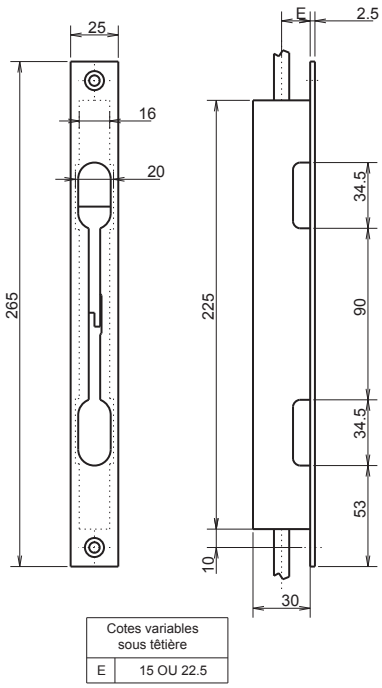

Tringles à commander séparément

Références

Largeur (mm)	Axe tringles (mm)	Code article
30	15	F132300000
	22,5	F132305000

Compléments

Ensembles TEG p. 356

Gâche anti-poussière p. 357

Retrouvez nos autres compléments à partir de la page 342

Sous réserve de modifications techniques - Visuels et plans non contractuels