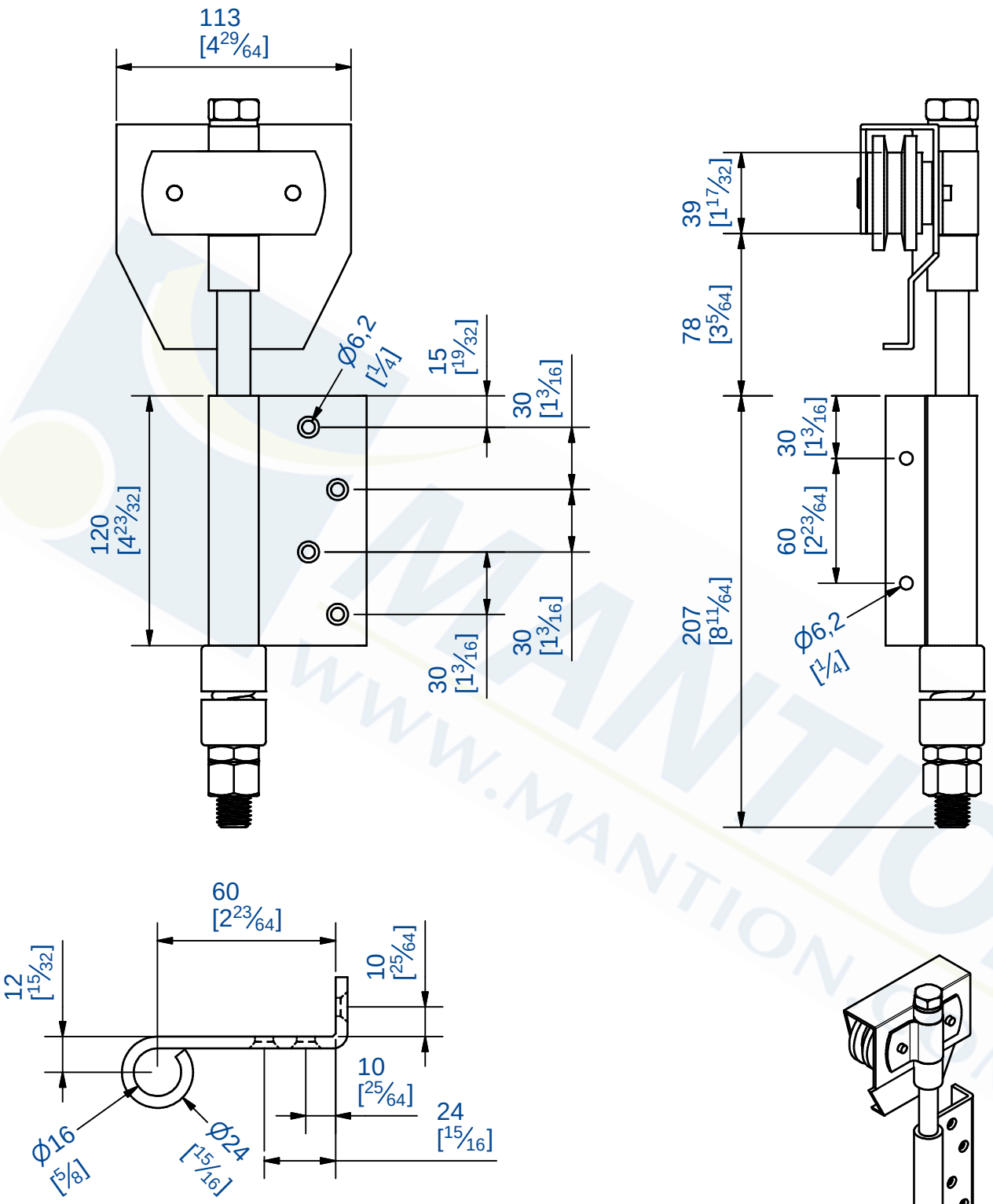

Monture d'extrémité avec 2 galets nylon montés sur cage à rouleaux.
Capacité : 100 Kg / panneau

End hanger, equiped with 2 full nylon wheels mounted on roller cages.
Maximum load : 100 Kg / panel

MANTION
FERRURES DE PORTES COULISSANTES
MANUTENTION PAR MONORAIL
7,rue Gay Lussac
25000 BESANCON

Référence
Item Nr: **BOB 100E**

Rail associé
Combined track: **50 x 6**