MOTORVAC®

CPS® AUTOMOTIVE

CoolantClean IV SYSTEM

# Appareil de remplacement de liquide de refroidissement

Numéro de pièce : 500-5200



## MANUEL DE L'UTILISATEUR (français)

Pour plus d'informations ou de mises à jour, visitez www.cpsproducts.com

**UTILISATION RÉSERVÉE AUX TECHNICIENS QUALIFIÉS**

## PRÉCAUTIONS

**Avertissement : Avant d'utiliser l'instrument, veuillez lire attentivement ce manuel pour un fonctionnement correct.**

Un travail effectué de manière incorrecte peut entraîner des blessures ou des dommages matériels !

Cet appareil ne doit être utilisé que par des opérateurs formés. L'utilisation par des opérateurs non autorisés est interdite.

Les liquides de refroidissement sont toxiques et peuvent entraîner des blessures graves !

Portez des lunettes de sécurité pour minimiser le risque de blessure par éclaboussures.

Portez des gants de protection appropriés pour minimiser le risque de blessure causée par le contact avec la peau.

Ne modifiez pas la conception de l'appareil.

Les systèmes de refroidissement automobiles peuvent être soumis à pression et atteindre des températures extrêmement élevées. Faites preuve d'une extrême prudence lorsque vous enlevez les bouchons du réservoir de liquide de refroidissement, les bouchons du radiateur ou les bouchons de vidange du liquide de refroidissement.

Laissez le liquide de refroidissement refroidir avant d'effectuer toute étape décrite dans ce manuel.

Respectez les réglementations locales, nationales et fédérales en matière d'élimination des liquides.

Une surveillance continue du processus de remplacement du liquide de refroidissement est nécessaire.

## PRÉSENTATION DU PRODUIT

L'appareil de remplacement de liquide de refroidissement CoolantClean IV se raccorde au système de refroidissement du véhicule et utilise de l'air comprimé pour créer un vide afin d'extraire le liquide de refroidissement usagé du véhicule. Le système peut être raccordé par le réservoir de liquide de refroidissement du véhicule ou par l'une des conduites de liquide de refroidissement du véhicule. Le système peut alors être utilisé pour ajouter du liquide de refroidissement neuf pendant que les conduites sont sous vide. Cette méthode permet de réduire les bulles d'air dans les conduites de liquide de refroidissement.

Le système peut également être configuré pour récupérer le liquide de refroidissement usagé provenant du bouchon de vidange du liquide de refroidissement du véhicule grâce à l'entonnoir de réception du liquide du système.

| | |
|---|---|
| Pression d'alimentation en air comprimé | 5 à 10 bars |
| Capacité du réservoir de liquide de refroidissement usagé | 15 L |
| Capacité du réservoir de liquide de refroidissement neuf | 12 L |

## DESCRIPTION DES COMPOSANTS

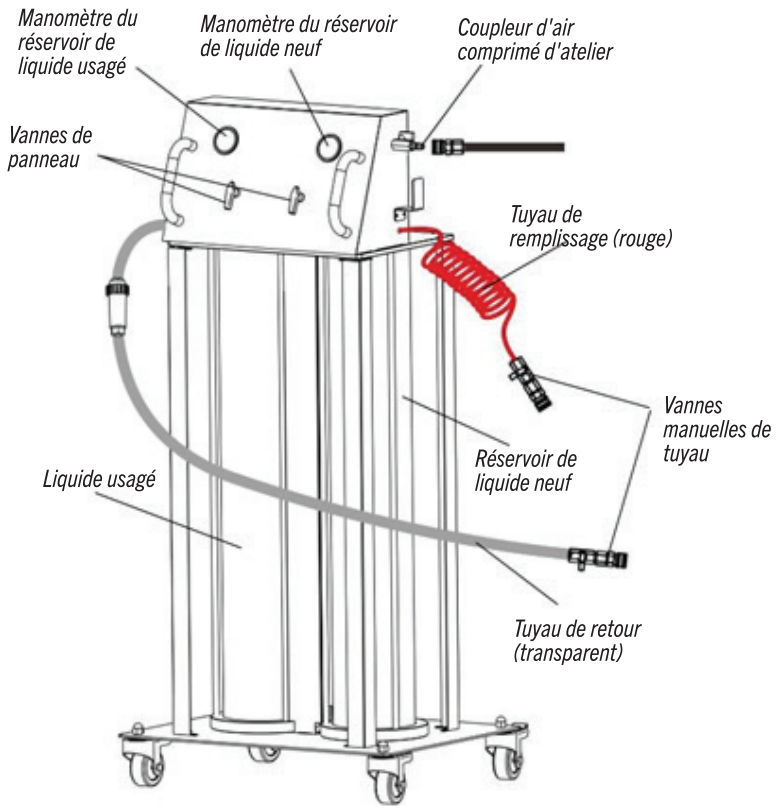




Adaptateur conique



Tuyau d'extraction conique

*Se connecte à la base de l'adaptateur conique*

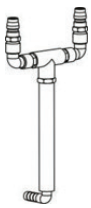

Adaptateur en Y

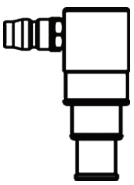

Adaptateur de tuyau

## INSTRUCTIONS D'UTILISATION

**La procédure initiale de préparation du système avec du liquide de refroidissement neuf est décrite ci-dessous.**

Placez le système CoolantClean sur une surface plane.

Mettez toutes les vannes en position d'arrêt.

Ouvrez le bouchon du réservoir neuf situé à l'arrière du système. Remplissez le réservoir de liquide de refroidissement jusqu'à 12 L. Fermez et serrez le bouchon du réservoir pour assurer son étanchéité.

Branchez la machine à l'air comprimé de l'atelier.

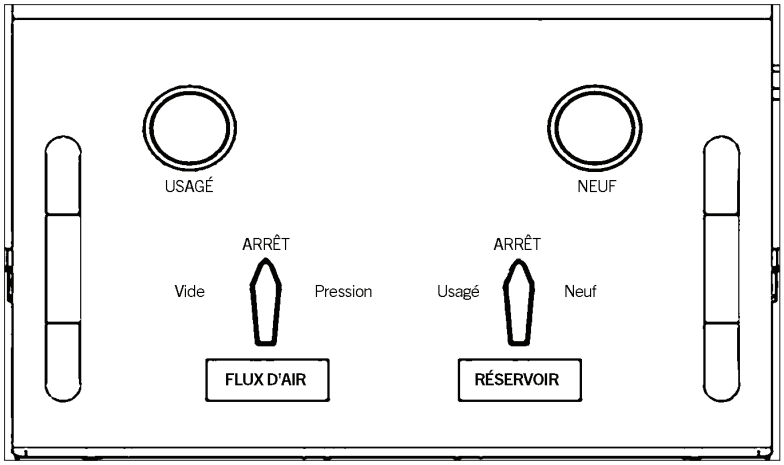


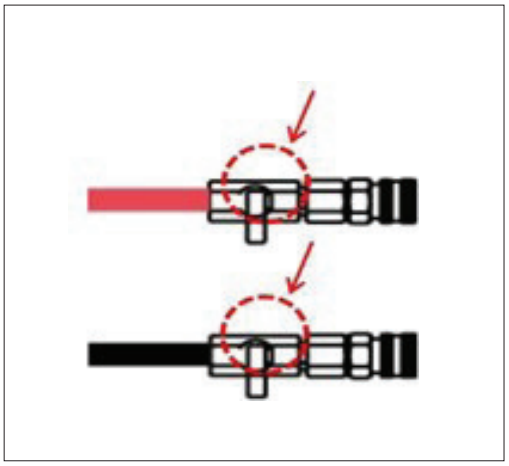

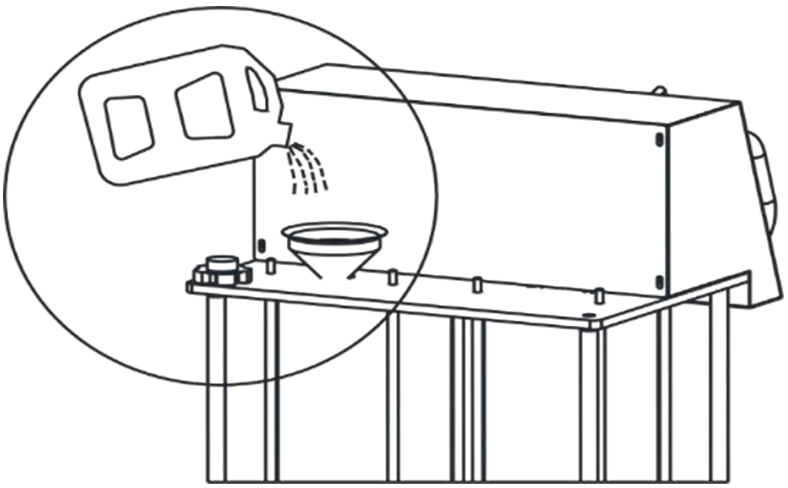

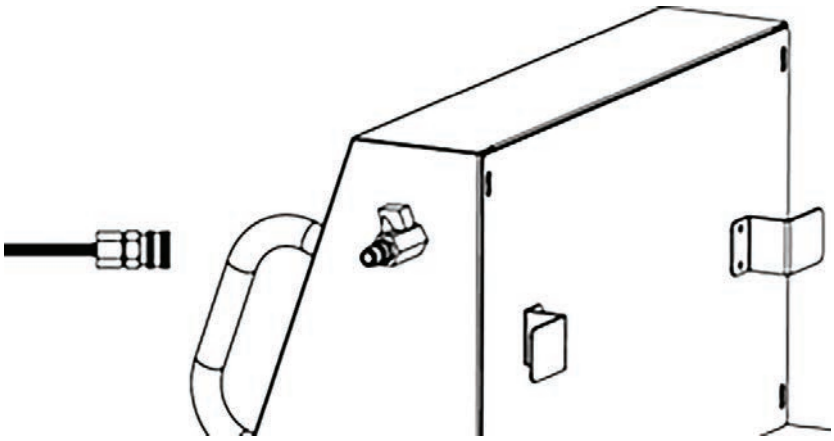

## DÉTERMINATION DE LA MÉTHODE DE REMPLACEMENT APPROPRIÉE POUR LE VÉHICULE :

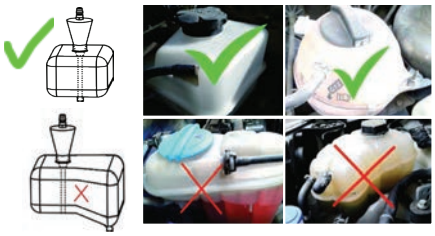

### Méthode de vide du réservoir de liquide

Pour utiliser cette méthode, le véhicule doit être équipé d'un réservoir de liquide de refroidissement dont le bouchon est positionné directement au-dessus du fond du réservoir, de sorte que le tuyau d'aspiration touche la partie la plus basse du réservoir.

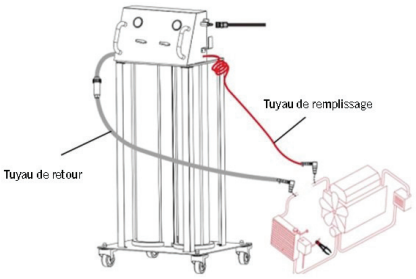


### Méthode de remplacement de liquide de refroidissement en ligne

Le remplacement du liquide de refroidissement peut être effectué en déconnectant la conduite de liquide de refroidissement du véhicule qui relie le radiateur à la conduite de retour du liquide de refroidissement du moteur.



### Méthode de vidange par gravité

Ce système peut être utilisé pour récupérer le liquide de refroidissement usagé en utilisant le bac de récupération et en plaçant le système sous le bouchon de vidange du liquide de refroidissement du véhicule.

Raccordez le tuyau de remplissage rouge (liquide de refroidissement neuf) et le tuyau de retour transparent (liquide de refroidissement usagé) à l'adaptateur en Y.

Raccordez l'adaptateur conique à l'adaptateur en Y.

Raccordez le tuyau d'extraction conique à la base de l'adaptateur conique.

Ouvrez le bouchon du réservoir de liquide de refroidissement du véhicule et placez le cône avec le tuyau d'extraction dans le réservoir. Le tuyau d'extraction doit atteindre la partie la plus basse du réservoir.

Sur certains véhicules, le réservoir de liquide de refroidissement peut être équipé d'un tuyau d'aération. Il faudra pincer cette ligne avec une pince durant cette opération.

Réglez la vanne de débit d'air sur la position « Vide » et la vanne du réservoir sur la position « Usagé ». La vanne du tuyau de retour transparent doit être en position OUVERTE et la vanne du tuyau de liquide de refroidissement neuf rouge doit être en position FERMÉE.

Commencez le processus d'extraction en ouvrant la vanne d'air comprimé d'atelier. Un vide sera produit dans la ligne à environ -20 pouces de mercure (-20 inHg). Le liquide de refroidissement commencera à s'écouler du véhicule vers le réservoir usagé du système.

Continuez cette opération jusqu'à ce que les tuyaux de liquide de refroidissement du véhicule s'affaissent.

Lorsque le liquide cesse de couler, mettez toutes les vannes en position ARRÊT.

Pour ajouter du liquide neuf au véhicule, FERMEZ la vanne du tuyau de retour et OUVREZ la vanne du tuyau de remplissage. Réglez la vanne de débit d'air sur la position « Pressuriser » et la vanne du réservoir sur la position « NEUF ».

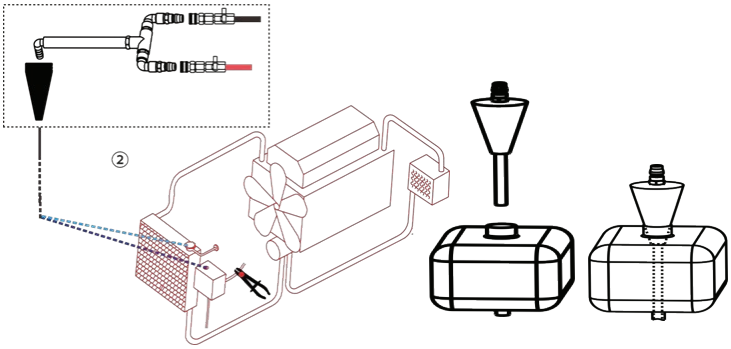


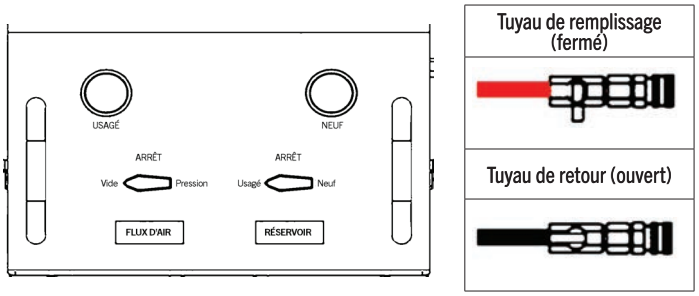


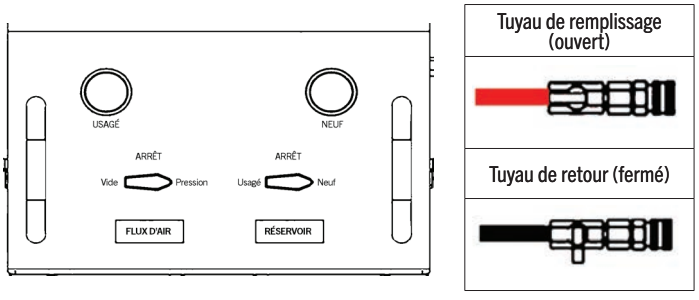

Raccordez les adaptateurs de tuyau au tuyau de remplissage rouge (liquide de refroidissement neuf) et au tuyau de retour transparent (liquide de refroidissement usagé).

Débranchez le tuyau de liquide de refroidissement du véhicule qui relie le radiateur au tuyau de retour de liquide de refroidissement du moteur.

Réglez la vanne de débit d'air sur la position « Pressuriser » et la vanne du réservoir sur la position « NEUF ». Ouvrez la vanne du tuyau de retour et OUVREZ la vanne du tuyau de remplissage.

Commencez le processus de remplacement en ouvrant la vanne d'air comprimé d'atelier. Le liquide de refroidissement commencera à s'écouler du véhicule vers le réservoir usagé du système.

Continuez l'opération jusqu'à ce que du liquide de refroidissement neuf commence à circuler dans le système.

Une fois le processus terminé, mettez toutes les vannes en position ARRÊT. Retirez l'adaptateur conique du véhicule et rétablissez le raccordement de la conduite de liquide de refroidissement du véhicule.

Du liquide de refroidissement supplémentaire peut être ajouté au réservoir de liquide de refroidissement du véhicule au besoin.

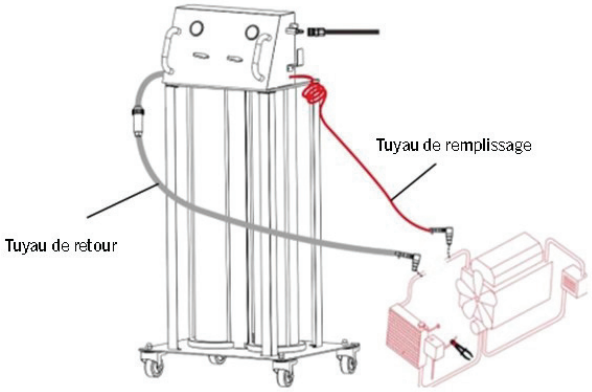


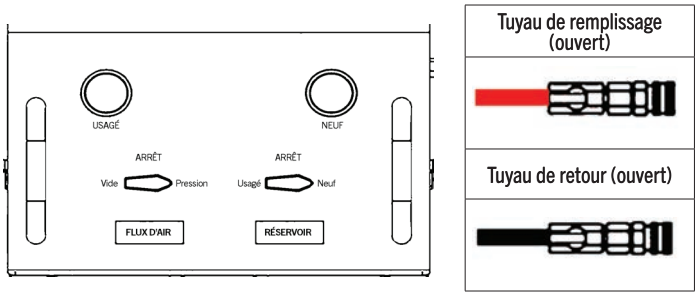


Ouvrez le bouchon du réservoir de liquide de refroidissement usagé du système et raccordez le bac de récupération du liquide de refroidissement.

Placez le véhicule sur un pont élévateur capable de le soulever en toute sécurité à plus de 1,80 mètre (6 ft) de hauteur.

Repérez le bouchon de vidange du liquide de refroidissement du véhicule et placez le système sous ce bouchon.

Ouvrez le bouchon de vidange du liquide de refroidissement pour évacuer le liquide de refroidissement usagé du véhicule dans le réservoir de liquide de refroidissement usagé du système.

Une fois que tout le liquide de refroidissement a été complètement vidé du véhicule, remettez le bouchon de vidange en place.

Abaissez le véhicule du pont élévateur. Du liquide de refroidissement peut maintenant être ajouté au réservoir de liquide de refroidissement du véhicule.

Pour ajouter du liquide neuf au véhicule, raccordez l'adaptateur conique au tuyau de remplissage. Retirez le bouchon du réservoir de liquide de refroidissement du véhicule et placez l'adaptateur conique à la place du bouchon.

FERMEZ la vanne du tuyau de retour et OUVREZ la vanne du tuyau de remplissage. Réglez la vanne de débit d'air sur la position « Pressuriser » et la vanne du réservoir sur la position « NEUF ». Commencez le processus de remplissage en ouvrant la vanne d'air comprimé d'atelier.

Continuez l'opération jusqu'à ce que la bonne quantité de liquide de refroidissement soit ajoutée au réservoir. Il peut être nécessaire de démarrer le véhicule pendant le remplissage afin d'éliminer les bulles d'air présentes dans le circuit de refroidissement. Veuillez consulter le manuel du véhicule pour plus d'informations.



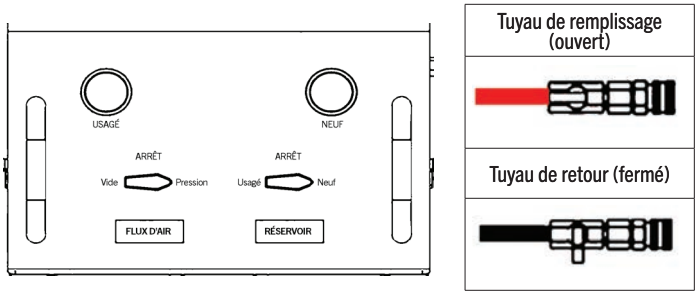

Raccordez le tuyau de remplissage rouge (liquide de refroidissement neuf) et le tuyau de retour transparent (liquide de refroidissement usagé) à l'adaptateur en Y.

Raccordez l'adaptateur conique à l'adaptateur en Y.

Réglez la vanne de débit d'air sur la position « Pressuriser » et la vanne du réservoir sur la position « Usagé ». La vanne du tuyau de retour transparent doit être en position OUVERTE et la vanne du tuyau de liquide de refroidissement neuf rouge doit être en position FERMÉE.

Démarrez la purge en ouvrant le robinet d'air comprimé d'atelier.

Une fois le réservoir vidé, remettez toutes les vannes en position ARRÊT.

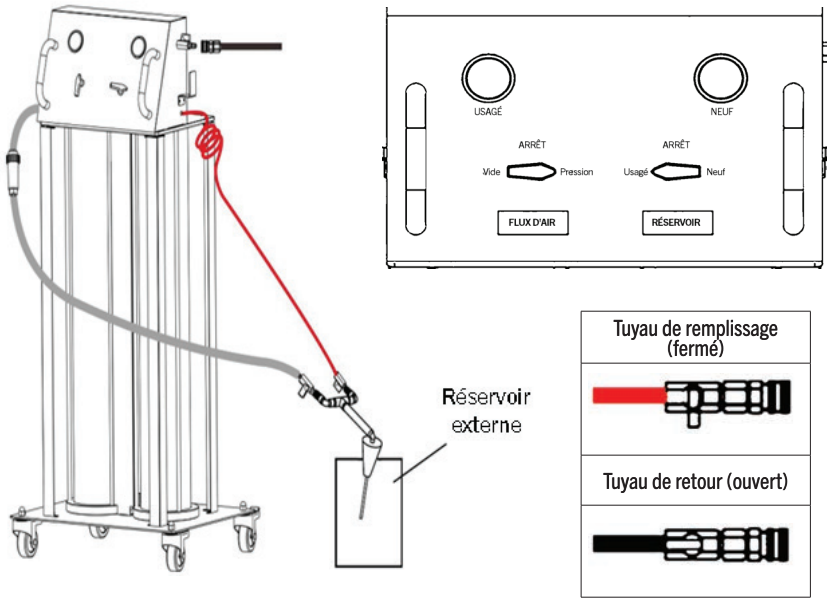


Raccordez le tuyau de remplissage rouge (liquide de refroidissement neuf) et le tuyau de retour transparent (liquide de refroidissement usagé) à l'adaptateur en Y.

Raccordez l'adaptateur conique à l'adaptateur en Y.

Réglez la vanne de débit d'air sur la position « Pressuriser » et la vanne du réservoir sur la position « Usagé ». La vanne du tuyau de retour transparent doit être en position OUVERTE et la vanne du tuyau de liquide de refroidissement neuf rouge doit être en position FERMÉE.

Démarrez la purge en ouvrant le robinet d'air comprimé d'atelier.

Une fois le réservoir vidé, remettez toutes les vannes en position ARRÊT.

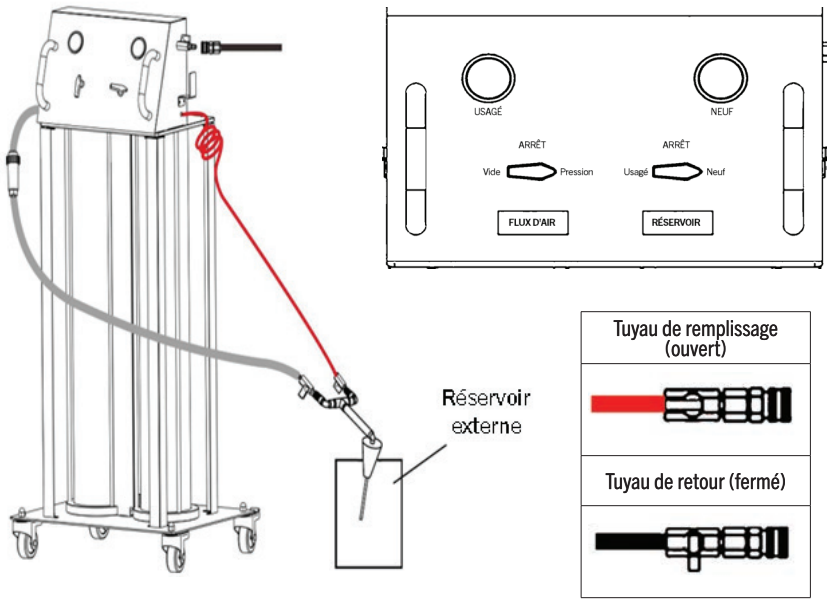

## LISTE DES PIÈCES

| Article | Description | Qté |
|---|---|---|
| 1 | Adaptateur conique | 1 |
| 2 | Tuyau d'extraction conique | 1 |
| 3 | Adaptateur en Y | 1 |
| 4 | Adaptateurs de tuyau | 2 |
| 5 | Bac de récupération du liquide de refroidissement | 1 |
| 6 | Raccord de bac de récupération du liquide de refroidissement avec vanne | 1 |

## SITES


**CPS PRODUCTS, INC. U.S.A.**
1010 East 31st Street
Hialeah, Floride 33013, USA
Tél. : 305-687-4121,1-800-277-3808
Fax : 305-687-3743
Courriel : automotive@cpsproducts.com
Site Web : www.cpsproducts.com

**CPS PRODUCTS CANADA LTD.**
1324 Blundell Road
Mississauga, ON, L4Y 1M5, Canada
Tél. : 905.615.8620
Fax : 905.615.9745
Courriel : info@cpsproducts.com
Site Web : www.cpsproducts.com

**CPS PRODUCTS N.V.**
Krijgsbaan 241, 2070
Zwijndrecht, Belgium
Tél. : (323) 281 30 40,
Courriel : info@cpsproducts.be

**CPS AUSTRALIA PTY. LTD.**
109 Welland Avenue
Welland, SA 5007, Australia
Tél. : +61 8 8340 7055,
E-mail : sales@cpsaustralia.com.au

# MOTORVAC® CoolantClean IV SYSTEM

cps® AUTOMOTIVE