Asennusohje

URIMAT®

URIMAT **eco**, **eco***plus*, **eco***info*

eco	15.001	Ilman mainosnäyttöä
eco*plus*	16.001	Passiivinen mainosnäyttö
eco*info*	11.001	Aktiivinen mainosnäyttö

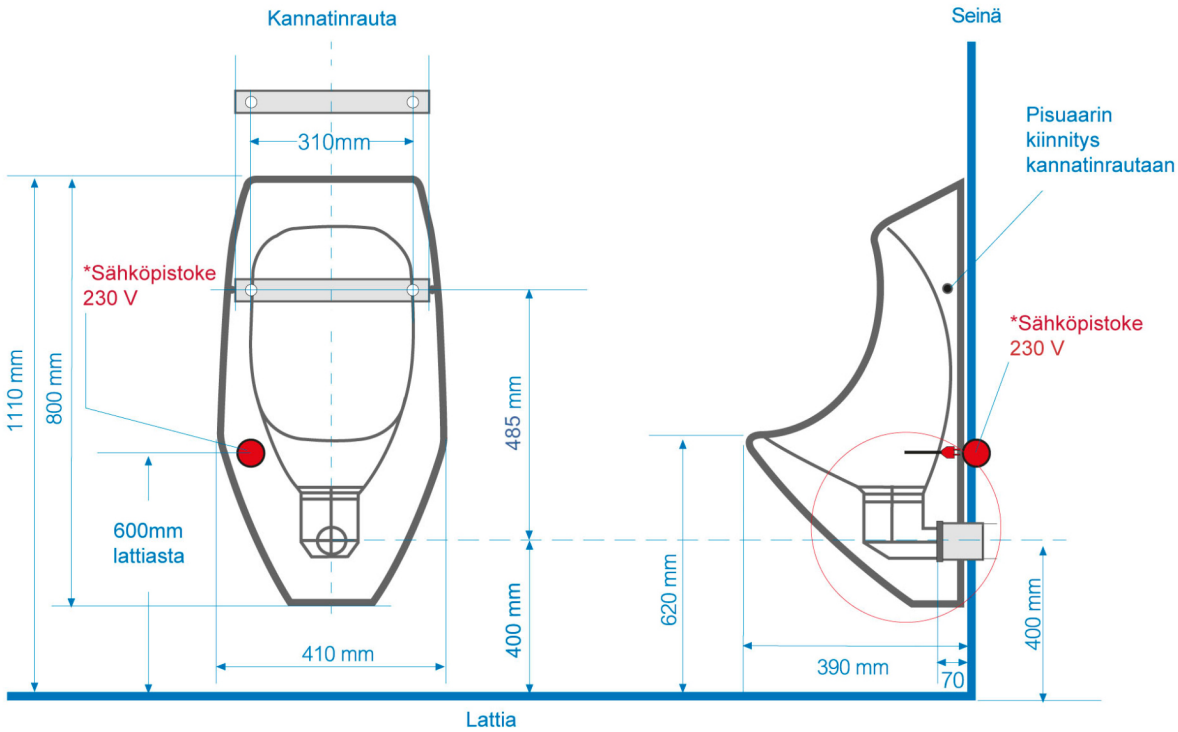

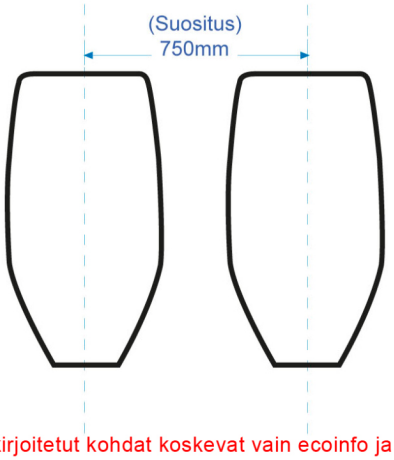

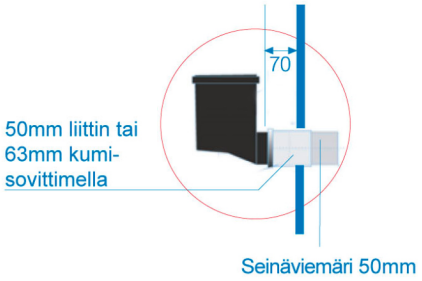

*Punaisella tekstillä kirjoitetut kohdat koskevat vain ecoinfo ja ecovideoline mallin pisuaareja.

Tärkeää:
Ennen asennusta, huolehdi että vanha viemäröintiputki on puhdistettu huolellisesti virtsakivestä ja kertyneestä liasta!

NOVOSAN

Swiss Quality

Novosan Oy
www.novosan.fi

Puhelin: +358 (0) 50 571 76 72
E-Mail: asiakaspalvelu@novosan.fi