Palloventtiili sisäkiertein Altech Eko Pro

Täysaukkoinen palloventtiili sisäkierteillä. Rungon materiaalina käytetään matalalyijymessinkiä (CW511L) ja venttiilin kara on iskunkestävä Grafoil®-tiivisteen ansiosta. Venttiilin sulkuna toimii uudistettu REDOX-pinnoitettu punainen pallo. REDOX-pinnoitus antaa palloventtiilille pitkäikäisen käytön ja tarttumaton pinta estää kiinteän materiaalin kerrostumisen pallon pintaan. REDOX-käsitelty pallo takaa venttiilin toiminnan, vaikka se olisi ollut pitkään käyttämättömänä sekä erinomaisen kestävyyden ja suorituskyvyn pitkällä aikavälillä mm. hapettumista vastaan. Ominaisuuksiensa ansiosta sillä on alhainen kitkakerroin, mikä takaa helpon ohjattavuuden venttiilille.

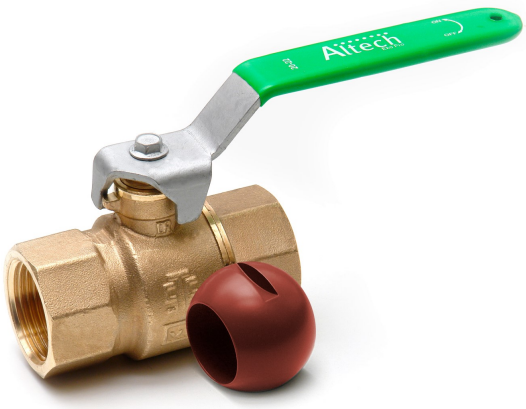

Käyttökohteet:
Käyttövesi- ja suolavesijärjestelmät, lämmitys- ja jäähdytysjärjestelmät, kevytöljyjärjestelmät, paineilmajärjestelmät, glykolin seokset max. 70 %

Kokoluokat: DN 8 - DN 50
Paineluokka: PN 40 (max +95 °C), PN 16 palavat nesteet (RISE-tyyppihyväksyntä no: SC0593-16)

Lämpötila-alue: Vesi, PN 25: 0 °C - +150 °C, PN 40: 0 °C - +95 °C / Ilma, PN 25: -10 °C - +150 °C, PN 40: -10 °C - +95 °C

LVI-nro	Pika	A	P	G	T	C	H	L
3711363	KL68	50	10	1/4"	13.5	13.5	39	81
3711364	AJ55	50	10	3/8"	14.5	13.5	39	81
3711365	MY13	60	15	1/2"	17.2	16.5	54	91.5
3711366	JE39	70	20	3/4"	18.9	18	57.5	91.5
3711367	ZB26	84	25	1"	22	22	67	126.5
3711368	RZ13	100	32	1 1/4"	25.5	25.5	71.5	126.5
3711369	BP71	110	40	1 1/2"	25.5	25	82	142
3711370	TN68	130	50	2"	29	29	90	142

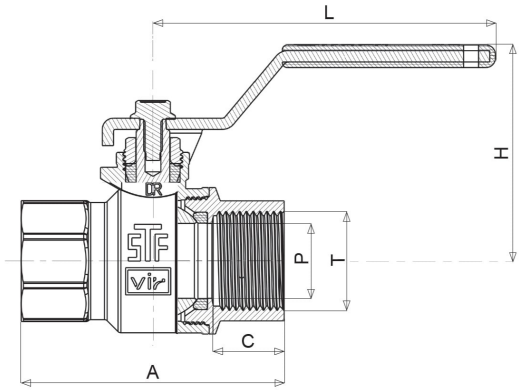

Nro	Osa	Materiaali
1	Runko	Matalalyijymessinki CW511L
2	Rungon lukitusosa	Matalalyijymessinki CW511L
3	Pallo	REDOX-pinnoitettu matalalyijymessinki CW511L
4	Pallon istukan tiivisteet	PTFE
5	Venttiilin kara	Matalalyijymessinki CW511L
6	Karan tiiviste	GRAFOIL (R)
7	Karan lukitusmutteri	Messinki CW617N
8	Sulkukahva	Korroosiokäsitelty teräs, vihreä GEOMET pinnoite
9	Kahvan ruuvi	Korroosiokäsitelty teräs
10	Teksti	Valkoinen printti, Altech EkoPro

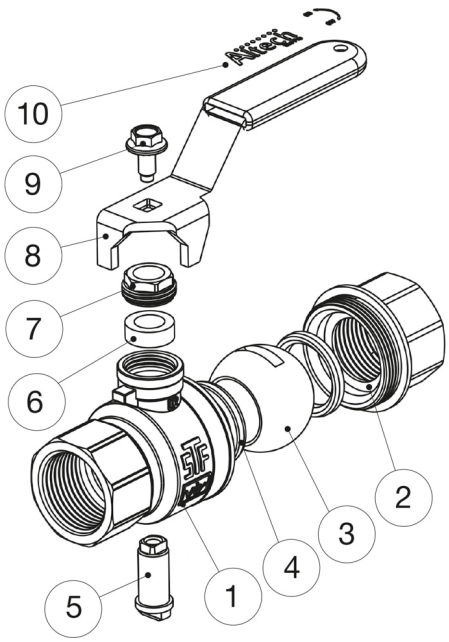

Oikeudet teknisiin muutoksiin pidätetään.

Dahl Suomi Oy
Robert Huberin tie 5, 01510 Vantaa
Puh. 020 759 4200
www.dahl.fi

Altech