1002F-33 ORAS SAFIRA KORKEA PESUALLASHANA

YKSIOTE, BIDETTA

EAN: **6414150100413** LVI: **6110395** static.oras.com/1002F-33



Korkea pesuallashana jossa Bidetta-käsisuihku, ripustin ja suihkuletku 1,75 m. Poresuutin ja kiinteä juoksuputki. Joustavat kytkentäputket. Mattamusta.

- Tasoasennus
- Mattamusta
- Kiinteä juoksuputki
- Vakioporesuutin
- Yksi käyttövipu/kahva, Kuuma/Kylmä symbolit
- Käsisuihku, Suihkupidike, Suihkuletku (1750 mm)
- Bidetta-käsisuihku
- Lämpötilan ja virtaaman rajoitusmahdollisuus
- ø 40 mm säätöosa
- Joustavat kytkentäputket
- Ilman vipupohjaventtiiliä
- 1 suihkutoiminto

TEKNISET TIEDOT

VIRTAAMATIEDOT

Virtaama 300 kPa	**0.13 l/s**
Painehäviö virtaamalla (0.1 l/s)	**180 kPa**

TEKNISET OMINAISUUDET

Lämmin vesi	**max. +70°C**
Käyttöpaine	**50 - 1000 kPa**
Liitäntäkoko	**G3/4**
Ulottuma	**150 mm**
Takaisinimusuojaus (EN1717)	**HC**
Materiaali	**Messinki**

MÄÄRÄYKSET

EN standardi	**EN 817**
Ääniluokka	**I (ISO 3822)**

HYVÄKSYNNÄT JA DEKLARAATIOT

STF sertifikaatti	**EUFI29-22005194-TH**
KIWA SE	**1490**
Declaration of conformity	**DoC**
EPD	**S-P-06391**

VASTUULLISUUS

EPD module A1-A3 (kg CO2 eq.)	**12,46**
EPD module A4 (kg CO2 eq.)	**0,35**
EPD module B7 (kg CO2 eq.)	**2410,20**
EPD module C2 (kg CO2 eq.)	**0,02**
EPD module C3 (kg CO2 eq.)	**0,03**
EPD module C4 (kg CO2 eq.)	**0,10**
EPD module D (kg CO2 eq.)	**-8,86**

© 2026 Oras Ltd. - www.oras.com - 25.08.2026

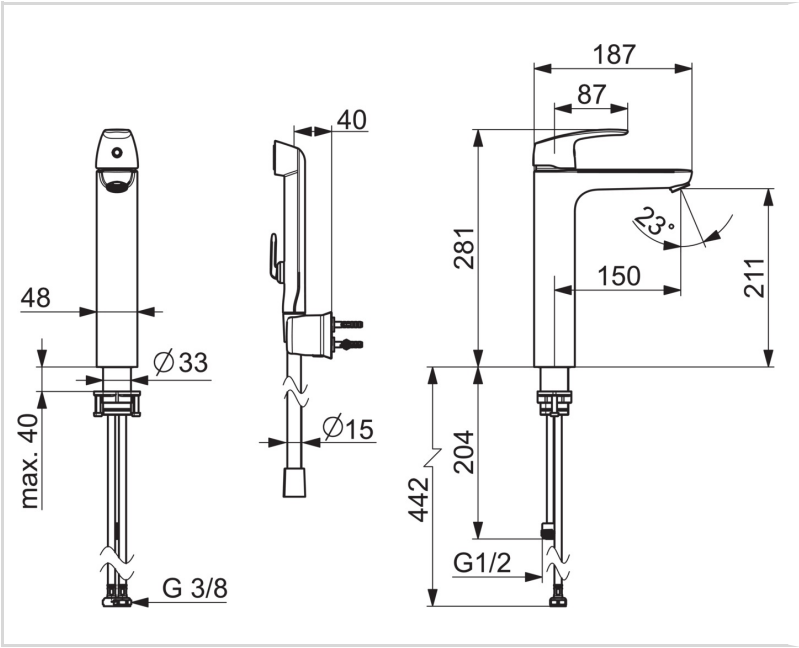

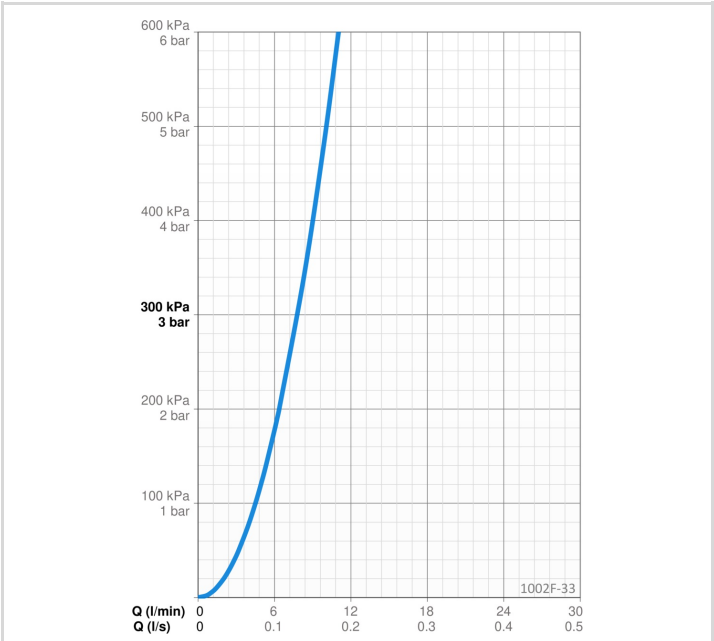

VARAOSAT

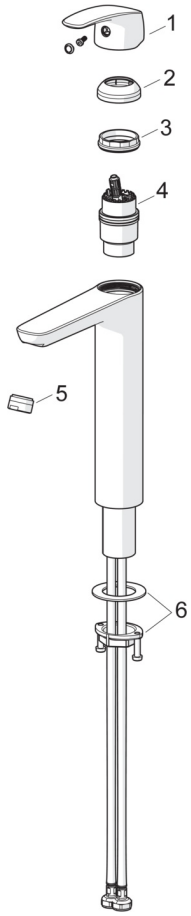

SP1002F-33

	Nimi	Koodi	LVI
01	Käyttövipu Mattamusta	602502V-33	6420787
02	Suojakuppi Mattamusta	1006602V-33	6420786
03	Kiristysmutteri, M42x1.5, SW 38	158726	6420331
04	Säätöosa	158890	6420301
05	Poresuutin, STD M24x1 HC A Mattamusta	1006601V-33	6510302
06	Kiinnityssarja	602629V	6420651

© 2026 Oras Ltd. - www.oras.com - 25.08.2026