9262FZ ORAS ELECTRA SAFETY PESUALLASHANA, 3 V, BLUETOOTH

KOSKETUSVAPAA, BIDETTA, PARISTOKÄYTTÖINEN, BLUETOOTH®



EAN: **6414150102899** LVI: **6110438** static.oras.com/9262FZ

Kosketusvapaa pesuallashana jossa on lämmönsäätökahva ja etäkäytettävä Smart Bidetta -käsisuihku. Poresuuttimessa säädettävä virtauskulma ± 10°. Älykäs sensoriteknologia Bluetooth-yhteydellä mahdollistaa hanan käytön seurannan ja asetusten muuttamisen helposti erillisen sovelluksen kautta. Integroitu veden lämpötilamittaus ehkäisee kuuman veden aiheuttaman palovammariskin. Hanassa on messinkirunko ja siinä on helppo sekä nopea 3S-kiinnitysjärjestelmä. Paristokäyttöinen 3 V, muutettavissa verkkovirralle 9 V. Hanan mukana tulee verkkovirran liitäntäkaapeli (L=650 mm). Hanassa on roskasihdit, yksisuuntaventtiilit ja joustavat kytkentäputket.

Paristokäyttöinen 3 V. Muutettavissa verkkovirralle 9 V esim. pistotulppamuuntajalla 199550 tai muuntajalla 290007.

- Julkiset ja puolijulkiset tilat, Teollisuusala, Koti & asuminen
- Tasoasennus
- Kromi
- Kiinteä juoksuputki
- Poresuutin sisältää virtauksenrajoittimen, Säädettävä virtauskulma
- Lämmönsäätökahva
- Käsisuihku, Suihkupidike, Suihkuletku (1750 mm)
- Etäkäytettävä Smart Bidetta
- Lämpötilansäädön lukitusmahdollisuus, Lämpötilansäädön rajoitin (jälkiasennettava)
- Edistyksellinen PSD sensori, Alhaisen paristovarauksen ilmaisin, Merkkivalo toiminnoille, Älykäs kuuman veden turvatoiminto
- Joustavat kytkentäputket
- 3S-Installation -kiinnitysjärjestelmä, Ohjelmistoasetukset muutettavissa Oras App:lla (Bluetooth), Virtaama muutettavissa pysyvästi kylmälle tai esisekoitetulle vedelle
- 1 suihkutoiminto

TEKNISET TIEDOT

VIRTAAMATIEDOT	
Virtaama 300 kPa (virtauksenrajoittimin)	**0.09 l/s**
Painehäviö virtaamalla (0.1 l/s)	**375 kPa (70% qv = 183 kPa)**
TEKNISET OMINAISUUDET	
Lämmin vesi	**max. +70°C**
Käyttöpaine	**100 - 1000 kPa**
Liitäntäkoko	**G3/8**
Ulottuma	**123 mm**
Takaisinimusuojaus (EN1717)	**EB**
Materiaali	**Messinki**
OHJELMISTOASETUKSET	
Jälkivirtaama-aika	**3 s (1-20 s)**
Automaattinen huuhtelu	**off (off/1-120 h)**
Automaattinen huuhteluaika	**30 s (1-1800 s)**
Max. virtaama-aika	**2 min (1 - 1800 s)**
ELEKTRONIIKAN TIEDOT	
Sähköliitäntä	**9 V**
Paristo	**AA 1.5 V Lithium x 2, CR 2450 3 V**
Bluetooth versio	**5.x (D060576)**
MÄÄRÄYKSET	
EU Direktiivit	**CE Radio Equipment Directive 2014/53/EU, Low Voltage Directive 2014/35/EU, EMC Directive 2014/30/EU, RoHS Directive 2011/65/EU, Cyber Resilience Act (Regulation (EU) 2024/2847), Batteries Regulation (EU) 2023/1542**
EN standardi	**EN 15091, ETSI EN 301 489-1 V1.9.2 , ETSI EN 300 328 v2.2.2, EN 18031-1, EN 61000-6-1:2007 , EN 61000-6-3:2007+A1:2011+AC:2012 , EN 60335-1:2012+A11+A13+A1+A14+A2+A15:2021, Part 19.11.4**
Ääniluokka	**I (ISO 3822)**
Suojausluokka	**IP 55**

© 2026 Oras Ltd. - www.oras.com - 22.09.2026

HYVÄKSYNNÄT JA DEKLARAATIOT	
STF sertifikaatti	**EUFI29-24001542-TH**
KIWA SE	**1886**
Declaration of conformity	**EU Declaration of Conformity (CE)**
EPD	**S-P-06394**

VASTUULLISUUS	
EPD module A1-A3 (kg CO2 eq.)	**14,07**
EPD module A4 (kg CO2 eq.)	**0,56**
EPD module B7 (kg CO2 eq.)	**387,00**
EPD module C2 (kg CO2 eq.)	**0,03**
EPD module C3 (kg CO2 eq.)	**0,03**
EPD module C4 (kg CO2 eq.)	**0,37**
EPD module D (kg CO2 eq.)	**-10,19**

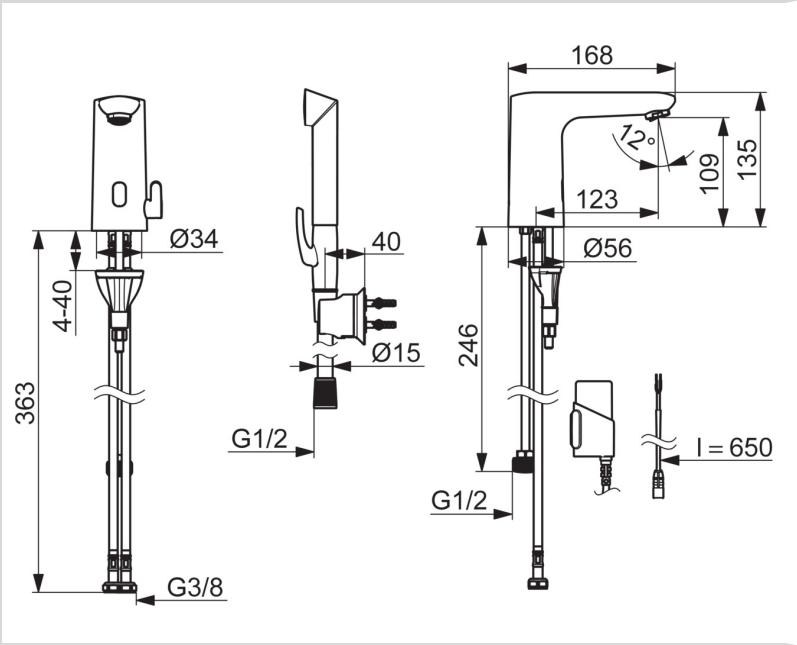

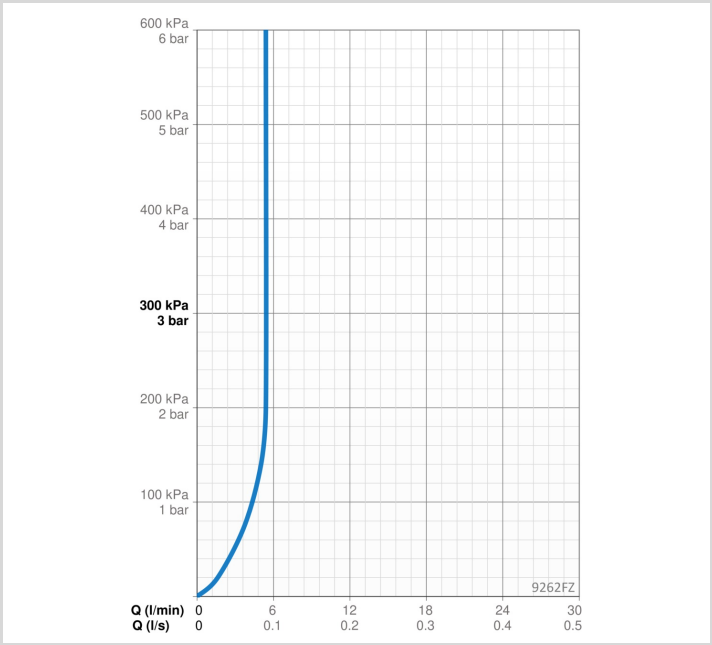

VARAOSAT

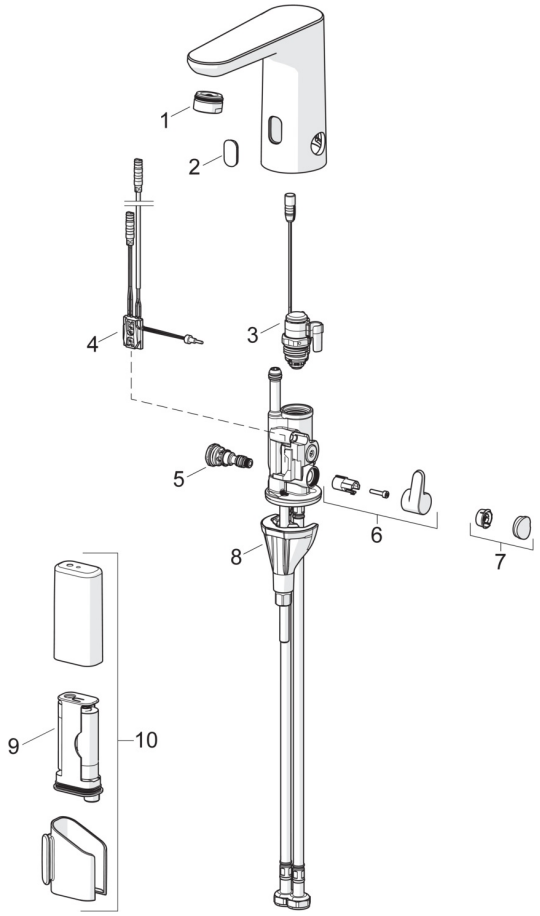

SP9262FZ

	Nimi	Koodi	LVI
01	Poresuutin, M24x1 uk Kromi	600654V	6420619
02	Ikkuna	1014281V	6420819
03	Magneettiventtiili täydellinen, 3 V	601307V	6420325
04	Sensori, 3/9 V, Bluetooth	1015155V	6420812
05	Lämmönsäädin	1000580V	6420817
06	Lämmönsäätökahva Kromi	1016155V	6420815
07	Peitenasta Kromi	1015252V	6420810
08	Kiinnityssarja	602610V	6420634
09	Paristo, (2x) 1.5 V AA Lithium	600599V	6420268
10	Paristokotelo, 3 V	290006	6420803

© 2026 Oras Ltd. - www.oras.com - 22.09.2026