3035F-33 ORAS INSPERA KEITTIÖHANA, JOSSA PESUKONEVENTTIILI, 3 V

SIVUVIVULLINEN, PARISTOKÄYTTÖINEN, PESUKONEVENTTIILI, BLUETOOTH®



EAN: **6414150103100** LVI: **6219191** static.oras.com/3035F-33

Keittiöhana, jossa älykäs pesukoneventtiili ja korkea, kääntyvä juoksuputki 120° (mahdollista rajoittaa 0° tai 60°). Pesukoneventtiili sulkeutuu automaattisesti 4 tai 12 tunnin kuluttua (yhdellä painalluksella pesukoneventtiili on auki 4 tuntia ja viiden sekunnin painalluksella 12 tuntia). Paristokäyttöinen 3 V. Joustavat kytkentäputket. Mattamusta.

- Tasoasennus
- Mattamusta
- Kääntyvä juoksuputki, Kääntymiskulman rajoitusmahdollisuus
- Vakioporesuutin
- Elektroninen pesukoneventtiili
- Yksi käyttövipu/kahva, Kuuma/Kylmä symbolit
- Lämpötilan ja virtaaman rajoitusmahdollisuus
- ø 40 mm säätöosa
- Magneettiventtiili, Erillinen ohjausyksikkö, Merkkivalo toiminnoille, Alhaisen paristovarauksen ilmaisin
- Joustavat kytkentäputket
- 3S-Installation -kiinnitysjärjestelmä

TEKNISET TIEDOT

VIRTAAMATIEDOT

Virtaama 300 kPa	**0.2 l/s**
Painehäviö virtaamalla (0.2 l/s)	**300 kPa**

TEKNISET OMINAISUUDET

Lämmin vesi	**max. +70°C**
Käyttöpaine	**50 - 1000 kPa**
Liitäntäkoko	**G3/8**
Ulottuma	**219 mm**
Takaisinimusuojaus (EN1717)	**AA**
Materiaali	**Messinki**

OHJELMISTOASETUKSET

Pesukoneventtiilin aukioloaika	**4 h / 12 h**

ELEKTRONIIKAN TIEDOT

Paristo	**AA 1.5 V Lithium x 2**
Bluetooth versio	**5.x (D060577)**

MÄÄRÄYKSET

EU Direktiivit	**CE Radio Equipment Directive 2014/53/EU, Low Voltage Directive 2014/35/EU, EMC Directive 2014/30/EU, RoHS Directive 2011/65/EU, Cyber Resilience Act (Regulation (EU) 2024/2847), Batteries Regulation (EU) 2023/1542**
EN standardi	**EN 817, EN 15091, ETSI EN 301 489-1 V1.9.2 , ETSI EN 300 328 v2.2.2, EN 18031-1, EN 61000-6-1:2007 , EN 61000-6-3:2007+A1:2011+AC:2012 , EN 60335-1:2012+A11+A13+A1+A14+A2+A15:2021, Part 19.11.4**
Ääniluokka	**I (ISO 3822)**
Suojausluokka	**IP 55**

HYVÄKSYNNÄT JA DEKLARAATIOT

STF sertifikaatti	**EUFI29-19004498-TH1**
KIWA SE	**1607**
Declaration of conformity	**EU Declaration of Conformity (CE)**
EPD	**S-P-06396**

VASTUULLISUUS	
EPD module A1-A3 (kg CO2 eq.)	**20,90**
EPD module A4 (kg CO2 eq.)	**0,42**
EPD module B7 (kg CO2 eq.)	**4728,00**
EPD module C2 (kg CO2 eq.)	**0,03**
EPD module C3 (kg CO2 eq.)	**0,03**
EPD module C4 (kg CO2 eq.)	**0,63**
EPD module D (kg CO2 eq.)	**-11,82**

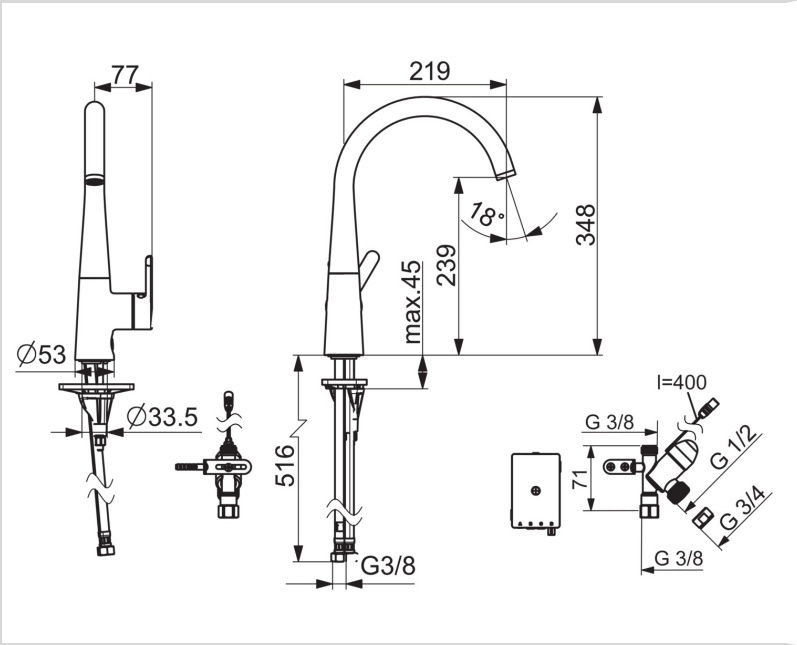

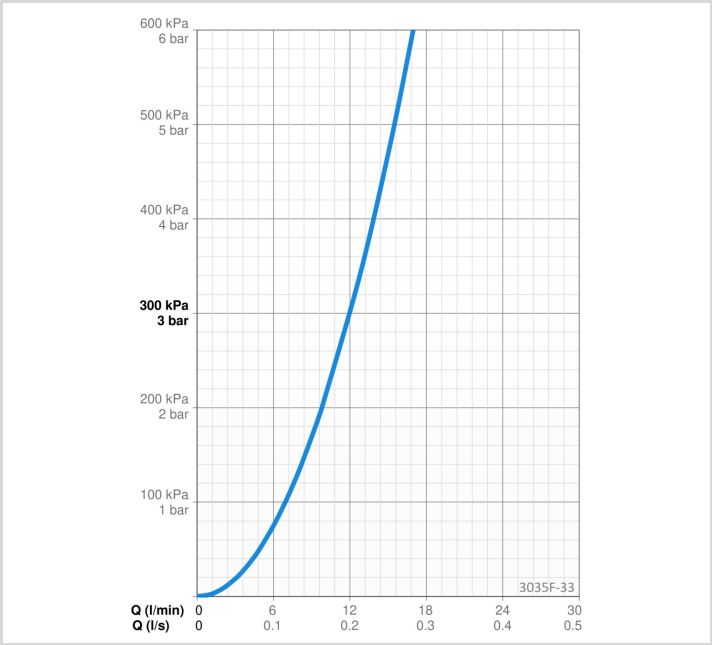

VARAOSAT

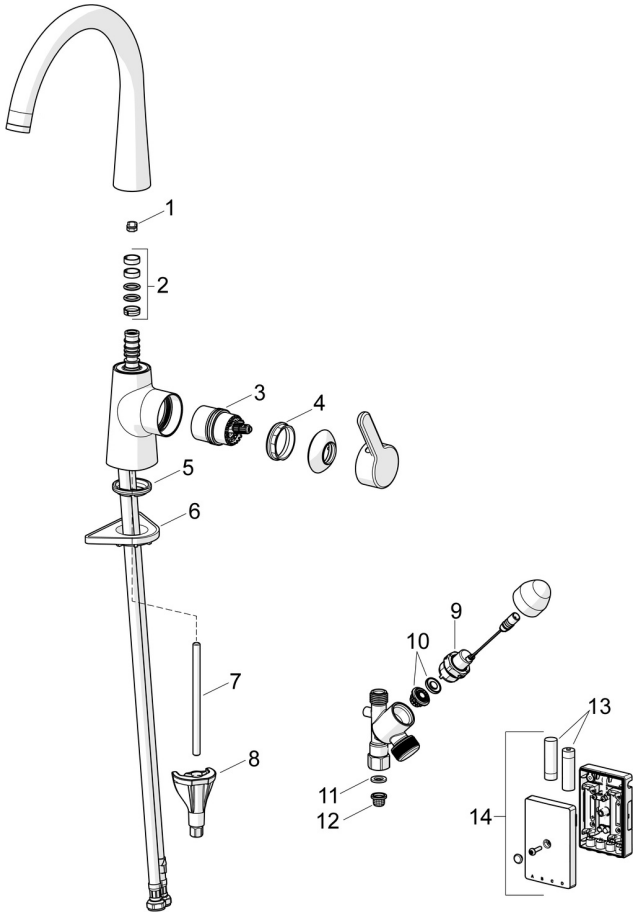

SP3035F-CLR

	Nimi	Koodi	LVI
01	Juoksuputken rajoitin, 60°/0°	159667/10	6420169
01	Juoksuputken rajoitin, 120°	159670/10	6420287
02	Juoksuputken tiivistesarja	1001098V	6510210
03	Säätöosa	1003691V	6420669
04	Kiristysmutteri, M42x1.5, SW 38	158726	6420331
05	Pohjatiiviste	1002371V	6420646
06	Tukilevy, 100x60mm	158825	6420134
07	Kiinnitysruuvi, M8x1, L=130	1000780V	6420637
08	Kiinnityssarja	602610V	6420634
09	Pilottiventtiili, 3 V	601884V-F	6420432
10	Magneettiventtiilin kalvo	1006500V	6420750
11	Tiiviste, 18.5/12x2 EPD	438025/10	6420692
12	Roskasiivilät	199257/2	6420722
13	Paristo, (2x) 1.5 V AA Lithium	600599V	6420268
14	Ohjausyksikkö, 3 V, Bluetooth	1005266V	6420676

© 2026 Oras Ltd. - www.oras.com - 25.08.2026