090727 45532 2023-02

EHD9000 AF/AFJ/AFP

Bras plat pour montages réguliers, sur montant supérieur et parallèles sans fonction de maintien d'ouverture

Instructions d'installation

BEST
dormakaba Group

APERÇU

1. Corps du ferme-porte
2. Bras de raccordement
3. Barre et patin
4. Vis à pignon
5. Vis à tête plate
6. Vis à tête cylindrique
7. Vis pour bras de raccordement
8. Vis de patin Bras parallèle
9. Support Bras parallèle
10. Boîtier en plastique
11. Écrous borgnes
12. Plaques

Montage régulier

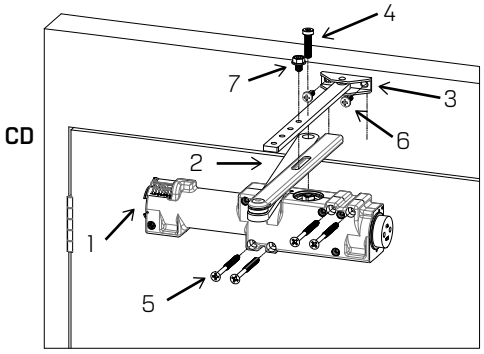

Montage sur montant supérieur

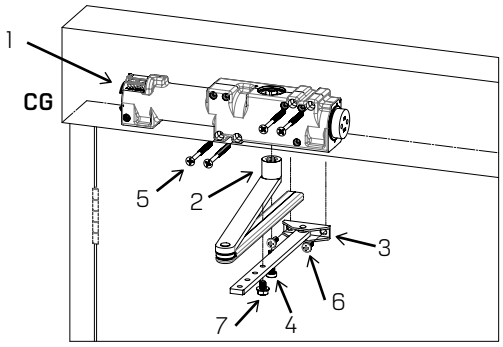

Montage parallèle

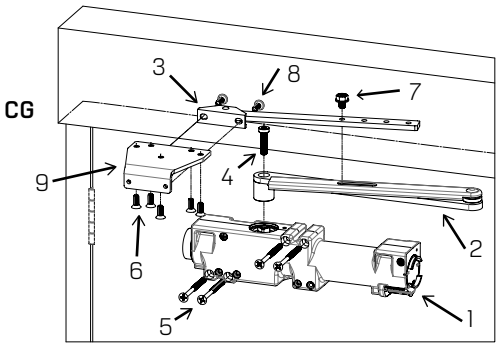

BEST est une marque déposée de dormakaba USA Inc. © Tous droits réservés 2022.

Sommaire

1	**Caractéristiques techniques**	**3**
1.1	Aperçu	**3**
1.2	Outils recommandés	**3**
1.3	Réglage du sens d'ouverture de la porte	**3**
1.4	Composants du ferme-porte à montage en surface	**3**
2	**Installation – Montage régulier**	**4**
2.1	Système de ferme-porte à montage en surface	**4**
2.2	Installer le ferme-porte à montage en surface et la plaque arrière (en option)	**4**
2.3	Installer le bras principal	**4**
3	**Instructions – Montage sur montant supérieur**	**5**
3.1	Système de ferme-porte à montage en surface	**5**
3.2	Installer le ferme-porte à montage en surface et la plaque (en option)	**5**
3.3	Installer le bras principal	**5**
4	**Instructions – Montage parallèle**	**6**
4.1	Système de ferme-porte à montage en surface	**6**
4.2	Installer le ferme-porte à montage en surface et la plaque de support (en option)	**6**
4.3	Installer le bras principal	**6**
5	**Ajustements**	**7**
5.1	Ajuster les vitesses de fermeture : balayage, pêne, butoir, retardement à la fermeture, le cas échéant	**7**
5.2	Ajuster la force du ressort	**7**
6	**Installer les boîtiers**	**8**

BEST est une marque déposée de dormakaba USA Inc. © Tous droits réservés 2022.

1 Caractéristiques techniques

1.1 Aperçu

⚠ Attention : vous avez besoin d'écrous borgnes pour fixer des composants à des portes non renforcées et à des portes coupe-feu en bois ou en plastique de type composite, à moins qu'une autre méthode ne soit indiquée dans la liste du fabricant des portes concernées.

⚠ Connaître le sens d'ouverture de la porte qui est installée avant l'installation.

⚠ Vérifier la taille du ressort du ferme-porte avant l'installation.

⚠ S'assurer que la porte fonctionne correctement avant d'installer le ferme-porte.

⚠ Ne pas marteler le bras sur la broche. La garantie sera annulée.

1.2 Outils recommandés

Table 1

Mèches :	**Tournevis Phillips n°3**
Métal : mèche 7/32" ; taraud n°12-24	**Tournevis à tête plate 3/16"**
Bois : embout 3/8" et 5/32"	**Clé hexagonale de 5 mm et clé hexagonale de 3 mm**
Clé polygonale 1/2"	**Clé polygonale 7/16"**

1.3 Réglage du sens d'ouverture de la porte

Fig.1

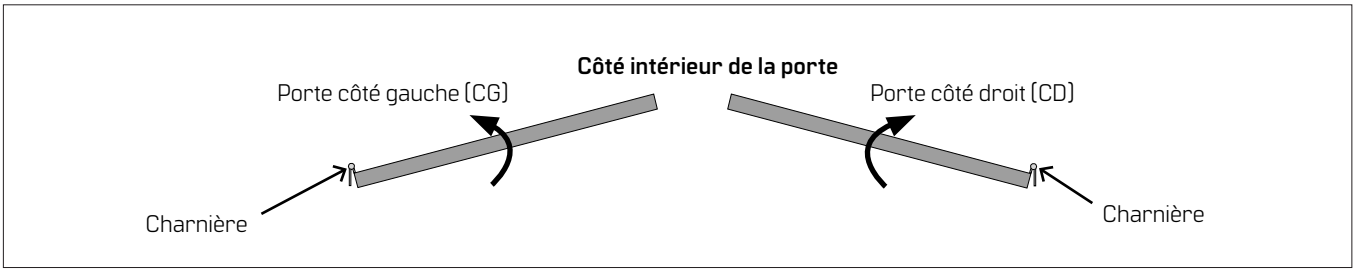

1.4 Composants du ferme-porte à montage en surface

Le ferme-porte à montage en surface comprend les éléments suivants.

1. Corps du ferme-porte
2. Bras de raccordement**
3. Barre et patin
4. Vis à pignon
5. Vis à tête plate
6. Vis à tête cylindrique
7. Vis pour bras de raccordement
8. Vis de patin Bras parallèle
9. Support Bras parallèle
10. Boîtier en plastique
11. Écrous borgnes
12. Plaques

** Numéro de pièce du bras principal 08085330

2 Installation – Montage régulier

2.1 Système de ferme-porte à montage en surface

Fig. 2

2.1.1 Préparer la porte et le cadre à l'aide d'un gabarit grandeur nature (fourni).

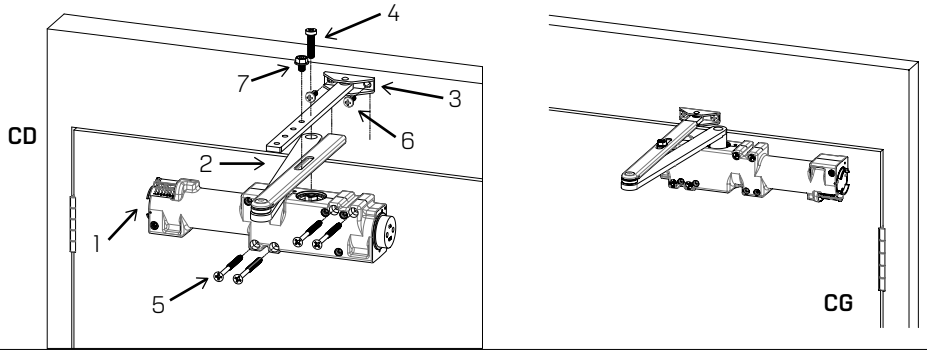

2.2 Installer le ferme-porte à montage en surface et la plaque arrière (en option)

Fig. 3

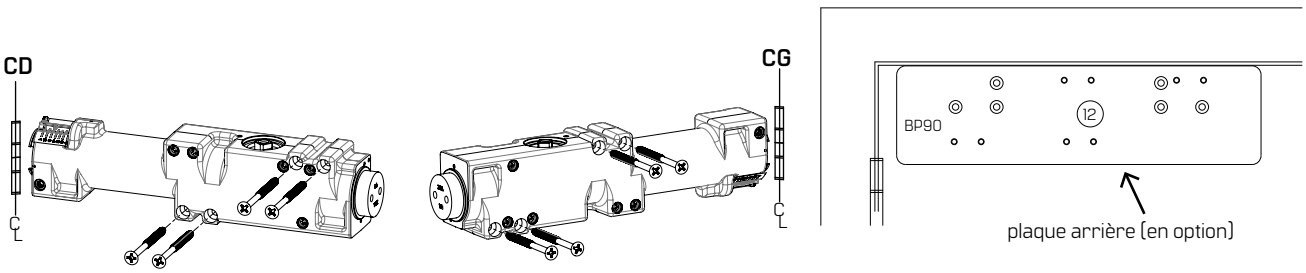

2.2.1 Fixer le corps du ferme-porte et/ou la plaque arrière à la porte.

2.3 Installer le bras principal

Fig. 4

⚠ **Ne pas marteler le bras sur la broche.**
La garantie sera annulée.

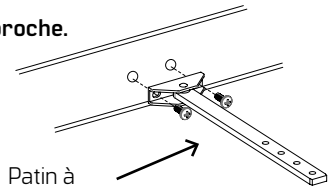

2.3.1 Fixer le patin du bras plat de manière appropriée.

2.3.2 Utiliser les fixations fournies.

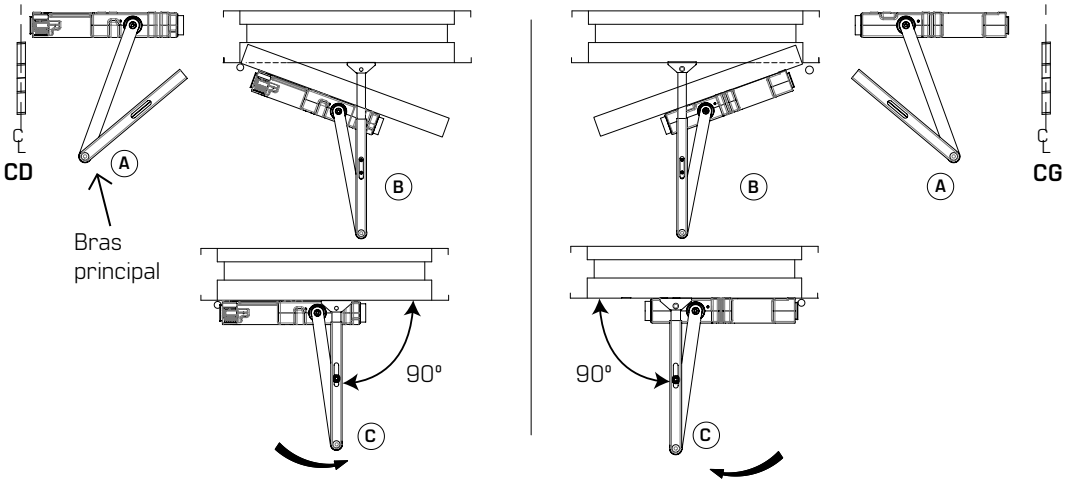

BEST est une marque déposée de dormakaba USA Inc. ©Tous droits réservés 2022.

3 Instructions – Montage sur montant supérieur

3.1 Système de ferme-porte à montage en surface

Fig. 5

Préparer la porte et le cadre à l'aide d'un gabarit grandeur nature (fourni).

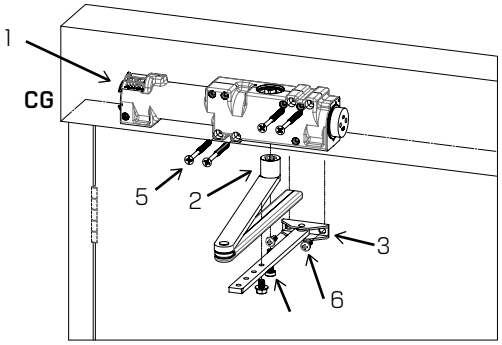

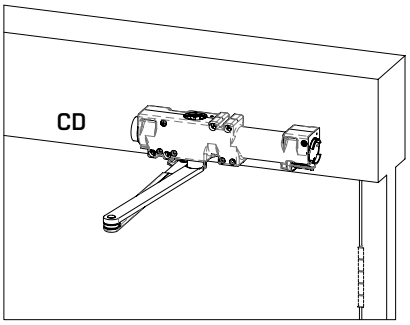

3.2 Installer le ferme-porte à montage en surface et la plaque (en option)

Fig. 6

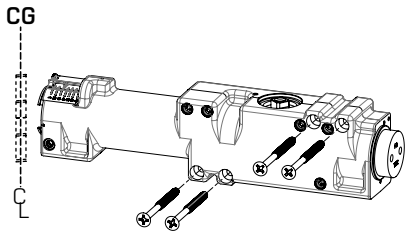

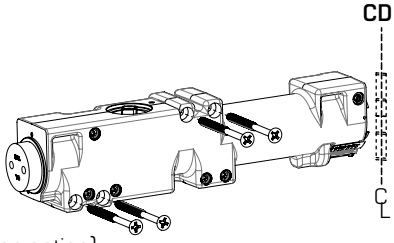

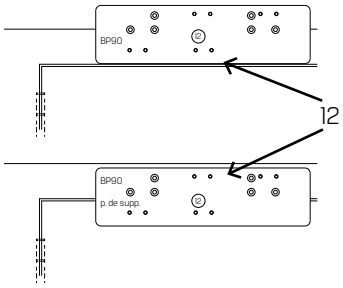

3.2.1 Fixer le ferme-porte et/ou la plaque (en option).

3.3 Installer le bras principal

Fig. 7

Ne pas marteler le bras sur la broche.
La garantie sera annulée.

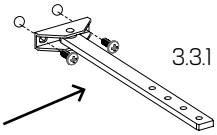

3.3.1 Fixer le patin du bras plat de manière appropriée.

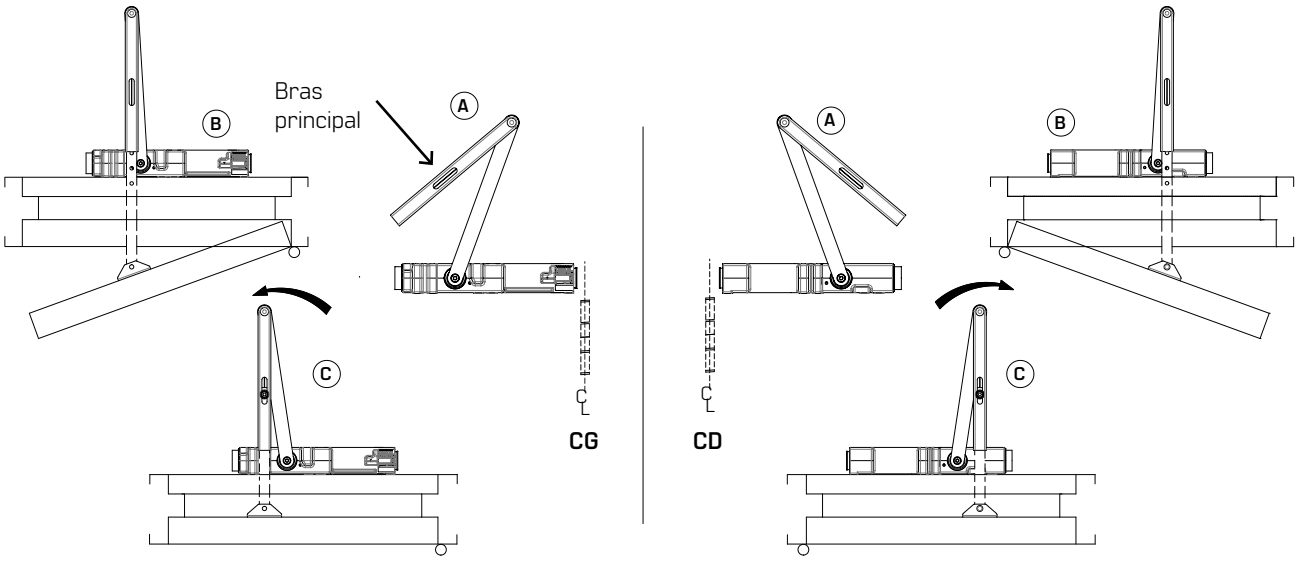

4 Instructions – Montage parallèle

4.1 Système de ferme-porte à montage en surface

Fig. 8

4.1.1 Préparer la porte et le cadre à l'aide d'un gabarit grandeur nature (fourni).

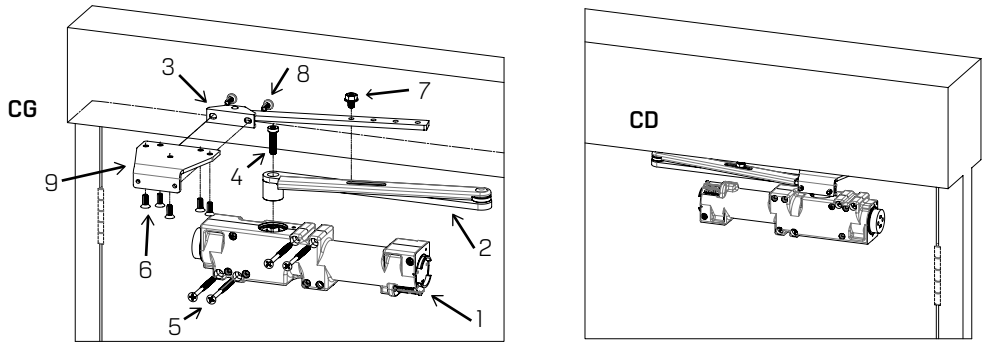

4.2 Installer le ferme-porte à montage en surface et la plaque de support (en option)

Fig. 9

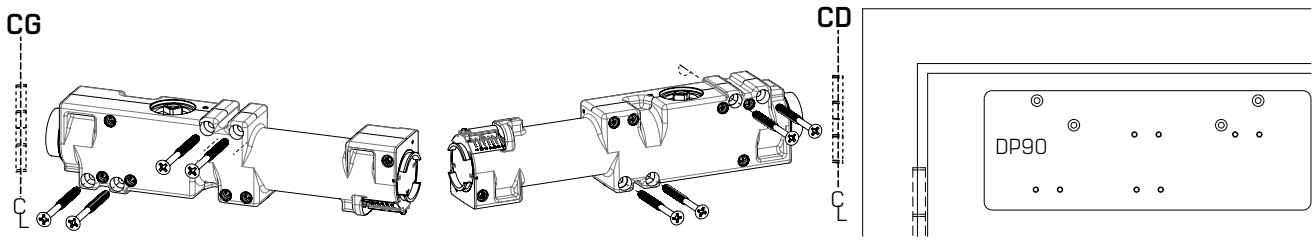

4.2.1 Fixer le corps du ferme-porte et/ou la plaque de support (en option) à la porte.

4.3 Installer le bras principal

Fig. 10

Ne pas marteler le bras sur la broche.
La garantie sera annulée.

4.3.1 Fixer le support de manière appropriée.

4.3.2 Utiliser les fixations fournies.

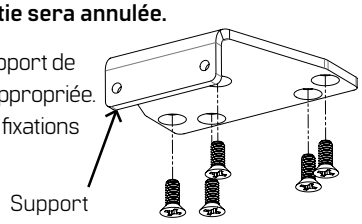

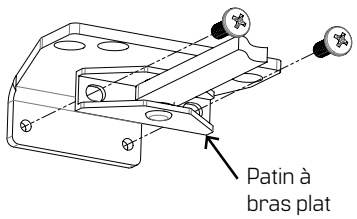

4.3.3 Fixer le patin du bras plat au support.

4.3.4 Utiliser les fixations fournies.

4.3.5 Tourner le pignon de 45° pour le précharger.

4.3.6 Maintenir le bras de raccordement PARALLÈLE à la porte.

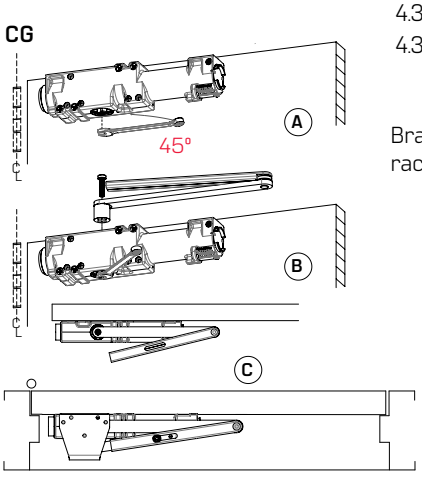

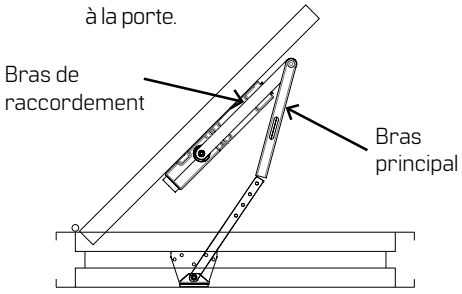

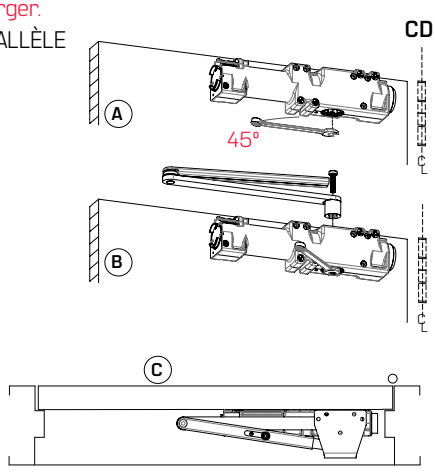

BEST est une marque déposée de dormakaba USA Inc. © Tous droits réservés 2022.

5 Ajustements

⚠ Confirmer la taille du ressort du ferme-porte avant tout ajustement de la vitesse de fermeture.

⚠ Ne pas reculer les têtes de valve au-delà de la pièce moulée.

⚠ La porte doit se fermer en 3 à 6 secondes à partir de 90°.

⚠ Ne pas fermer complètement les valves.

5.1 Ajuster les vitesses de fermeture : balayage, pêne, butoir, retardement à la fermeture, le cas échéant

Fig. 11

REMARQUE : Les fonctions Retardement à la fermeture et Butoir variable avancé sont offertes en option.

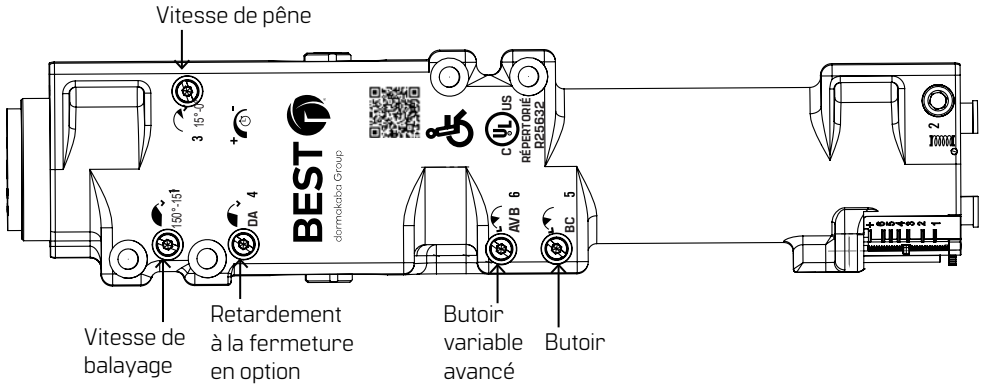

REMARQUE : le butoir variable avancé est expédié en position « ON » (OUVERT).
REMARQUE : le butoir variable avancé doit rester en position « ON » (OUVERT) pour les supports de bras parallèles.
REMARQUE : Le butoir variable avancé se déplacera d'environ 15° en position « ON » (OUVERT).
REMARQUE : désactiver le butoir variable avancé en tournant la valve dans le sens inverse des aiguilles d'une montre.

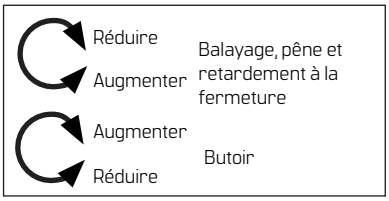

5.1.1 Ajuster la **vitesse de balayage de fermeture :** 90° pour démarrer la vitesse de verrouillage.
- Augmenter la vitesse de balayage : tourner la valve dans le sens inverse des aiguilles d'une montre.
- Réduire la vitesse de balayage : tourner la valve dans le sens des aiguilles d'une montre.

5.1.2 Ajuster la **vitesse de fermeture du pêne :** 15° pour fermer.
- Augmenter la vitesse du pêne : tourner la valve dans le sens inverse des aiguilles d'une montre.

5.2 Ajuster la force du ressort

Fig. 12

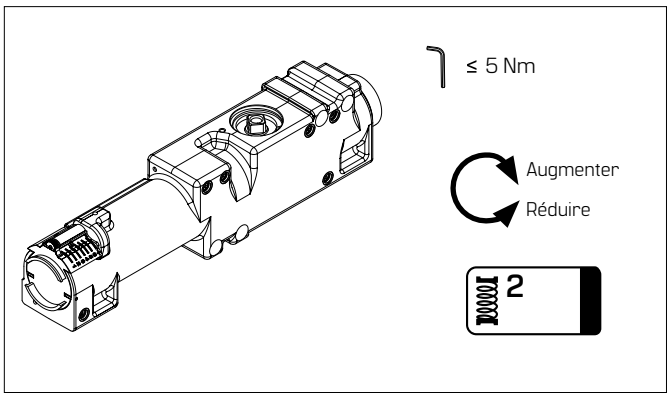

5.1.3 Ajustement de **l'ouverture du butoir :** commencer à 80°.
- Augmenter la résistance : tourner la valve dans le sens des aiguilles d'une montre.
- Réduire la résistance : tourner la valve dans le sens inverse des aiguilles d'une montre.

5.1.4 Augmenter la durée du retardement à la fermeture : tourner la valve dans le sens inverse des aiguilles d'une montre.
- Réduire la durée du retardement à la fermeture : tourner la valve dans le sens des aiguilles d'une montre.

5.1.5 Ajustement du butoir variable avancé à 50°.
- Augmenter la résistance : tourner la valve dans le sens des aiguilles d'une montre.
- Réduire la résistance : tourner la valve dans le sens inverse des aiguilles d'une montre.

⚠ **Ajuster la taille du ressort à la main seulement. Ne PAS utiliser une perceuse ou des outils électriques. La garantie sera annulée.**

Ouvertures accessibles PMR : relever la force d'ouverture à partir de la tractation de la porte. Au besoin, ajuster la force du ressort pour répondre à l'exigence d'accessibilité.
- **Réduire la force :** tourner dans le sens inverse des aiguilles d'une montre.
- **Augmenter la force :** tourner dans le sens des aiguilles d'une montre.

Selon les conditions d'ouverture, une porte ajustée pour respecter les forces permettant une accessibilité PMR peut ne pas avoir la puissance suffisante pour fermer et verrouiller la porte de façon fiable.

BEST est une marque déposée de dormakaba USA Inc. ©Tous droits réservés 2022.

Ajustement de la puissance	Poids max. de la porte	Largeur de la porte	
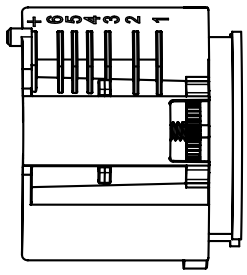	lb	Intérieur	Extérieur
1	ADA	♿	---
2	100	34"	---
3	125	38"	30"
4	150	48"	36"
5	200	54"	42"
6	250	60"	48"
6+	250	60"	48"

6 Installer les boîtiers

Fig. 13

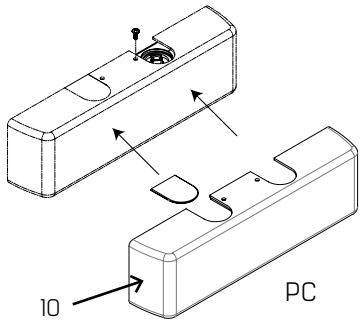

For Complete Online Instructions Visit:
https://dhwsupport.dormakaba.com/hc/en-us
For Assistance or Warranty Information:
Call 1-800-392-5209 or visit
https://dhwsupport.dormakaba.com/hc/en-us

English

Pour obtenir des instructions complètes en ligne, consultez le site :
https://dhwsupport.dormakaba.com/hc/fr-ca
Pour obtenir de l'aide ou des renseignements sur la garantie :
composez le 1-800-392-5209 ou rendez-vous sur le site
https://dhwsupport.dormakaba.com/hc/fr-ca

Français