EHD9000 DS/DST X FTHD

Bras de dispositif de renfort des charnières parallèle robuste avec support de traverse affleurante

Instructions d'installation

BEST dormakaba Group

APERÇU

Composants du ferme-porte à montage en surface

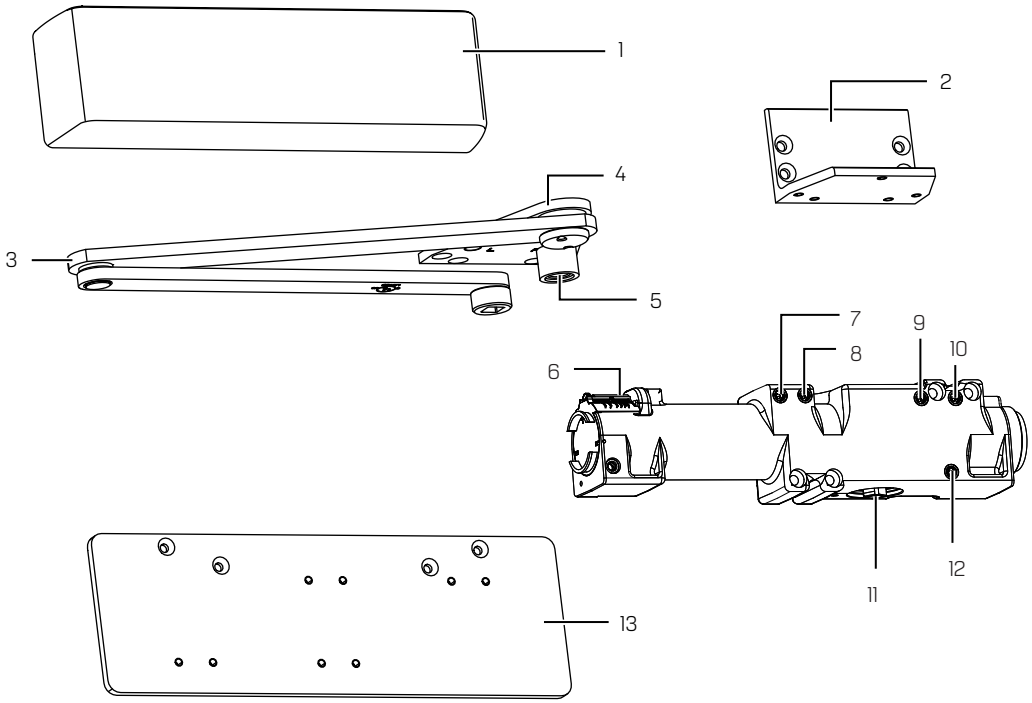

1	Boîtier complet (standard)	6	Indicateur d'ajustement du ressort	11	Pignon
2	Support de traverse affleurante	7	Butoir	12	Vitesse du pêne
3	Bras super parallèle	8	Butoir variable avancé	13	Plaque de support (en option)
4	Plaque de soffite	9	Retardement à la fermeture		
5	Butée d'arrêt	10	Vitesse de balayage		

BEST est une marque déposée de dormakaba USA Inc. ®Tous droits réservés 2023.

Sommaire

1	**Caractéristiques techniques**	**3**
1.1	Aperçu	3
1.2	Outils recommandés	3
1.3	Réglage du sens d'ouverture de la porte	3
2	**Instructions – Montage parallèle**	**4**
2.1	Installation de la plaque de support (en option) et du ferme-porte à montage en surface	4
2.2	Installation du support de traverse affleurante	4
2.3	Fixation du bras principal	5
2.4	Maintien d'ouverture en option	6
3	**Ajustements**	**6**
3.1	Ajustement des vitesses de fermeture : balayage, pêne, butoir, retardement à la fermeture	6
3.2	Ajustement de la force du ressort	7
4	**Installation des boîtiers**	**8**

BEST est une marque déposée de dormakaba USA Inc. ®Tous droits réservés 2023.

1 Caractéristiques techniques

1.1 Aperçu

Des écrous borgnes sont requis pour fixer des composants à des portes non renforcées et à des portes coupe-feu en bois ou en plastique de type composite, à moins qu'une autre méthode ne soit indiquée dans la liste du fabricant des portes concernées.

La porte s'ouvre à 110° au maximum.

La plage de maintien d'ouverture est de 85° à 110° avec le kit d'ouverture de maintien en option.

Connaître le sens d'ouverture de la porte qui est installée avant l'installation.

Vérifier la taille du ressort du ferme-porte avant l'installation.

S'assurer que la porte fonctionne correctement avant d'installer le ferme-porte.

Ne pas marteler le bras sur la broche. La garantie sera annulée.

Ajuster la taille du ressort à la main seulement. Ne PAS utiliser une perceuse ou des outils électriques. La garantie sera annulée.

1.2 Outils recommandés

Table 1

Mèches :	Tournevis Phillips n°3
Métal : Mèche de forage 13/64 po ou n° 7 ; taraud 1/4-20	Tournevis à tête plate 3/16 po
Bois : Mèche 5/32 po	**Clés hexagonales** : 3 mm, 5 mm, 3/16 po
Clé polygonale 1/2 po	

1.3 Réglage du sens d'ouverture de la porte

Fig. 1

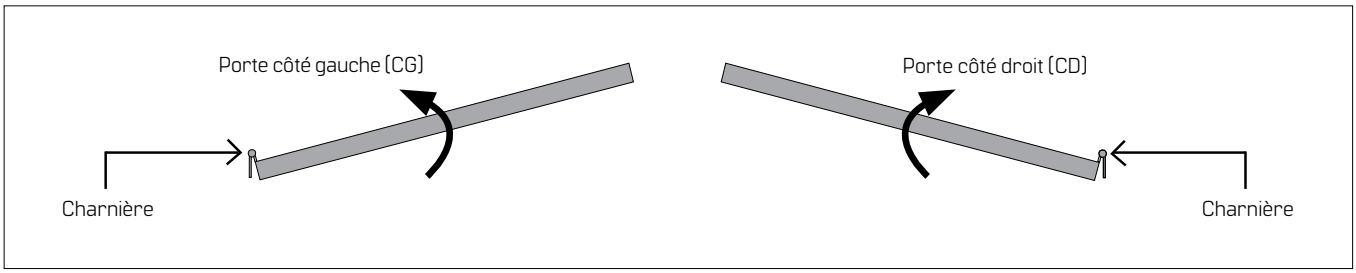

2 Instructions – Montage parallèle

2.1 Installation de la plaque de support (en option) et du ferme-porte à montage en surface

Fig.2

Pour une utilisation avec le boîtier en métal, référence T9 4 7 1 4.
Installer le support du boîtier en métal avant l'installation du corps du ferme-porte.

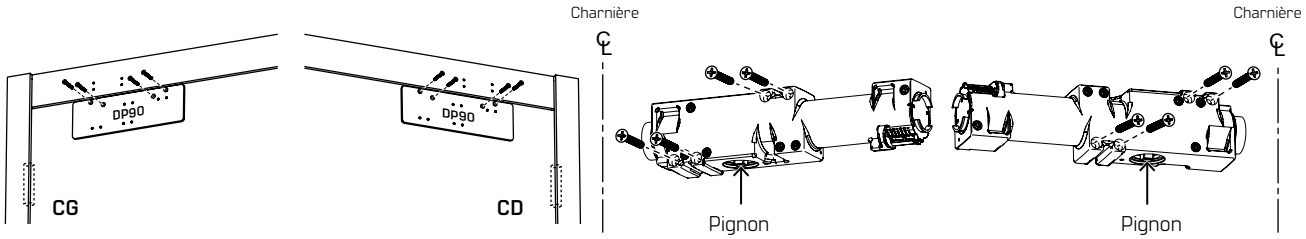

2.1.1 Fixer la plaque de support (le cas échéant).
2.1.2 Fixer le corps du ferme-porte à la porte.

REMARQUE : orienter le corps du ferme-porte de manière à ce que le pignon soit orienté vers la charnière.

2.2 Installation du support de traverse affleurante

Fig.3

2.2.1 Déterminer le sens d'ouverture de la porte.
2.2.2 Faire glisser la butée en caoutchouc sur la vis de butée en caoutchouc.
2.2.3 Visser la vis de la butée en caoutchouc dans le trou approprié.
2.2.4 Fixer la vis de butée en caoutchouc à l'aide d'une clé hexagonale.
2.2.5 Insérer le bouchon de remplissage dans le trou opposé.

REMARQUE : faire attention au sens d'ouverture.

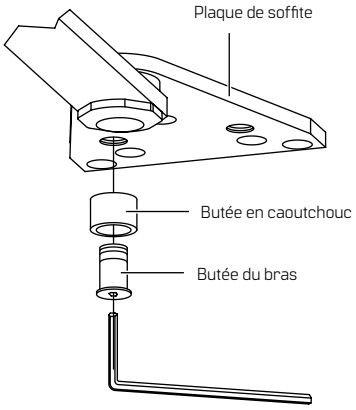

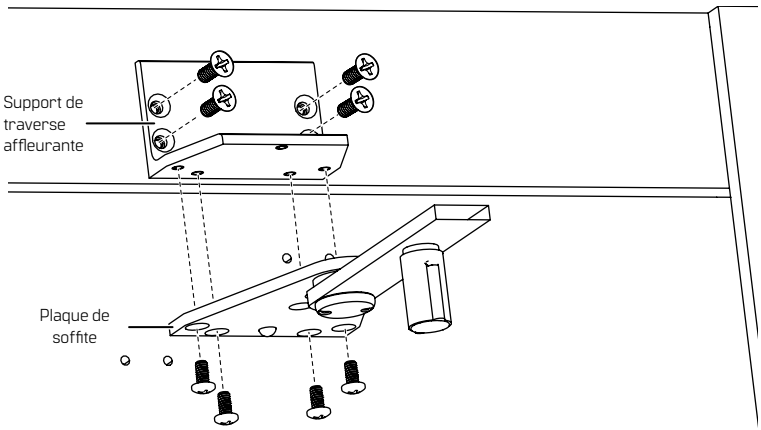

2.2.6 Fixer le support de traverse affleurante au cadre à l'aide des pièces de fixation incluses.
2.2.7 Fixer la plaque de soffite au support de traverse affleurante à l'aide des pièces de fixation incluses.

2.3 Fixation du bras principal

Fig. 4

Ne pas marteler le bras sur la broche. La garantie sera annulée.

2.3.1 Précharger le bras en plaçant la clé sur le pignon inférieur.

REMARQUE : le pignon inférieur n'est pas visible depuis la vue du haut de la porte.

Vue du haut de la porte

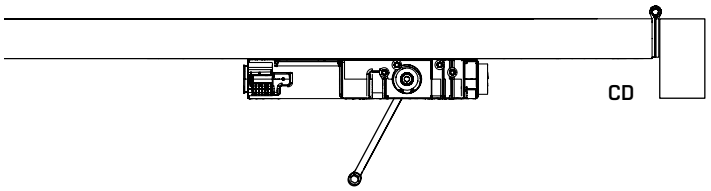

2.3.2 Tourner la clé à 45° VERS le bord de la charnière de la porte.

Vue du haut de la porte

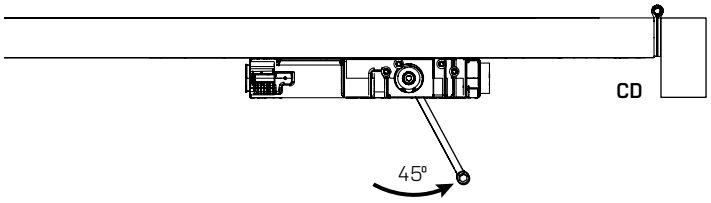

2.3.3 Avec le bras principal parallèle à la porte, placer le bras principal sur le pignon supérieur.

Vue du haut de la porte

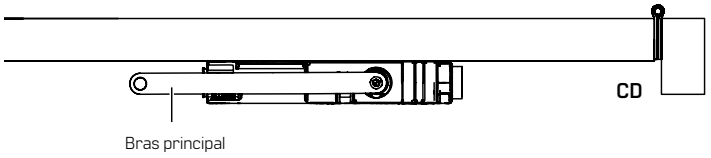

2.3.4 Fixer le bras au ferme-porte en utilisant la vis à pignon.

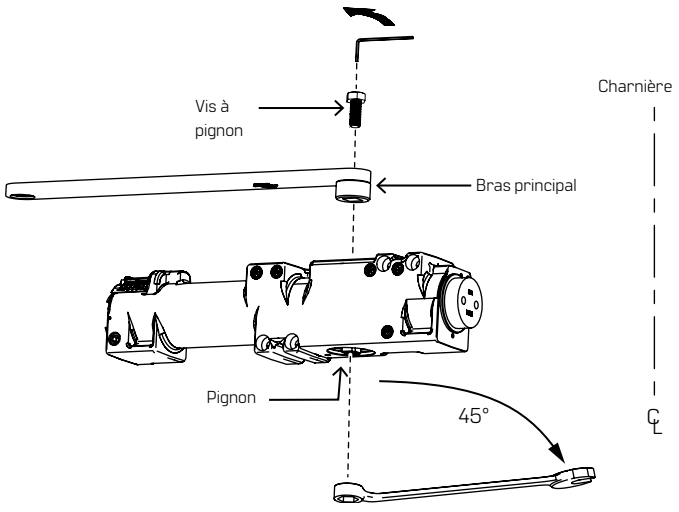

2.4 Maintien d'ouverture en option

Fig.5

2.4.1 **Aligner le maintien d'ouverture :** ouvrir la porte jusqu'à ce que la barrette tournante s'aligne avec la rotule sur la plaque.

2.4.2 **Engager le maintien d'ouverture :** tourner la barrette tournante dans le sens des aiguilles d'une montre pour engager le maintien d'ouverture.

2.4.3 **Débloquer le maintien d'ouverture :** tout en tenant la porte ouverte, tourner la barrette tournante dans le sens inverse des aiguilles d'une montre pour relâcher le maintien.

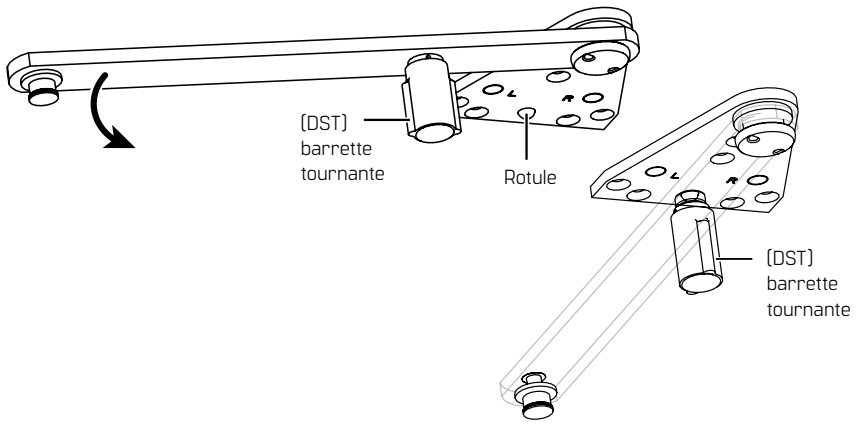

3 Ajustements

Confirmer la taille du ressort du ferme-porte avant tout ajustement de la vitesse de fermeture.

Ne pas reculer les têtes de valve au-delà de la pièce moulée.

L'angle d'ouverture maximum est de 110°.

La porte doit se fermer en 5 à 7 secondes à partir de 90°.

Ne pas fermer complètement les valves.

3.1 Ajustement des vitesses de fermeture : balayage, pêne, butoir, retardement à la fermeture

Fig.6

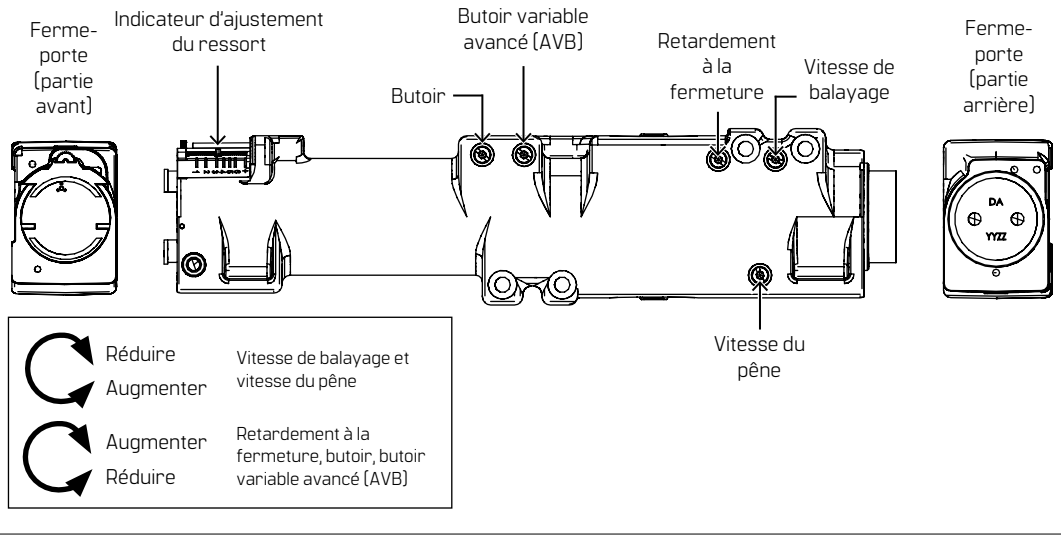

3.1.1 Ajuster la **vitesse de balayage de fermeture** : 90° pour démarrer la vitesse de verrouillage.
- Augmenter la vitesse de balayage : tourner la valve dans le sens inverse des aiguilles d'une montre.
- Réduire la vitesse de balayage : tourner la valve dans le sens des aiguilles d'une montre.

3.1.2 Ajuster la **vitesse de fermeture du pêne** : 15° pour fermer.
- Augmenter la vitesse du pêne : tourner la valve dans le sens inverse des aiguilles d'une montre.
- Réduire la vitesse du pêne : tourner la valve dans le sens des aiguilles d'une montre.

3.1.3 Ajuster l'**ouverture du butoir :** commencer à 80°.
- Augmenter la résistance : tourner la valve dans le sens des aiguilles d'une montre.
- Réduire la résistance : tourner la valve dans le sens inverse des aiguilles d'une montre.

3.1.4 Ajuster la **durée de retardement à la fermeture :** commencer à 60°.
- Augmenter la durée du retardement à la fermeture : tourner la valve dans le sens des aiguilles d'une montre.
- Réduire la durée du retardement à la fermeture : tourner la valve dans le sens inverse des aiguilles d'une montre.

BEST est une marque déposée de dormakaba USA Inc. ®Tous droits réservés 2023.

3.2 Ajustement de la force du ressort

Fig.7

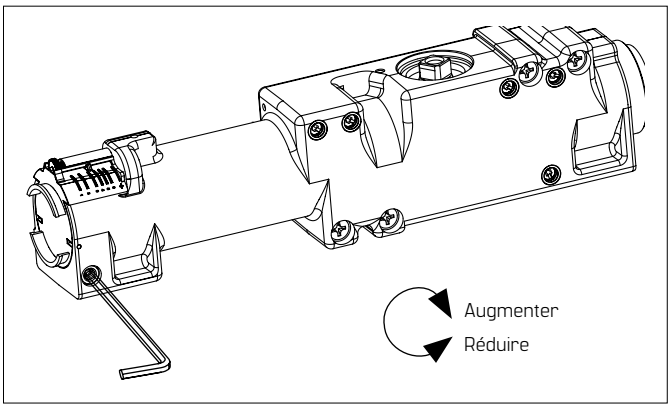

Ajuster la taille du ressort à la main seulement. Ne PAS utiliser une perceuse ou des outils électriques. La garantie sera annulée.

REMARQUE : la taille du EHD9016 est ajustable de 1 à 6. Fourni en taille 3.

REMARQUE : Ouvertures accessibles PMR :
relever la force d'ouverture à partir de la tractation de la porte. Au besoin, ajuster la force du ressort pour répondre à l'exigence d'accessibilité. En fonction des conditions d'ouverture, une porte ajustée pour respecter les forces permettant une accessibilité PMR peut ne pas avoir la puissance nécessaire pour fermer et verrouiller les portes en toute fiabilité.

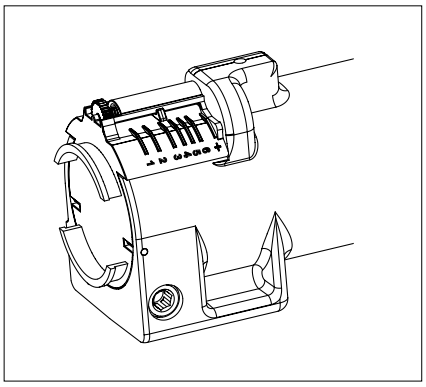

Montage parallèle					
	Taille du ferme-porte	Poids max. de la porte (lb)	Largeur de la porte		Tours complets
			Intérieur	Extérieur	
EHD9016	1	50	2 pi 6 po	----	-55
	2	80	3 pi	2 pi 6 po	-30
	3	100	3 pi 6 po	3 pi	0
	4	125	3 pi	2 pi 6 po	+19
	5	150	3 pi 6 po	3 pi	+37
	6	200	4 pi	3 pi 6 po	+52
	6+	200	----	4 pi	+70

4 Installation des boîtiers

Fig.8

4.1.1 Placer la languette dans la fente du boîtier, à l'opposé du bras principal.

4.1.2 Poser le boîtier sur le ferme-porte et l'enclencher.

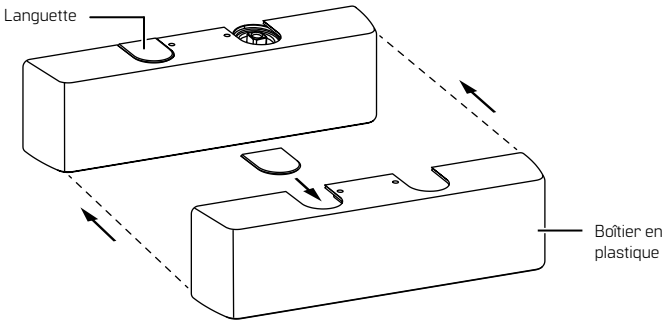

For Complete Online Instructions Visit:
https://dhwsupport.dormakaba.com/hc/en-us
For assistance or warranty information:
Call 1-800-392-5209 or visit
https://dhwsupport.dormakaba.com/hc/en-us

English

Para ver las instrucciones en línea, visite:
https://dhwsupport.dormakaba.com/hc/en-us
Para recibir asistencia o información sobre la garantía:
Llame al 1-800-392-5209 o visite
https://dhwsupport.dormakaba.com/hc/en-us

Español

Pour obtenir des instructions complètes en ligne, consultez le site :
https://dhwsupport.dormakaba.com/hc/en-us
Pour obtenir de l'aide ou des renseignements sur la garantie :
Composez le 1-800-392-5209 ou rendez-vous sur le site
https://dhwsupport.dormakaba.com/hc/fr-ca

Français

BEST est une marque déposée de dormakaba USA Inc. ®Tous droits réservés 2023.