EHD9000 AF90 x MJ

Brazo de forma plana para montaje de brazo normal con soporte de batiente embutido y placa posterior opcional (BP90)

Instrucciones de instalación

BEST
dormakaba Group

RESUMEN

Componentes del cerrador de superficie

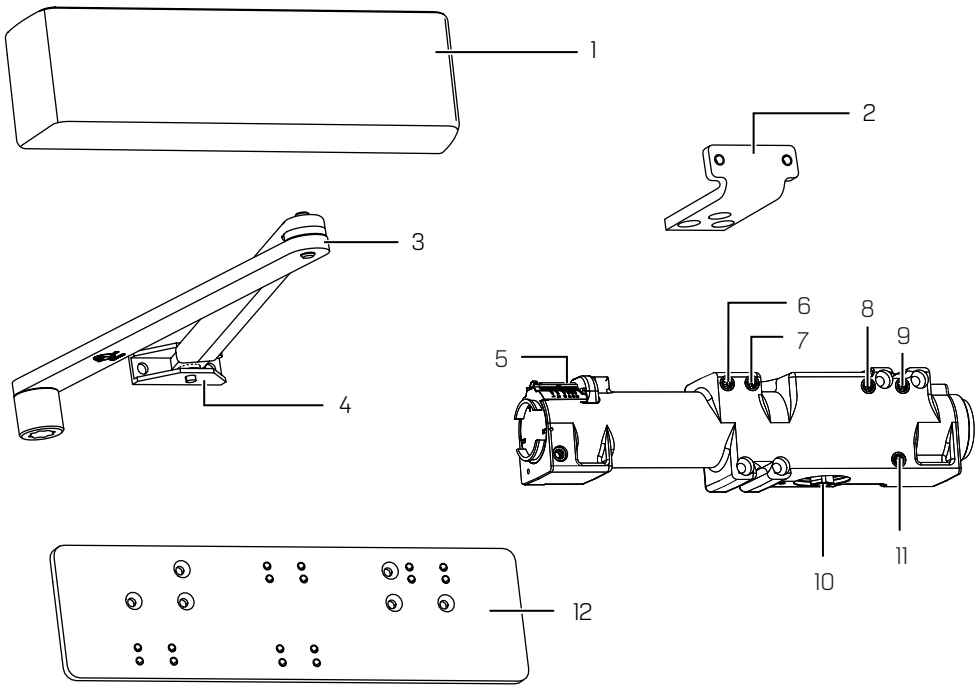

1	Cubierta completa (estándar)	5	Indicador de ajuste del resorte	9	Velocidad de barrido
2	Soporte de batiente embutido	6	Amortiguación	10	Piñón
3	Brazo de forma plana	7	Amortiguación variable avanzada	11	Velocidad de pestillo
4	Zapata del brazo	8	Acción retardada	12	Placa posterior (opcional)

BEST es una marca registrada de dormakaba USA Inc. ©2023 Todos los derechos reservados.

Índice

1	**Especificaciones técnicas**	**4**
1.1	Resumen	4
1.2	Herramientas recomendadas	4
1.3	Selección de la orientación de apertura de la puerta	4
2	**Instrucciones, montaje normal**	**5**
2.1	Instalación de la placa posterior (opcional) y el cerrador de superficie	5
2.2	Instalación del soporte de batiente embutido	5
2.3	Instalación y fijación del brazo principal	5
2.4	Instalación y fijación del brazo conector	6
3	**Ajustes**	**6**
3.1	Ajuste de las velocidades de cierre: barrido, pestillo, amortiguación y acción retardada	6
3.2	Ajuste de la fuerza de resorte	7
4	**Instalación de cubiertas**	**8**

BEST es una marca registrada de dormakaba USA Inc. ®2023 Todos los derechos reservados.

1 Especificaciones técnicas

1.1 Resumen

Se necesitan contratuercas para colocar los componentes a las puertas no reforzadas y para puertas contra incendio de tipo compuesto con chapa de madera o plástico, a menos de que se identifique un método alterno en las listas del fabricante de la puerta.

La apertura máxima de la puerta es de 160°.

Compruebe el lado de apertura de la puerta que se va a instalar antes de su instalación.

Verifique el tamaño del resorte del cerrador antes de la instalación.

Asegúrese de que la puerta funcione eficientemente antes de instalar el cerrador.

No use el martillo para colocar el brazo en el husillo. De lo contrario se anula la garantía.

Ajuste el tamaño del resorte únicamente a mano. NO use un taladro ni herramientas eléctricas. De lo contrario se anula la garantía.

1.2 Herramientas recomendadas

Tabla 1

Brocas:	Destornillador de cruz n.° 3
Metal: Broca de 13/64" o n.° 7; rosca de 1/4-20	Destornillador plano de 3/16"
Madera: Broca de 5/32"	**Llaves hexagonales:** 3 mm, 5 mm, 3/16"
Llave de vaso de 1/2"	

1.3 Selección de la orientación de apertura de la puerta

Fig. 1

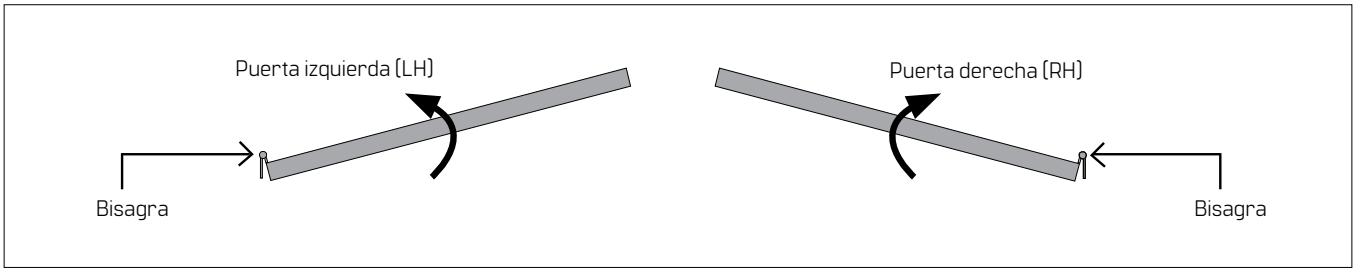

2 Instrucciones, montaje normal

2.1 Instalación de la placa posterior (opcional) y el cerrador de superficie

Fig. 2

Si utiliza una CUBIERTA METÁLICA, consulte el documento T94714.
Instale el soporte de la cubierta metálica ANTES de instalar el cuerpo de cierre.

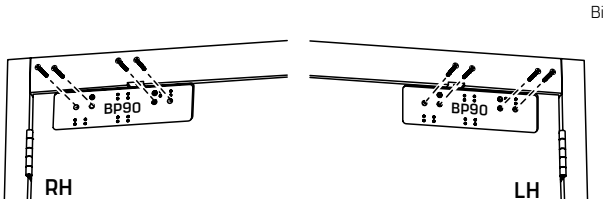

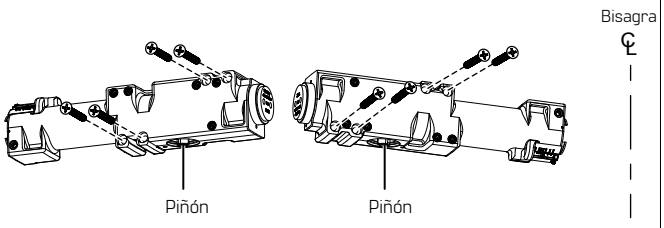

2.1.1 Consulte las plantillas T95212 y T95211.
2.1.2 Fije la placa posterior (opcional).
2.1.3 Fije el cuerpo de cierre a la puerta.
NOTA: Oriente el cuerpo de cierre de manera que el piñón quede alejado de la bisagra.

2.2 Instalación del soporte de batiente embutido

Fig. 3

2.2.1 Fije el soporte de batiente embutido con la tornillería incluida.

NOTA: Profundidad de la cavidad = 1/4"

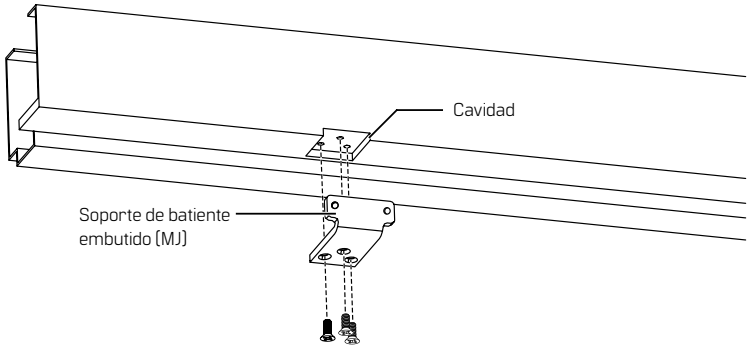

2.3 Instalación y fijación del brazo principal

Fig. 4

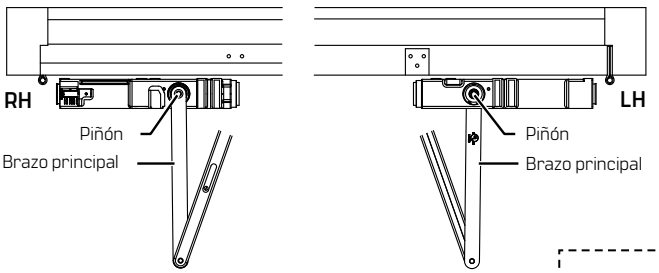

No use el martillo para colocar el brazo en el husillo. De lo contrario se anula la garantía.

2.3.1 Fije el brazo principal al piñón como se muestra en la figura.
2.3.2 Apriete el tornillo del piñón.

2.3.3 Fije la zapata del brazo al soporte de batiente embutido.

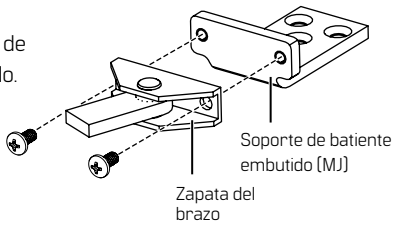

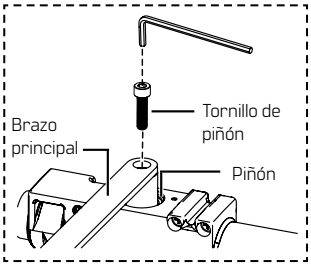

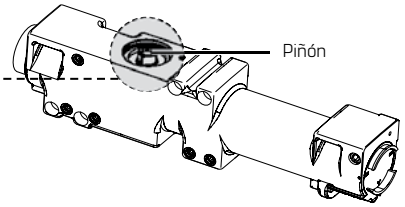

2.4 Instalación y fijación del brazo conector

Fig.5

2.4.1 Abra levemente la puerta.

2.4.2 Deslice la barra de la zapata del brazo en el brazo conector y cierre la puerta.

2.4.3 Ajuste la longitud del brazo conector para que el brazo principal quede en 90° con respecto al marco.

2.4.4 Fije el brazo conector con un pasador hexagonal y apriete con una llave de 1/2".

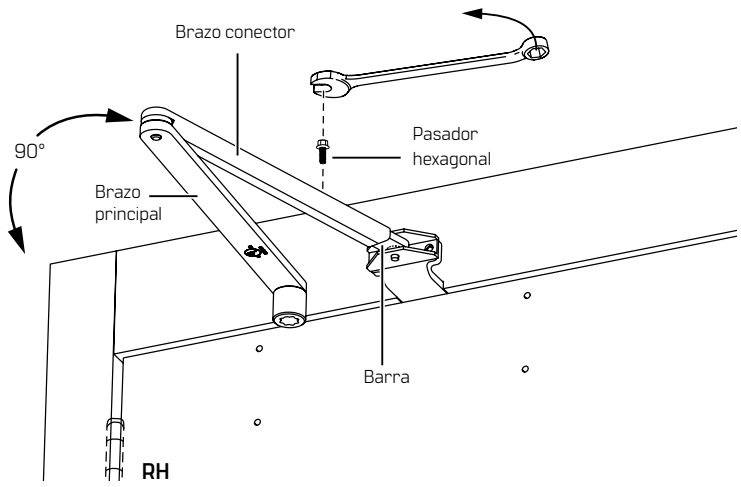

3 Ajustes

⚠ **Confirme el tamaño del resorte del cerrador antes de hacer ajustes a la velocidad de cierre.**

⚠ **No extraiga las cabezas de las válvulas fuera de la carcasa del cerrador.**

⚠ **El ángulo de apertura máximo es de 160°.**

⚠ **La puerta se debe cerrar en un lapso de 5 a 7 segundos desde los 90°.**

⚠ **No cierre las válvulas por completo.**

3.1 Ajuste de las velocidades de cierre: barrido, pestillo, amortiguación y acción retardada

Fig.6

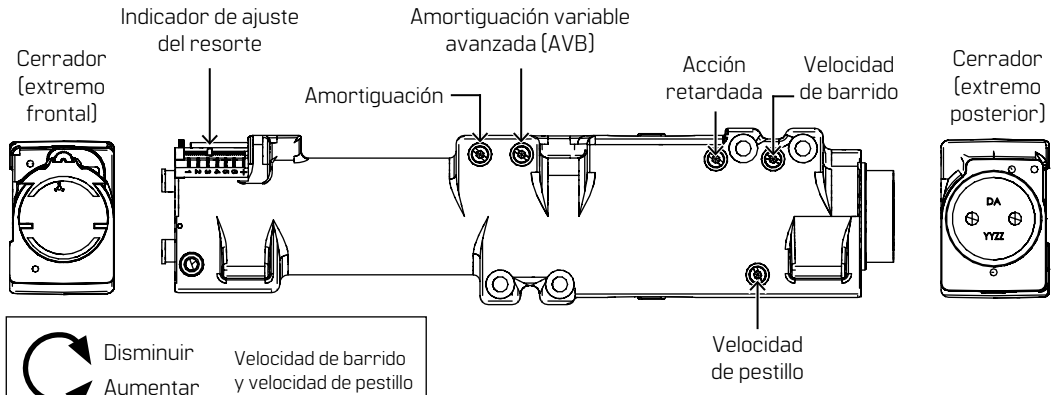

3.1.1 Ajuste **la velocidad de cierre de barrido**: 90° para el inicio de la velocidad de pestillo.

- Aumentar la velocidad de barrido: Gire la válvula en sentido antihorario
- Disminuir la velocidad de barrido: gire la válvula en sentido horario.

3.1.2 Ajuste **la velocidad de cierre de pestillo:** 15° para cerrar.

- Aumentar la velocidad de pestillo: gire la válvula en sentido antihorario.
- Disminuir la velocidad de pestillo: gire la válvula en sentido horario.

3.1.3 Ajuste la **amortiguación de apertura:** comenzando en 80°.

- Aumentar la resistencia: gire la válvula en sentido horario.
- Disminuir la resistencia: gire la válvula en sentido antihorario.

3.1.4 Ajuste la **acción retardada de cierre:** comenzando en 60°.

- Aumentar la acción retardada: gire la válvula en sentido horario.
- Disminuir la acción retardada: gire la válvula en sentido antihorario.

BEST es una marca registrada de dormakaba USA Inc. ©2023 Todos los derechos reservados.

3.2 Ajuste de la fuerza de resorte

Fig. 7

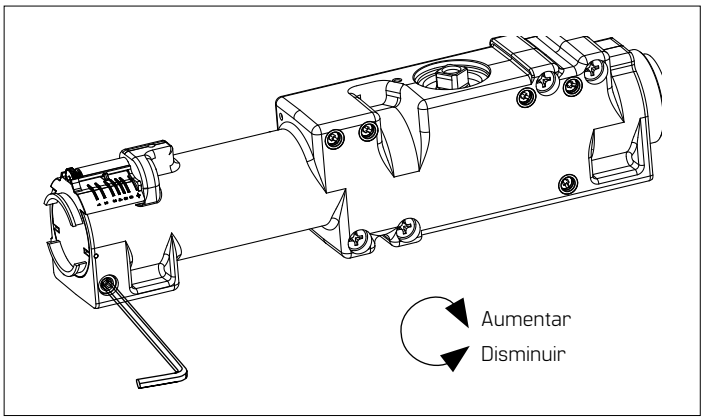

Ajuste el tamaño del resorte únicamente a mano. NO use un taladro ni herramientas eléctricas. De lo contrario se anula la garantía.

AVISO: El modelo EHD9016 tiene un tamaño ajustable de 1 a 6. Se suministra con tamaño 3.

NOTA: Aperturas sin obstáculos:
tome una lectura de la fuerza de apertura de la manija de la puerta De ser necesario, ajuste la fuerza de resorte para que satisfaga el requisito de apertura sin obstáculos. Dependiendo de las condiciones de apertura, una puerta que esté ajustada para cumplir con las fuerzas de apertura sin obstáculos podría no tener la suficiente fuerza para cerrar y aplicar el pestillo a la puerta de manera confiable.

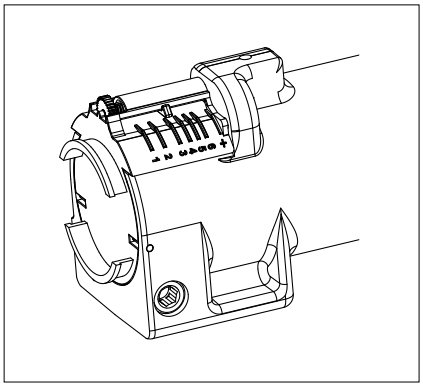

Montaje normal					
	Tamaño del cerrador	Peso máx. de la puerta (lb)	Ancho de puerta		Vueltas completas
			Interior	Exterior	
EHD9016	1	ADA	♿	----	-55
	2	100	2'6"	----	-30
	3	125	3'	2'6"	0
	4	150	3'6"	3'	+19
	5	200	4'	3'6"	+37
	6	250	----	4'	+52
	6+	250	----	4'	+70

BEST es una marca registrada de dormakaba USA Inc. ®2023 Todos los derechos reservados.

4 Instalación de cubiertas

Fig. 8

4.1.1 Coloque la lengüeta en la ranura de la cubierta, en el brazo principal opuesto.

4.1.2 Coloque la cubierta sobre el cerrador y encájela en su lugar.

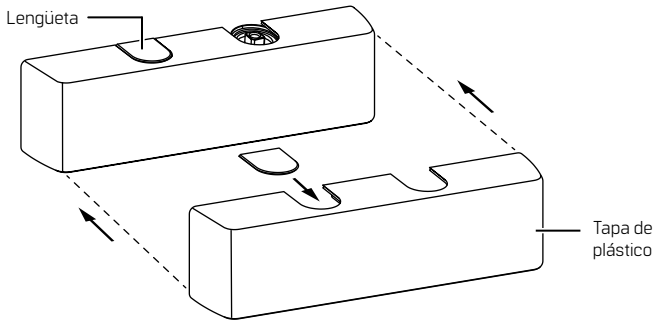

For Complete Online Instructions Visit:
https://dhwsupport.dormakaba.com/hc/en-us
For assistance or warranty information:
Call 1-800-392-5209 or visit
https://dhwsupport.dormakaba.com/hc/en-us

English

Para ver las instrucciones en línea, visite:
https://dhwsupport.dormakaba.com/hc/en-us
Para recibir asistencia o información sobre la garantía:
Llame al 1-800-392-5209 o visite
https://dhwsupport.dormakaba.com/hc/en-us

Español

Pour obtenir des instructions complètes en ligne, consultez le site :
https://dhwsupport.dormakaba.com/hc/en-us
Pour obtenir de l'aide ou des renseignements sur la garantie :
Composez le 1-800-392-5209 ou rendez-vous sur le site
https://dhwsupport.dormakaba.com/hc/fr-ca

Français

BEST es una marca registrada de dormakaba USA Inc. ©2023 Todos los derechos reservados.