EHD9000 SIS, SISJ, SISH, SISJH

Brazo de detención de resorte para montaje normal y de batiente superior con retención de apertura opcional (SISH, SISJH)

Instrucciones de instalación

BEST dormakaba Group

RESUMEN

Componentes del cerrador de superficie

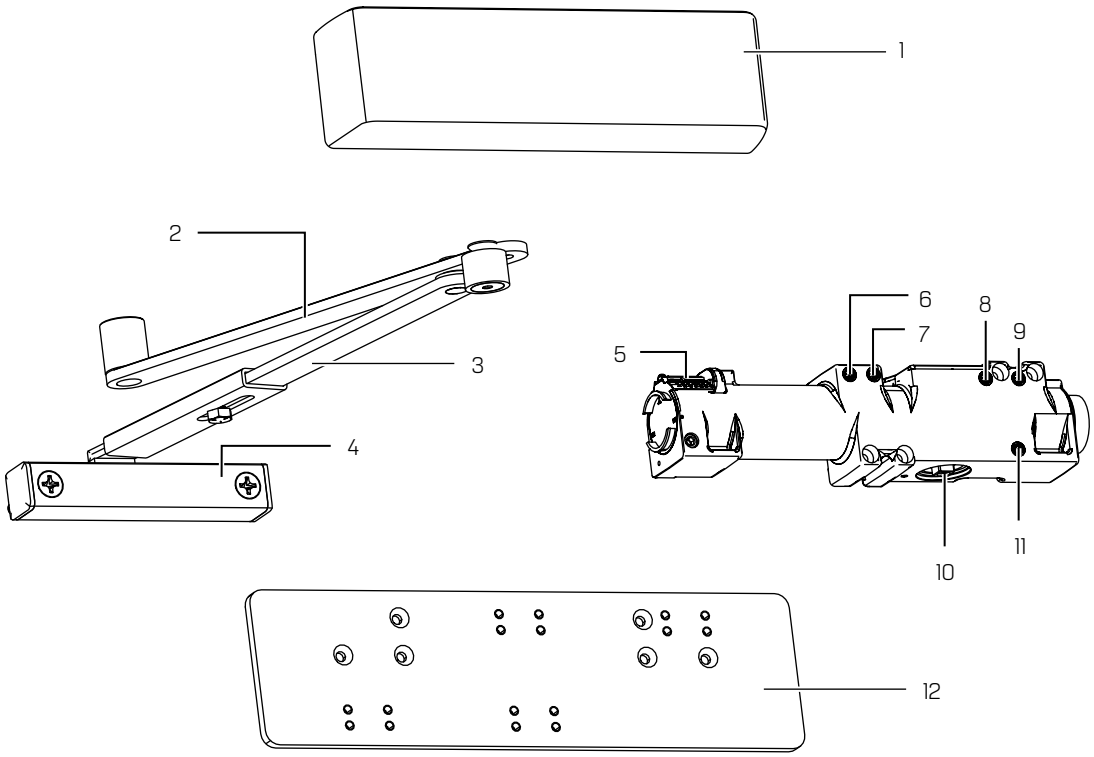

1	Cubierta completa (estándar)	5	Indicador de ajuste del resorte	9	Velocidad de barrido
2	Brazo principal	6	Amortiguación	10	Piñón
3	Brazo conector	7	Amortiguación variable avanzada	11	Velocidad de pestillo
4	Conjunto de amortiguador	8	Acción retardada	12	Placa posterior (opcional)

BEST es una marca registrada de dormakaba USA Inc. ©2023 Todos los derechos reservados.

Índice

1	**Especificaciones técnicas**	**3**
1.1	Resumen	3
1.2	Herramientas recomendadas	3
1.3	Selección de la orientación de apertura de la puerta	3
2	**Instrucciones, montaje normal**	**4**
2.1	Instalación del cerrador de superficie	4
2.2	Fijación del conjunto de amortiguador al marco (retención de apertura)	4
2.3	Desmontaje de la placa de retención de apertura (sin retención de apertura)	4
2.4	Fijación del brazo principal al cerrador	5
3	**Instrucciones, montaje de batiente superior**	**5**
3.1	Instalación de la placa posterior (opcional) y el cerrador de superficie	5
3.2	Fijación del conjunto de amortiguador a la puerta	5
3.3	Desmontaje de la placa de retención de apertura (sin retención de apertura)	6
3.4	Fijación del brazo principal al cerrador	6
4	**Ajustes**	**6**
4.1	Ajuste de la retención de apertura opcional	6
4.2	Ajuste de las velocidades de cierre: barrido, pestillo, amortiguación y acción retardada	7
4.3	Ajuste de la fuerza de resorte	7
5	**Instalación de la cubierta**	**8**

BEST es una marca registrada de dormakaba USA Inc. ®2023 Todos los derechos reservados.

1 Especificaciones técnicas

1.1 Resumen

Se necesitan contratuercas para colocar los componentes a las puertas no reforzadas y para puertas contra incendio de tipo compuesto con chapa de madera o plástico, a menos de que se identifique un método alterno en las listas del fabricante de la puerta.

Espacio máximo de 6-1/2" en los montajes de batiente superior para aperturas de 110º.

Compruebe el lado de apertura de la puerta que se va a instalar antes de su instalación.

Verifique el tamaño del resorte del cerrador antes de la instalación.

Asegúrese de que la puerta funcione eficientemente antes de instalar el cerrador.

No use el martillo para colocar el brazo en el husillo. De lo contrario se anula la garantía.

Ajuste el tamaño del resorte únicamente a mano. NO use un taladro ni herramientas eléctricas. De lo contrario se anula la garantía.

1.2 Herramientas recomendadas

Tabla 1

Brocas:	Destornillador de cruz n.° 3
Metal: Broca de 13/64" o n.° 7; rosca de 1/4-20	Llave de vaso de 1/2" o 13 mm
Madera: Broca de 5/32"	Llave ajustable de 10"
DPK: 1/8"	**Llaves hexagonales**: 3 mm, 5 mm, 3/16"
Contratuercas: 3/8"	Llave de vaso de 1/2"

1.3 Selección de la orientación de apertura de la puerta

Fig. 1

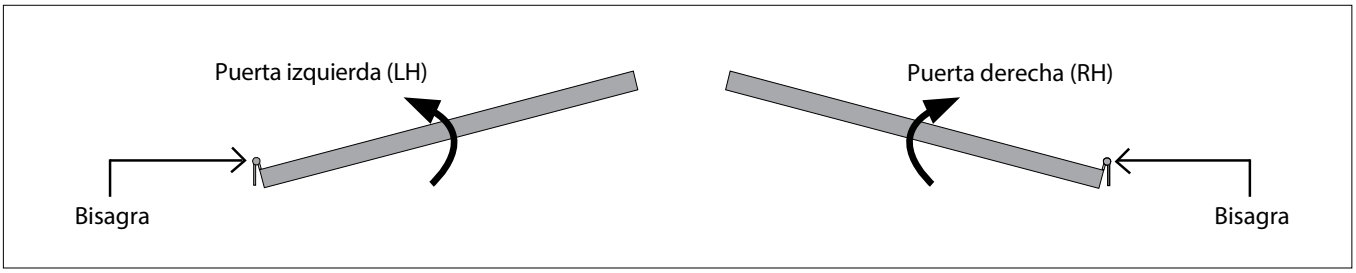

2 Instrucciones, montaje normal

2.1 Instalación del cerrador de superficie

Fig. 2

Si utiliza una CUBIERTA METÁLICA, consulte el documento T94714. Instale el soporte de la cubierta metálica ANTES de instalar el cuerpo de cierre.

2.1.1 Fije el cuerpo de cierre a la puerta con cuatro tornillos Phillips de cabeza plana de 1/4-20" o tornillos para madera n.º 14 (incluidos).

NOTA: Oriente el cuerpo de cierre de manera que el piñón quede alejado de la bisagra.

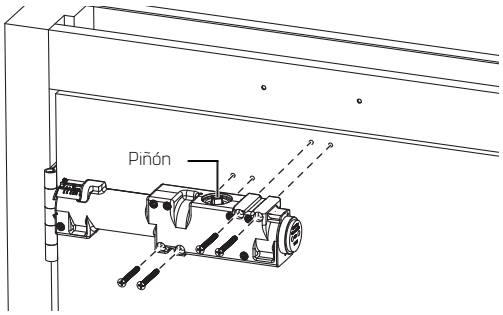

Puerta derecha (RH)

2.2 Fijación del conjunto de amortiguador al marco (retención de apertura)

Fig. 3

2.2.1 Fije el tubo de ajuste al amortiguador con el pasador cilíndrico de cabeza Torx de 7/8" x 1/2" incluido.

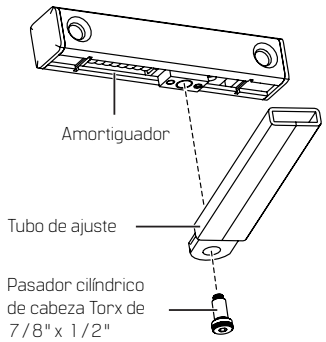

Retención de apertura:

2.2.2 Fije el conjunto de amortiguador al marco con dos tornillos de cabeza plana de 5/16" x 2" (tornillos para madera de cabeza plana n.º 20 x 2").

2.2.3 Fije el brazo principal al piñón del actuador.

2.2.4 Utilice el tornillo de piñón incluido (tornillo de cabeza hueca M8 x 30).

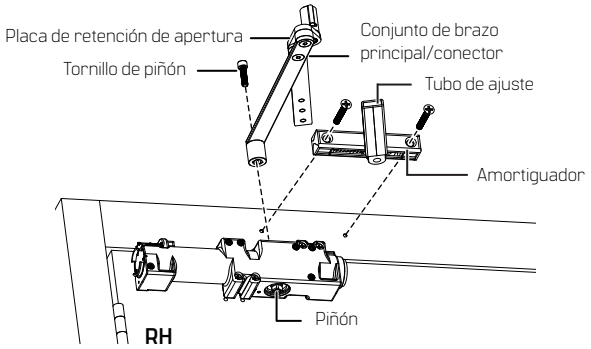

NOTA: Consulte el punto 2.3 para conocer la configuración sin retención de apertura

2.3 Desmontaje de la placa de retención de apertura (sin retención de apertura)

Fig. 4

Desmonte la placa de retención de apertura:

2.3.1 Retire ambos tornillos de la parte inferior de la placa con una llave hexagonal de 3/16".

2.3.2 Con todas las arandelas en su lugar, voltee la placa para orientarla como se indica en la figura.

2.3.3 Vuelva a fijar la placa con ambos tornillos.

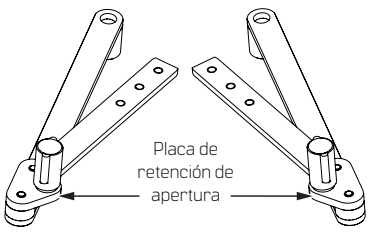

Placa de configuración de puerta derecha (RH) apuntando a la DERECHA.

Placa de configuración de puerta izquierda (LH) apuntando a la IZQUIZQUIERDA.

Configuración sin retención de apertura:

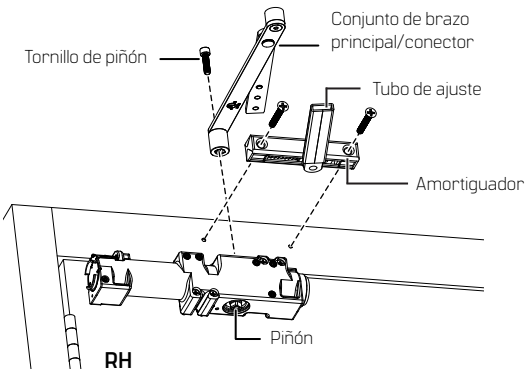

2.4 Fijación del brazo principal al cerrador

Fig.5

No use el martillo para colocar el brazo en el husillo. De lo contrario se anula la garantía.

2.4.1 Deslice el extremo del brazo conector en el extremo del conjunto de amortiguador.

2.4.2 Fije el brazo conector y el conjunto de amortiguador.

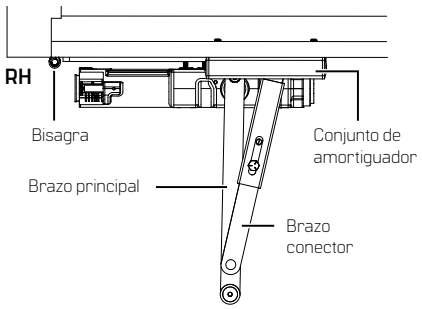

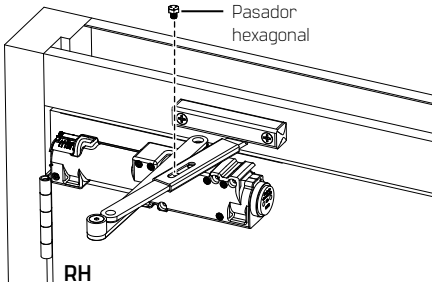

2.4.3 Utilice la tornillería proporcionada [pasador hexagonal de 5/16-18x3/8"].

3 Instrucciones, montaje de batiente superior

3.1 Instalación de la placa posterior (opcional) y el cerrador de superficie

Fig.6

Instalación con placa posterior opcional [BP90]:

3.1.1 Fije la placa al marco con cuatro tornillos Phillips de cabeza plana n.º 12.

NOTA: Los marcos de menos de 3" de altura requieren placa posterior.

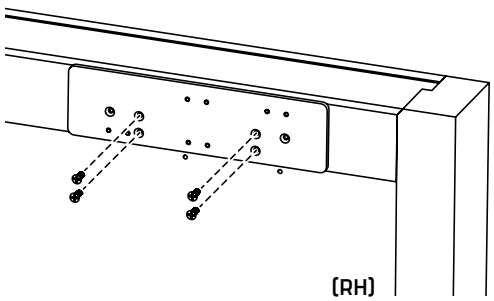

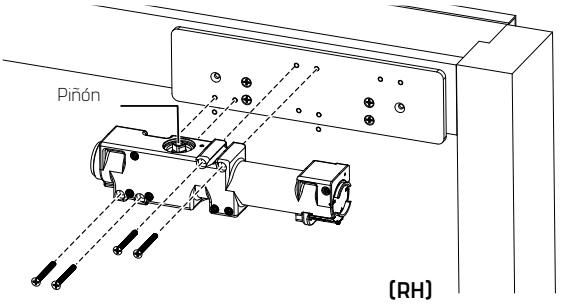

3.1.2 Fije el cuerpo de cierre a la placa con cuatro tornillos Phillips de cabeza plana n.º 12-24 x 2" incluidos con la placa.

NOTA: Para la instalación sin placa posterior, fije el cuerpo de cierre con cuatro tornillos de 1/4-20" [tornillos para madera n.º 14].

NOTA: Oriente el cuerpo de cierre de manera que el piñón quede alejado de la bisagra.

3.2 Fijación del conjunto de amortiguador a la puerta

Fig.7

3.2.1 Fije el tubo de ajuste al amortiguador con el pasador cilíndrico de cabeza Torx de 7/8" x 1/2" incluido.

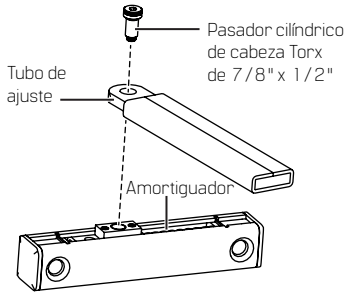

Retención de apertura:

3.2.2 Fije el conjunto de amortiguador a la puerta con dos tornillos de cabeza plana de 5/16" x 2" [tornillos para madera de cabeza plana nº20x2"] incluidos.

3.2.3 Fije el brazo principal al piñón del actuador.

3.2.4 Utilice el tornillo de piñón incluido [tornillo de cabeza hueca M8 x 30].

NOTA: Consulte el punto 3.3 para conocer la configuración sin retención de apertura

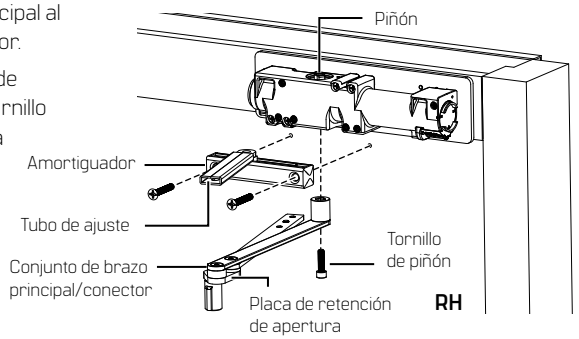

3.3 Desmontaje de la placa de retención de apertura (sin retención de apertura)

Fig.8

Desmonte la placa de retención de apertura:

3.3.1 Retire ambos tornillos de la parte inferior de la placa con una llave hexagonal de 3/16".

3.3.2 Con todas las arandelas en su lugar, voltee la placa para orientarla como se indica en la figura.

3.3.3 Vuelva a fijar la placa con ambos tornillos.

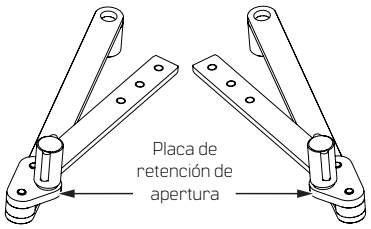

Placa de configuración de puerta derecha (RH) apuntando a la DERECHA.

Placa de configuración de puerta izquierda (LH) apuntando a la IZQUIERDA.

Configuración sin retención de apertura:

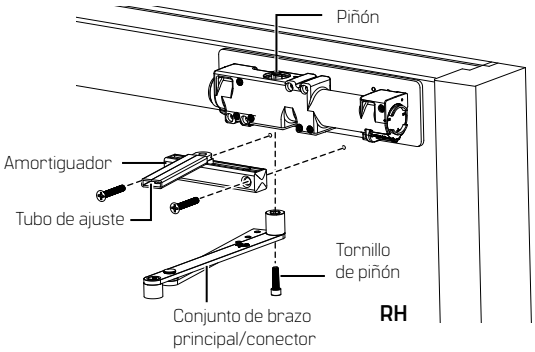

3.4 Fijación del brazo principal al cerrador

Fig.9

No use el martillo para colocar el brazo en el husillo. De lo contrario se anula la garantía.

3.4.1 Deslice el extremo del brazo conector en el extremo del conjunto de amortiguador.

3.4.2 Fije el brazo conector y el conjunto de amortiguador.

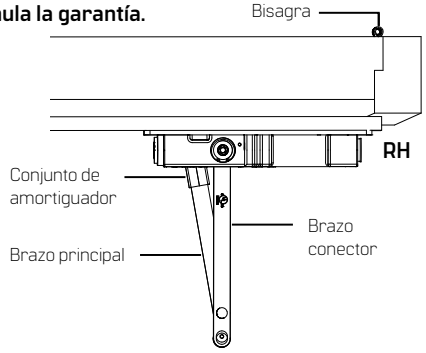

3.4.3 Utilice la tornillería proporcionada [pasador hexagonal de 5/16-18x3/8"].

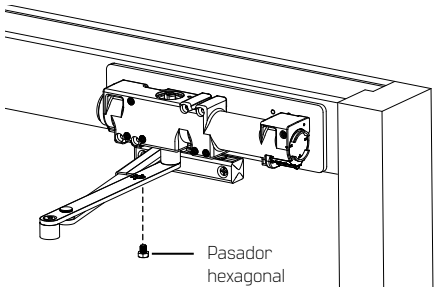

4 Ajustes

Confirme el tamaño del resorte del cerrador antes de hacer ajustes a la velocidad de cierre.

No extraiga las cabezas de las válvulas fuera de la carcasa del cerrador.

La puerta se debe cerrar en un lapso de 5 a 7 segundos desde los 90°.

No cierre las válvulas por completo.

4.1 Ajuste de la retención de apertura opcional

Fig.11

4.2.1 **Habilitación o deshabilitación de la retención de apertura:** Gire la manija de retención de apertura hacia arriba o hacia abajo para aflojar o apretar, respectivamente, la capacidad de retención de apertura.

4.2.2 **Enganche de la retención de apertura:** Empuje la puerta para abrirla hasta que la bola de retención de apertura se conecte con el freno de la manija.

4.2.3 **Desenganche de la retención de apertura:** Tire de la puerta para que la bola de retención de apertura salga del freno.

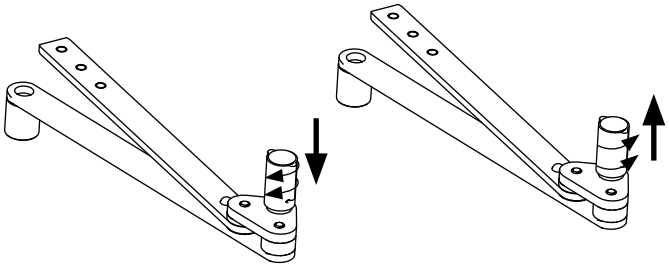

BEST es una marca registrada de dormakaba USA Inc. ®2023 Todos los derechos reservados.

4.2 Ajuste de las velocidades de cierre: barrido, pestillo, amortiguación y acción retardada

Fig. 10

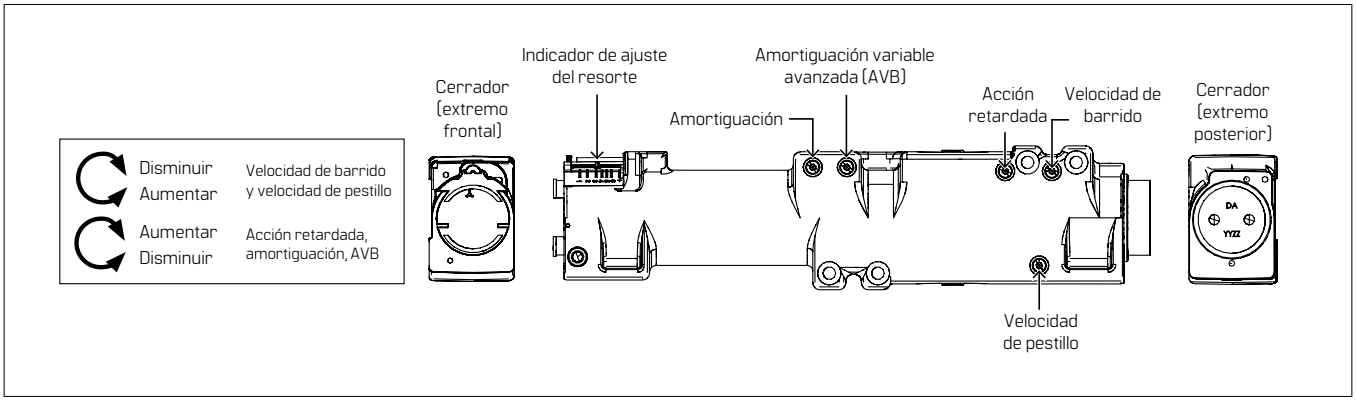

4.1.1 Ajuste **la velocidad de cierre de barrido**: 90° para el inicio de la velocidad de pestillo.

- Aumentar la velocidad de barrido: Gire la válvula en sentido antihorario. Disminuir la velocidad de barrido: gire la válvula en sentido horario.

4.1.2 Ajuste **la velocidad de cierre de pestillo:** 15° para cerrar.

- Aumentar la velocidad de pestillo: gire la válvula en sentido antihorario.
- Disminuir la velocidad de pestillo: gire la válvula en sentido horario.

4.1.3 Ajuste la **amortiguación de apertura:** comenzando en 80°.

- Aumentar la resistencia: gire la válvula en sentido horario.
- Disminuir la resistencia: gire la válvula en sentido antihorario.

4.1.4 Ajuste la **acción retardada de cierre:** comenzando en 60°.

- Aumentar la acción retardada: gire la válvula en sentido horario.
- Disminuir la acción retardada: gire la válvula en sentido antihorario.

4.3 Ajuste de la fuerza de resorte

Fig. 12

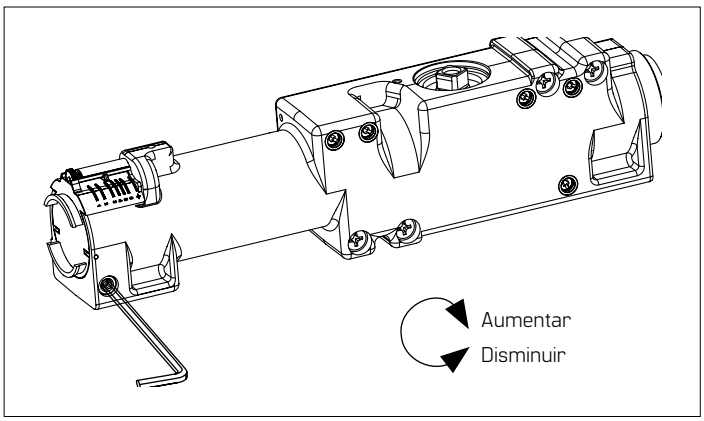

Ajuste el tamaño del resorte únicamente a mano. NO use un taladro ni herramientas eléctricas. De lo contrario se anula la garantía.

AVISO: El modelo EHD9016 tiene un tamaño ajustable de 1 a 6. Se suministra con tamaño 3.

NOTA: Aperturas sin obstáculos:
tome una lectura de la fuerza de apertura de la manija de la puerta De ser necesario, ajuste la fuerza de resorte para que satisfaga el requisito de apertura sin obstáculos. Dependiendo de las condiciones de apertura, una puerta que esté ajustada para cumplir con las fuerzas de apertura sin obstáculos podría no tener la suficiente fuerza para cerrar y aplicar el pestillo a la puerta de manera confiable.

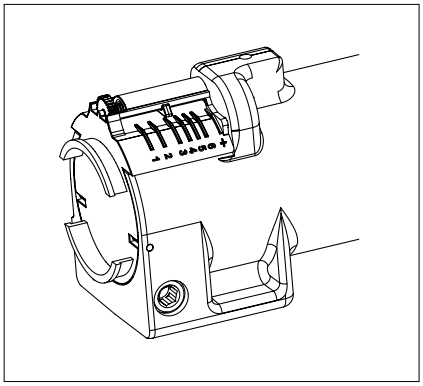

Montaje normal y de batiente superior					
	Tamaño del cerrador	Peso máx. de la puerta (lb)	Ancho de puerta		Vueltas completas
			Interior	Exterior	
EHD9016	1	ADA	♿	----	-55
	2	100	2'6"	----	-30
	3	125	3'	2'6"	0
	4	150	3'6"	3'	+19
	5	200	4'	3'6"	+37
	6	250	----	4'	+52
	6+	250	----	4'	+70

BEST es una marca registrada de dormakaba USA Inc. ©2023 Todos los derechos reservados.

5 Instalación de la cubierta

Fig. 1 3

5.1.1 Coloque la lengüeta en la ranura de la cubierta, en el brazo principal opuesto.

5.1.2 Encaje la cubierta sobre el cuerpo de cierre.

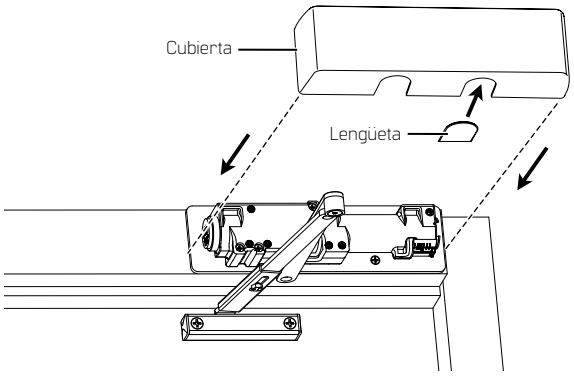

For Complete Online Instructions Visit:
https://dhwsupport.dormakaba.com/hc/en-us
For assistance or warranty information:
Call 1-800-392-5209 or visit
https://dhwsupport.dormakaba.com/hc/en-us

English

Para ver las instrucciones en línea, visite:
https://dhwsupport.dormakaba.com/hc/en-us
Para recibir asistencia o información sobre la garantía:
Llame al 1-800-392-5209 o visite
https://dhwsupport.dormakaba.com/hc/en-us

Español

Pour obtenir des instructions complètes en ligne, consultez le site :
https://dhwsupport.dormakaba.com/hc/en-us
Pour obtenir de l'aide ou des renseignements sur la garantie :
Composez le 1-800-392-5209 ou rendez-vous sur le site
https://dhwsupport.dormakaba.com/hc/fr-ca

Français

BEST es una marca registrada de dormakaba USA Inc. ©2023 Todos los derechos reservados.