LINSY 林氏家居

安装示意图/Assembly Instruction

产品名称 Model NO.	OV1G-C
产品规格 Specification	300*398*2018mm
安装工具 Tool	安装人数Installer

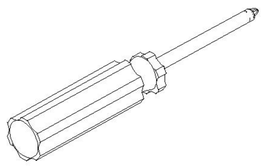

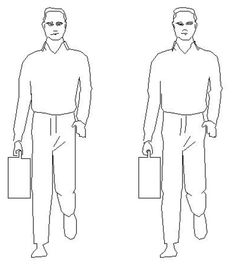

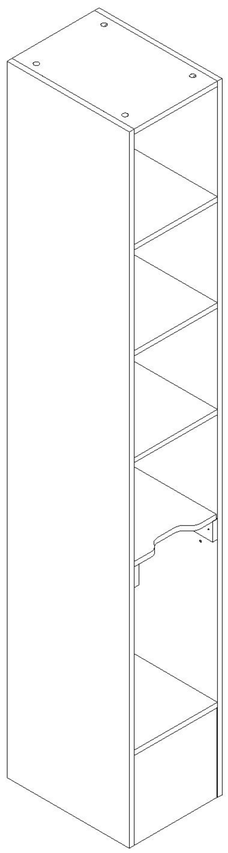

五金表/Hardware list

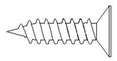

(A)*4
自攻螺丝M3.5*12
Tapping screw

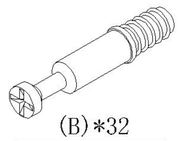

(B)*32
二合一螺杆
2-in-1-screw

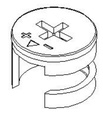

(C)*32
大三合一锁饼
3-in-1 large lock

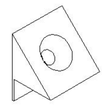

(D)*6
背板扣
White buckle

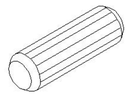

(E)*8
木榫-(∅8*30mm)
Wood tenon

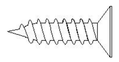

(F)*6
自攻螺丝M3.5*16
Tapping screw

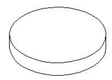

(G)*4
脚垫-灰色毛毡
Foot pad

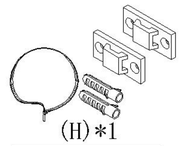

(H)*1
家具防倒器白色
Anti-fall device

(I)*2
小角码
Small bracket

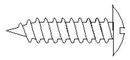

(J)*8
自攻大扁M4*25
Flat head
tapping screw

部件表/Parts List

编号NO.	名称Name	规格(MM) Specification	数量QTY	材质Material
1	顶板Top board	270*398*15	1	人造板 WBP
2	底板Bottom board	270*398*15	1	人造板 WBP
3	左侧板Side board(L)	2015*398*15	1	人造板 WBP
4	右侧板Side board(R)	2015*398*15	1	人造板 WBP
5	底拉条Bottom brace	270*254*15	2	人造板 WBP
6	下活动层板Lower movable shelf	270*376*15	1	人造板 WBP
7	固定层板Fixed shelf	270*376*15	3	人造板 WBP
8	侧垫条Side strut	376*58*15	2	人造板 WBP
9	小背板Small backboard	1741*280*5	1	人造板 WBP

OV1G-C

安装方法/
Installation method

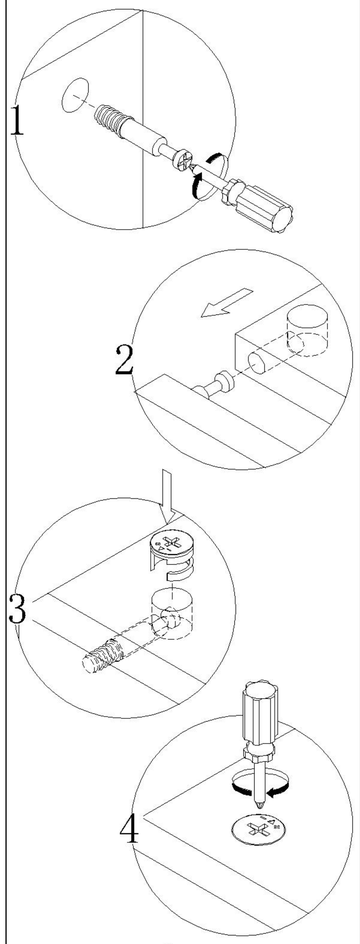

二合一
two-in-one

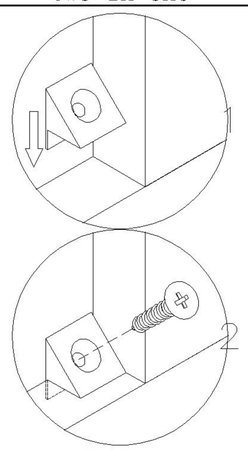

背板扣
Back Plate Buckle-White

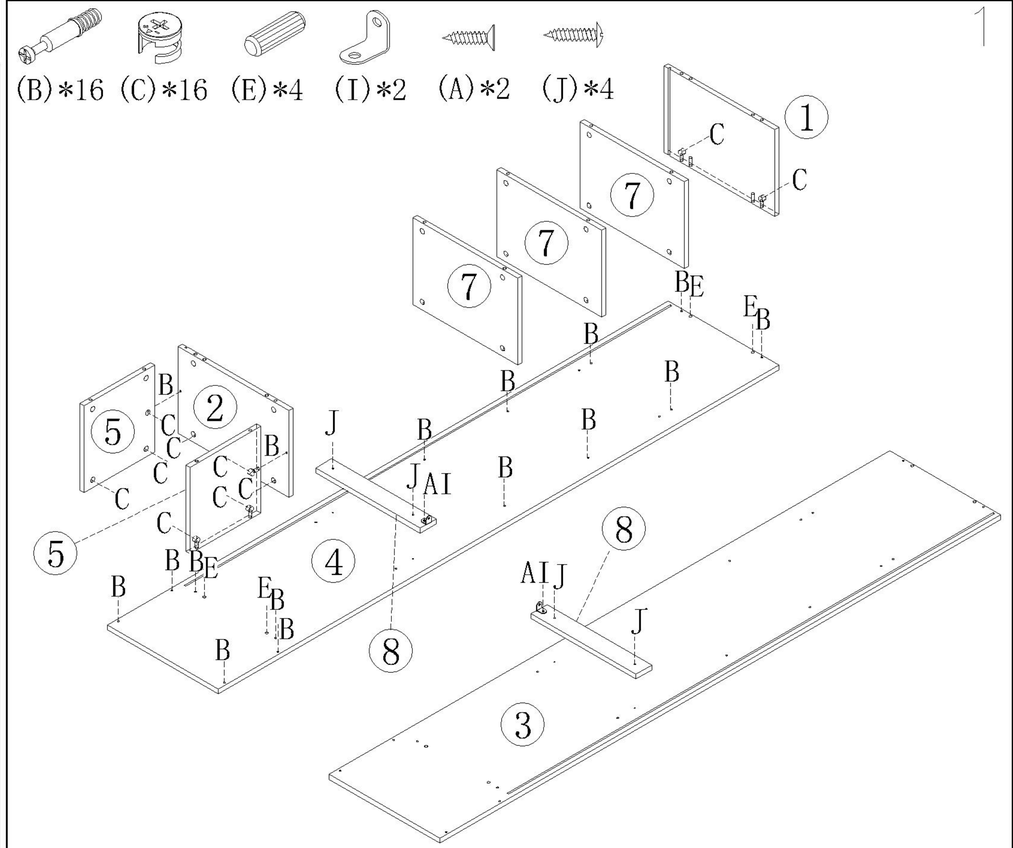

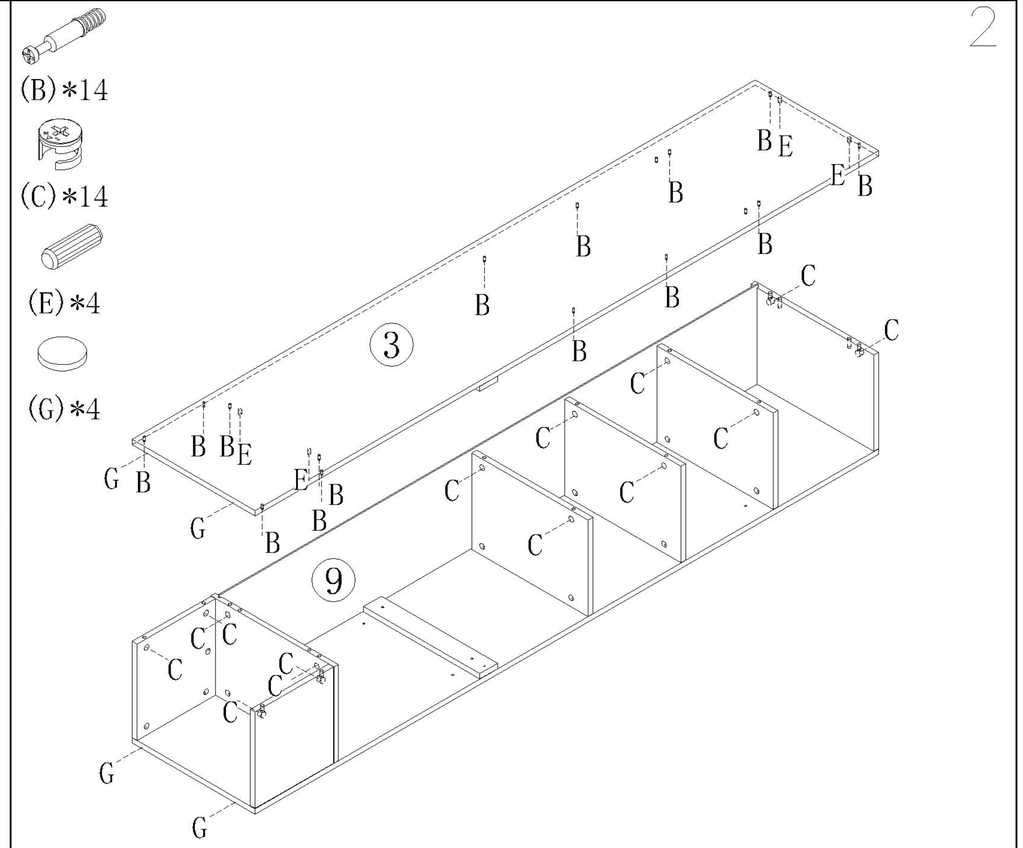

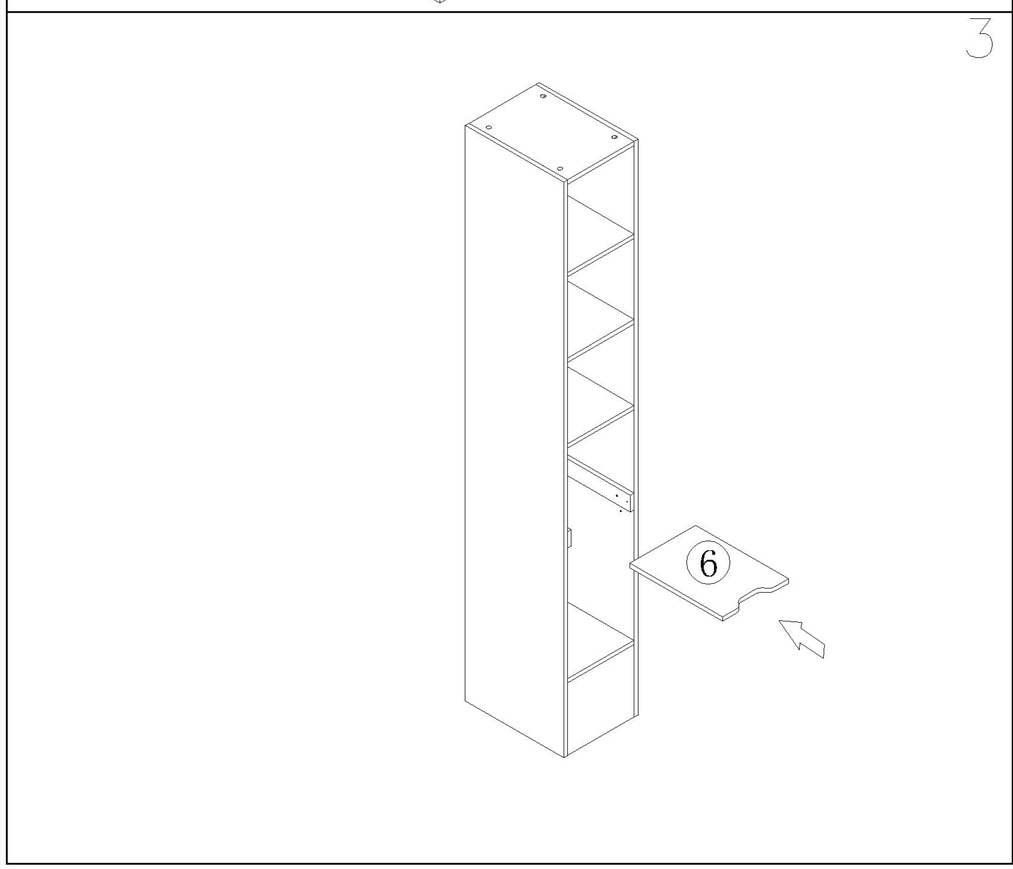

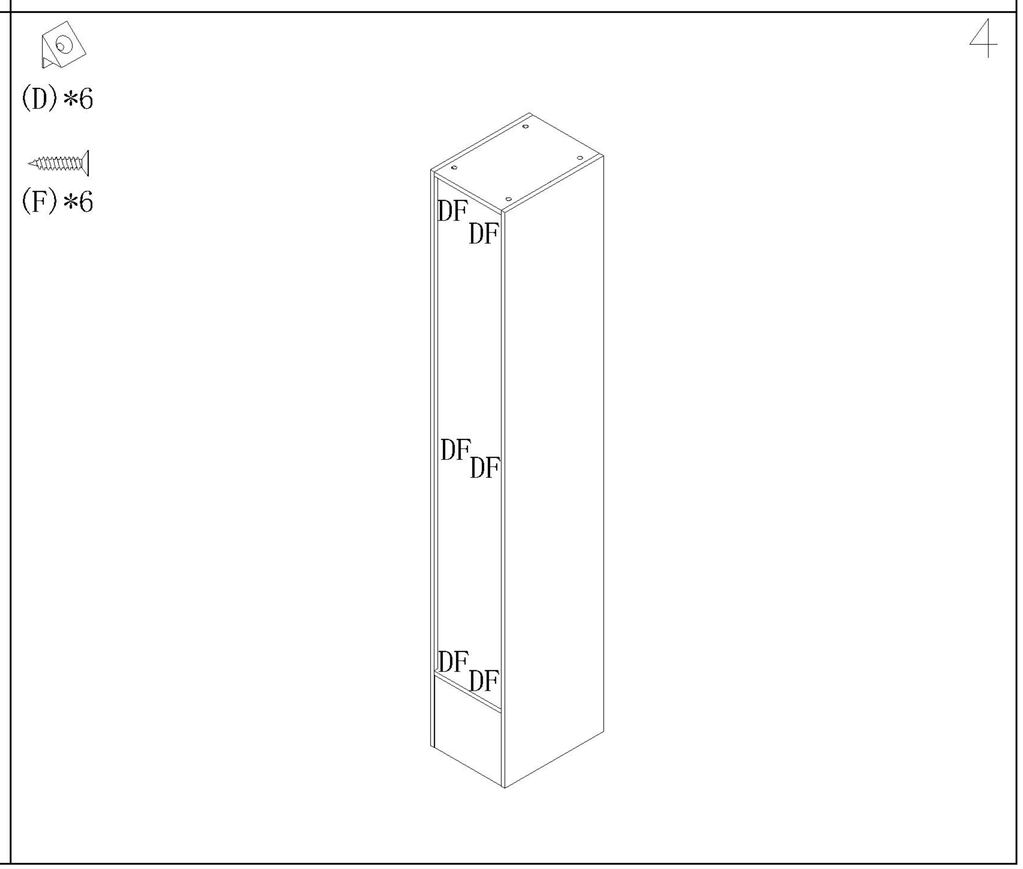

OV1G-C

安装方法/ Installation method

5

(H)*1

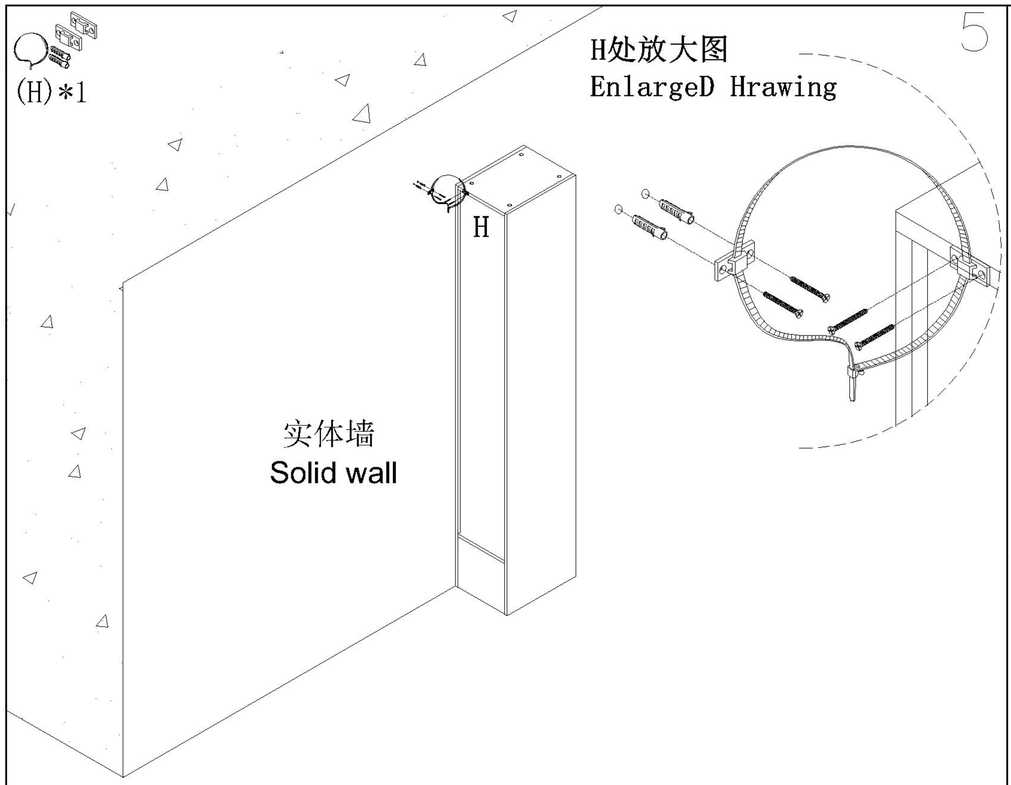

6

(J)*4

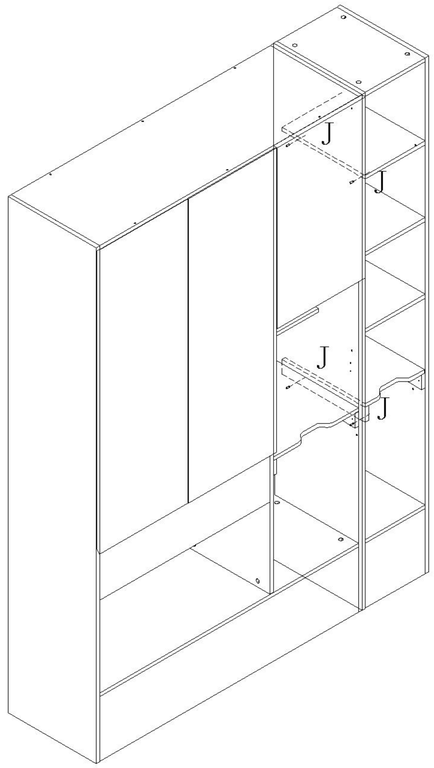

温馨提示：
安装完成后，与要组合柜子在合适的位置用五金J锁紧
Tips:
After installation, lock the cabinet in place with **hardware** J

7

(A)*2

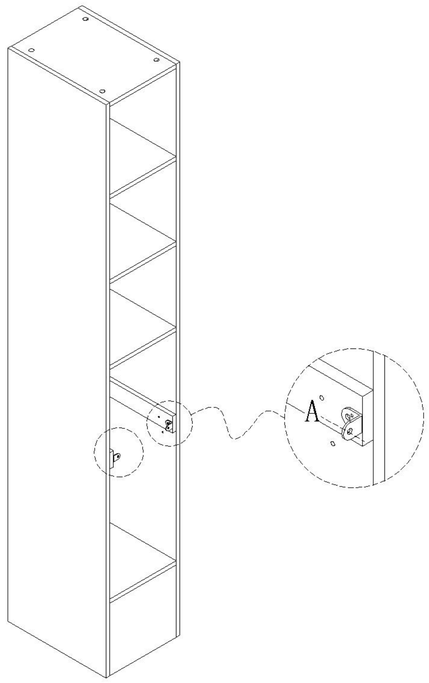

温馨提示：
安装完成后，与要组合柜子在合适的位置用五金A锁紧
Tips:
After installation, lock the cabinet in place with **hardware** A