DESCRIÇÃO	CÓD.
INDICADOR DE SATURAÇÃO DE RESPIRO RDX	1013138

DESCRIÇÃO:

O indicador de saturação é um dispositivo projetado para monitorar a condição de respiros em sistemas industriais, fornecendo uma indicação visual precisa do momento ideal para substituição.

Seu uso contribui diretamente para a maximização da vida útil dos ativos, evitando operação com elementos saturados e reduzindo riscos de contaminação. Com acionamento mecânico confiável, o indicador atua com base na restrição do fluxo, sinalizando a necessidade de manutenção de forma simples e eficiente.

DESCRIÇÃO	PARÂMETRO
Conexão	Rosca macho 1/8” npt
Material da conexão	Latão
Material do indicador	Polipropileno
Acionamento	Mecânico (mola)
Pressão de ativação	5 kpa

DETALHAMENTO:

Funcionalidade: Monitora a saturação do respiro por meio da variação de pressão, indicando visualmente o momento correto para substituição. Auxilia na manutenção preventiva e no controle da contaminação do sistema.

Aplicação: Indicado para sistemas de lubrificação e reservatórios hidráulicos que utilizam respiros dessecantes ou filtros de ar. Amplamente aplicado em indústrias, mineração, energia e manutenção de equipamentos críticos.

Vantagens: O indicador permite acompanhamento preciso da condição do respiro, possibilitando substituição no momento correto e evitando trocas prematuras ou tardias. Contribui para a redução de custos de manutenção, melhora a confiabilidade do sistema e auxilia na prevenção de contaminação, aumentando a vida útil dos equipamentos.

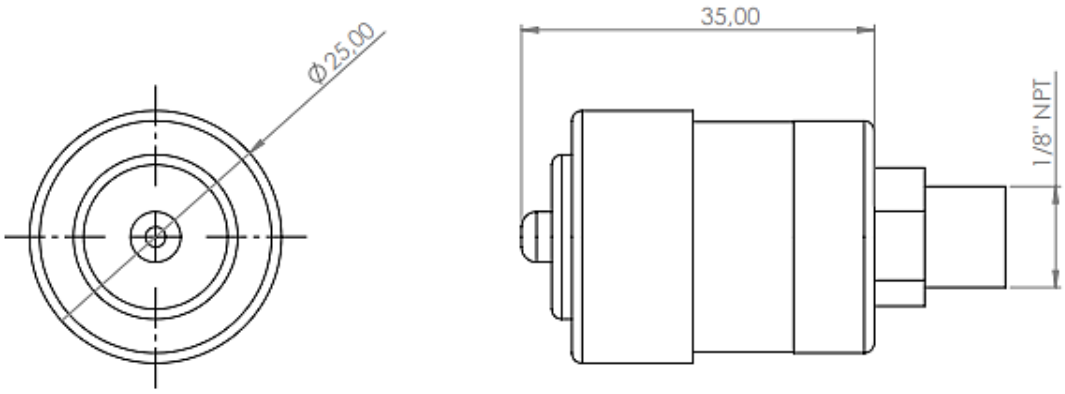

As informações técnicas podem sofrer alterações sem aviso prévio, possíveis imagens e desenhos são apenas representativos. Todo cuidado foi tomado no desenvolvimento de nossas fichas técnicas, contudo não nos responsabilizamos por eventuais informações incorretas ou mau uso dessas informações. Em caso de dúvidas, entre em contato.